ԸՆԴՀԱՆՈՒՐ ՏՎՅԱԼՆԵՐ

ԲԱՑԱՏՐԱԳԻՐ

ԸՆԴՀԱՆՈՒՐ ՏԵՂԵԿՈՒԹՅՈՒՆՆԵՐ ՇՐՋԱՆԻ ԵՎ ՏԵՂԱՄԱՍԻ ՎԵՐԱԲԵՐՅԱԼ

Շրջանը աչքի է ընկնում չորությամբ,ինչպես նաև ցուրտ ձմեռներով և շոգ կամ տաք ամառներով :
Ամռանը-միջին ջերմասնտիճանը հուլիսին +21°C,հարաբերական խոնավությունը 35%-ից ցածր բարենպաստ լեռնահովտային քամիներով՝ միջին արագությունը 2,0-3,0 մ/վ:
Ձմեռը - միջին ջերմաստիճանը հունվարին 0°C-ից -5°C,հարաբերական խոնավությունը 60-70%, քամու միջին արագությունը 2,0-3,0 մ/վ՝
Օդի առավելագույն բացարձակ ջերմաստիճանը կազմում է +41°C,իսկ բացարձակ նվազագույնը -30°C:
Քամու գերակայող ուղղությունը ձմռանը՝ հարավ-արևմտյան,իսկ ամռանը՝հյուսիս-արևելյան:
Քամու արագությունը վերջին 20 տարվա մեջ՝ 24մ/վրկ:
Ձյան նորմատիվ բեռնվածությունը - 70կգ/մ^2
Բնահողի սառեցման խորությունը - 0,4 մ:

ՔԱՂԱՔԱՇԻՆԱԿԱՆ ԻՐԱՎԻՃԱԿԸ

Կառուցվող շինությունը տեղադրված է հարթ տեղանքի վրա,և բաղկացած է երկու մասնաշենքերից:

ՃԱՐՏԱՐԱՊԵՏԱ-ՀԱՏԱԿԱԳԾԱՅԻՆ ԼՈՒԾՈՒՄՆԵՐ

Մասիս համայնքի Նորամարգ բնակավայրի նոր կառուցվող մանկապարտեզը նաղկացած է երկու մասնաշենքերից: Առաջի մասնաշենքը բաղկացած է 3 հարկից՝ մեկ գոյություն ունեցող նկուղային հարկից, և երկու նոր կառուցվող հարկերից:
Նկուղային հարկը՝ ընդհանուր մակերեսը 197,24 մ^2 ,իրականացված է նախամուտք, երկու սանհանգույց , 3 մեծ սրահներ, և աստիճանավանդակ:
Առաջին հարկը՝ ընդհանուր մակերեսը 224,88 մ^2,մասնատված է մի քանի օգտագործման բջիջների՝ խոհանոցային բջիջ,վարչական բջիջ,բուժական բջիջ,ընդհանուր օգտագործման բջիջ: Իսկ առաջին մասնաշենքը միանում է մյուս մանաշենքին անցումով,միջանցքային հատվածում:
Երկրորդ հարկը՝ ընդհանուր մակերեսը 235,2 մ^2 մանատված է երկու բջիջների՝ ընդահուր օգտագործման և խմբակային բջիջների:
Տանիքը իրակացված՝ հարթ, կազմակերպված ներքին ջրահեռացմամբ:
Երկրորդ մասնաշենքը նոր կառուցվող է ,միահարկ, ընդհանուր 134,56 մ^2 մակերեսով (խմբակային բջիջ):Տանիքը իրակացված՝ հարթ, կազմակերպված ներքին ջրահեռացմամբ:Երկու մասնաշենքերը իրարից անջատված են սեյսմիկ կարանով 100մմ:
Նախագծում նախատեսվում է իրականացնել արտաքին բարեկարգման աշխատանքներ: Իրականացնել նոր սալվածք, նոր ասֆալտապատ ճանապարհներ,նոր խոտածածկի փռում: Իրականացնել 2 տաղավարներ խմբերի համար և մեկ խաղահրապարակ:
Հողամասի պարագծի 189,82 գծամետր երկարությամբ իրականացվում է նոր մետաղական ցանկապատ, երեք 4,5 մետր լայնությամբ մետաղական դարպասներ և մեկ 1200մմ լայնությամբ մետաղական դուռ:

Հողամասի ընդհանուր մակերեսը՝ 2003,03 մ^2:
Շինության մակերես՝ 464,36 մ^2:
Կառուցապատման տոկոսը՝ 23,2 %:

ԱՆՎԱՆԱՑԱՆԿ		
Հ/Հ	ԱՆՎԱՆՈՒՄԸ	ԾԱՆՈԹՈՒԹՅՈՒՆ
1	ԸՆԴՀԱՆՈՒՐ ՏՎՅԱԼՆԵՐ	
2	ԸՆԴՀԱՆՈՒՐ ՏՎՅԱԼՆԵՐ	
3	ԻՐԱՎԻՃԱԿԱՅԻՆ ՀԱՏԱԿԱԳԻԾ Մ1:2000	
4	ԻՐԱՎԻՃԱԿԱՅԻՆ ՀԱՏԱԿԱԳԻԾ Մ1:1000	
5	ԻՐԱՎԻՃԱԿԱՅԻՆ ՀԱՏԱԿԱԳԻԾ Մ1:500	
6	ԿԱԴԱՍՏՐԱՅԻՆ ՀԱՏԱԿԱԳԻԾ Մ1:500	
7	ԳԼԽԱՎՈՐ ՀԱՏԱԿԱԳԻԾ Մ1:500	
8	ՆՈՐ ԿԱՌՈՒՑՎՈՂ ՇԻՆՈՒԹՅԱՆ ԵՎ ՀՈՂԱՄԱՍԻ ԿՈՈՐԴԻՆԱՏՆԵՐ	
9	ԲԱՐԵԿԱՐԳՄԱՆ ՀԱՏԱԿԱԳԻԾ Մ1:500	
10	ՆԿՈՒՂԱՅԻՆ ՀԱՐԿԻ ՀԱՏԱԿԱԳԻԾ /ՉԱՓԱԳՐՈՒԹՅՈՒՆ/ Մ1:100	
11	ԿՏՐՎԱԾՔ 1-1 /ՉԱՓԱԳՐՈՒԹՅՈՒՆ/ Մ1:100	
12	ՃԱԿԱՏՆԵՐ /ՉԱՓԱԳՐՈՒԹՅՈՒՆ/ Մ1:100	
13	ՊԱՏԵՐԻ ՔԱՆԴԱՆ ՀԱՏԱԿԱԳԻԾ /ՉԱՓԱԳՐՈՒԹՅՈՒՆ/ Մ1:100	
14	ՊԱՏԵՐԻ ՔԱՆԴԱՆ ՍԽԵՄԱՆԵՐ ՃԱԿԱՏՆԵՐ Մ1:100	
15	ՆԿՈՒՂԱՅԻՆ ՀԱՐԿԻ ՀԱՏԱԿԱԳԻԾ /ՎԵՐԱԿԱՌՈՒՑՈՒՄ/ Մ1:100	
16	ԱՌԱՋԻՆ ՀԱՐԿԻ ՀԱՏԱԿԱԳԻԾ /ՉԱՓԱԴՐՈՒՄ/ Մ1:100	
17	ԱՌԱՋԻՆ ՀԱՐԿԻ ՀԱՏԱԿԱԳԻԾ /ԿԱՀԱՎՈՐՈՒՄ/ Մ1:100	
18	ԵՐԿՐՈՐԴ ՀԱՐԿԻ ՀԱՏԱԿԱԳԻԾ /ՉԱՓԱԴՐՈՒՄ/ Մ1:100	
19	ԵՐԿՐՈՐԴ ՀԱՐԿԻ ՀԱՏԱԿԱԳԻԾ /ԿԱՀԱՎՈՐՈՒՄ/ Մ1:100	
19./1	ՀԱՇՄԱՆԴԱՄՆԵՐԻ ՏԵՂԱՇԱՐԺՄԱՆ ՀԱՄԱՐ ՍԱՐՔԱՎՈՐՄԱՆ ՍԽԵՄԱ	
20	ԿՏՐՎԱԾՔ 1-1 Մ1:75	
21	ԿՏՐՎԱԾՔ 2-2 Մ1:75	
22	ՃԱԿԱՏ 1-4 Մ1:100	
23	ՃԱԿԱՏ 1-4 Մ 1:100	
24	ՃԱԿԱՏ Զ-Ա Մ 1:100	
25	ՃԱԿԱՏ Ա-Զ Մ 1:100	
26	ՆԿՈՒՂԱՅԻՆ ՀԱՐԿԻ ՀԱՏԱԿԱԳԻԾ /ՀԱՏԱԿՆԵՐԻ ՄԱԿՆԻՇԱՎՈՐՈՒՄ/ Մ1:100	
27	ԱՌԱՋԻՆ ՀԱՐԿԻ ՀԱՏԱԿԱԳԻԾ /ՀԱՏԱԿՆԵՐԻ ՄԱԿՆԻՇԱՎՈՐՈՒՄ/ Մ1:100	
28	ԵՐԿՐՈՐԴ ՀԱՐԿԻ ՀԱՏԱԿԱԳԻԾ /ՀԱՏԱԿՆԵՐԻ ՄԱԿՆԻՇԱՎՈՐՈՒՄ/ Մ1:100	
29	ՆԿՈՒՂԱՅԻՆ ՀԱՐԿԻ ՀԱՏԱԿՆԵՐԻ ՄԱՄՆԱԳԻՐ	

Փոփ	քան.	Թեր	Փաստ	Ստորագրություն	Ամսաթիվ
Տնօրեն		Ա.Պողոսյան			
Ն.Գ.Ճ		Ա.Պողոսյան			
Նախագծեց		Ա.Հակոբյան			

ՊԱՏՎԻՐԱՏՈՒ՝ ՄԱՍԻՍԻ ՀԱՄԱՅՆՔԱՊԵՏԱՐԱՆ
ՊԱՅՄԱՆԱԳԻՐ ԾԱԾԿԱԳԻՐ / N ԱՄՍՀ-ԳՀԾՁԲ-22/63-6 /

ՀՀ ԱՐԱՐԱՏԻ ՄԱՐԶ, ՄԱՍԻՍ ՀԱՄԱՅՆՔ , ՆՈՐԱՄԱՐԳ ԳՅՈՒՂԻ ՄԱՆԿԱՊԱՐՏԵԶԻ ՇԵՆՔԻ ՎԵՐԱԿԱՌՈՒՑՄԱՆ ԱՇԽԱՏԱՆՔԱՅԻՆ ՆԱԽԱԳԻԾ

ՃԱՐՏԱՐԱՊԵՏԱԿԱՆ ՄԱՍ

Փուլ	Թերթ	Թերթեր
ԱՆ	1	72

ԸՆԴՀԱՆՈՒՐ ՏՎՅԱԼՆԵՐ

<Ա-Էն Քոնսթրաքշն>
ՍՊԸ
an_const@mail.ru

ԸՆԴՀԱՆՈՒՐ ՏՎՅԱԼՆԵՐ

Հ/Հ	ԱՆՎԱՆՈՒՄԸ	ԾԱՆՈԹՈՒԹՅՈՒՆ
30	ԱՌԱՋԻՆ ՀԱՐԿԻ ՀԱՏԱԿՆԵՐԻ ՄԱՄՆԱԳԻՐ	
31	ԵՐԿՐՈՐԴ ՀԱՐԿԻ ՀԱՏԱԿՆԵՐԻ ՄԱՄՆԱԳԻՐ	
32	ՆԿՈՒՂԱՅԻՆ ՀԱՐԿԻ ՀԱՏԱԿԱԳԻԾ /ԴՌՆԵՐԻ ՄԱԿՆԻՇԱՎՈՐՈՒՄ/ Մ1:100	
33	ԱՌԱՋԻՆ ՀԱՐԿԻ ՀԱՏԱԿԱԳԻԾ /ԴՌՆԵՐԻ ԵՎ ՊԱՏՈՒՀԱՆՆԵՐԻ ՄԱԿՆԻՇԱՎՈՐՈՒՄ/ Մ1:100	
34	ԵՐԿՐՈՐԴ ՀԱՐԿԻ ՀԱՏԱԿԱԳԻԾ /ԴՌՆԵՐԻ ԵՎ ՊԱՏՈՒՀԱՆՆԵՐԻ ՄԱԿՆԻՇԱՎՈՐՈՒՄ/ Մ1:100	
35	ԴՌՆԵՐԻ ՍԽԵՄԱՆԵՐ,ՄԱՄՆԱԳԻՐ	
36	ՊԱՏՈՒՀԱՆՆԵՐ ՍԽԵՄԱՆԵՐ, ՄԱՄՆԱԳԻՐ	
37	ՀԱՆԳՈՒՅՑՆԵՐ	
38	ԱՌԱՋԻՆ ՀԱՐԿԻ ՎԵՐԱՆՈՐՈԳՄԱՆ ՆՅՈՒԹԱԾԱԽՍԻ ՄԱՄՆԱԳԻՐ	
39	ԵՐԿՐՈՐԴ ՀԱՐԿԻ ՎԵՐԱՆՈՐՈԳՄԱՆ ՆՅՈՒԹԱԾԱԽՍԻ ՄԱՄՆԱԳԻՐ	
40	ՀԱՐԹ ՏԱՆԻՔԻ ՋՐԱՀԵՌԱՑՄԱՆ ՍԽԵՄԱ Մ1:100	
41	ՀԱՐԹ ՏԱՆԻՔԻ ԻՐԱԿԱՆԱՑՄԱՆ ՀԱՆԳՈՒՅՑՆԵՐ	
42	ՃԱԿԱՏ 1-4 Մ 1:100 ՋԵՐՄԱՄԵԿՈՒՍԱՑՄԱՆ ՍԽԵՄԱ ՀԱՆԳՈՒՅՑՆԵՐ	
43	ՃԱԿԱՏ 4-1 /ԵՐԵՍԱՊԱՏՄԱՆ ՍԽԵՄԱ / Մ1:100	
44	ՃԱԿԱՏ Զ-Ա /ԵՐԵՍԱՊԱՏՄԱՆ ՍԽԵՄԱ/ Մ1:100	
45	ԲԱԶԱԼՏԵ ԳԼԽԱԴԻՐՆԵՐԻ ՀԱՏԱԿԱԳԻԾ Մ1:100	
46	ՋԵՐՄԱՄԵԿՈՒՍԱՑՄԱՆ ՆՅՈՒԹԱԾԱԽՍԻ ԵՎ ԱՐՏԱՔԻՆ ՀԱՐԴԱՐՄԱՆ ԱՇԽԱՏԱՆՔՆԵՐԻ ՄԱՄՆԱԳԻՐ	
47	ՄԵՏԱՂԱԿԱՆ ԱՍՏԻՃԱՆՆԵՐ	
48	ՄԵՏԱՂԱԿԱՆ ԲԱԶՐԻՔՆԵՐ	
49	ՄԵՏԱՂԱԿԱՆ ԲԱԶՐԻՔՆԵՐ	
50	ԱՍՏԻՃԱՆՆԵՐԻ ՀԱՏԱԿԱԳԻԾ Մ1:100	
51	ԿՏՐՎԱԾՔՆԵՐ	
52	ԿՏՐՎԱԾՔՆԵՐ,ՄԱՄՆԱԳԻՐ	
53	ԲԱԶՐԻՔՆԵՐԻ ՍԽԵՄԱՆԵՐ,ՄԱՄՆԱԳԻՐ	
54	ՆԵՐՔԻՆ ԱՍՏԻՃԱՆԱՎԱՆԴԱԿՆԵՐԻ ԲԱԶՐԻՔՆԵՐԻ ՍԽԵՄԱ Մ1:50	
55	ԱՊԱԿԵ ՀՈՎՀԱՐՆԵՐԻ ՍԽԵՄԱ	
56	ԱՌԱՍՏԱՂԻ ՀԱՏԱԿԱԳԻԾ, +3,100 ՆԻՇՈՒՄ Մ1:50	
57	ԲԱՐԵԿԱՐԳՄԱՆ ՀԱՏԱԿԱԳԻԾ /ՉԱՓԱԴՐՈՒՄ/ Մ1:200	
58	ԿՏՐՎԱԾՔՆԵՐ,ՄԱՄՆԱԳԻՐ	
59	ՄԵՏԱՂԱԿԱՆ ՑԱՆԿԱՊԱՏԵՐ	

Հ/Հ	ԱՆՎԱՆՈՒՄԸ	ԾԱՆՈԹՈՒԹՅՈՒՆ
60	ՄԵՏԱՂԱԿԱՆ ՑԱՆԿԱՊԱՏԵՐԻ ՄԱԿՆԻՇԱՎՈՐՄԱՆ ՍԽԵՄԱՆԵՐ	
61	ՄԵՏԱՂԱԿԱՆ ՑԱՆԿԱՊԱՏԵՐԻ ՄԱԿՆԻՇԱՎՈՐՄԱՆ ՍԽԵՄԱՆԵՐ	
62	ՄԵՏԱՂԱԿԱՆ ԴԱՐՊԱՍԻ ՄԱԿՆԻՇԱՎՈՐՄԱՆ ՍԽԵՄԱ, ՄԱՄՆԱԳՐԵՐ	
63	ՄԵՏԱՂԱԿԱՆ ԴԱՐՊԱՄՆԵՐԻԻ ԵՎ ԴՌԱՆ ՄԱՄՆԱԳԻՐ	
64	ՋՐՈՒՑԱՐԱՆԻ ՍԽԵՄԱ,ՄԱՄՆԱԳԻՐ	
65	ՆՍՏԱՐԱՆՆԵՐԻ ՍԽԵՄԱ, ՄԱՄՆԱԳԻՐ	
66	ՇԻՆ. ԿԱԶՄԱԿԵՐՊՄԱՆ ՀԱՏԱԿԱԳԻԾ Մ1:500	
67	ՄԱԿՆԻՇԱՎՈՐՈՒՄ, ՊԱՅՄԱՆԱԿԱՆ ՆՇԱՆՆԵՐ	
68	ՇԻՆԱՐԱՐԱԿԱՆ ՄԵՔԵՆԱՆԵՐ, ԴՐԱՆՑ ՏԵԽՆԻԿԱԿԱՆ ՑՈՒՑԱՆԻՇՆԵՐ	
69	ՇԻՆԱՐԱՐԱԿԱՆ ՄԵՔԵՆԱՆԵՐ, ԴՐԱՆՑ ՏԵԽՆԻԿԱԿԱՆ ՑՈՒՑԱՆԻՇՆԵՐ	
70	ՇԻՆԱՐԱՐԱԿԱՆ ՆՅՈՒԹԵՐԻ ՊԱՀՊԱՆՄԱՆ ՍԽԵՄԱՆԵՐ	
71	ԿԱՂԱՊԱՐՄԱՆ ՍԽԵՄԱՆԵՐ	
72	ՕՐԱՑՈՒՑԱՅԻՆ ԳՐԱՖԻԿ	

ԵԼԱԿԵՏԱՅԻՆ ՏՎՅԱԼՆԵՐ

Նախագծի կատարման համար օգտագործվել են հետևյալ նորմատիվային փաստաթղթերը.
-ՀՀՇՆ- 31-03 , հասարակական շենքեր եվ շինություններ
- ՀՀ կառավարության 16.02.2006թ. թիվ 392-Ն որ. ՝Հաշմանդամների և բնակչությանսակավաշարժուն խմբերի համար սոցիալական,տրանսպորտային և ինժեներականենթակառուցվածքների մատչելիության ապահովման կարգը հաստատելու մասին՝,
- ՀՀ կառավարության 25.12.2014թ. թիվ 1504-Ն որ. ՝Պետական միջոցների հաշվինկառուցվող (վերակառուցվող, նորոգվող) օբյեկտներում էներգախնայողությանբարձրացմանն ուղղված միջոցառումների կիրառման մասին՝,
- ՀՀՇՆ II-8.04.01-97 ՝Շենքերի և կառուցվածքների հրդեհային անվտանգության՝շինարարական նորմեր,
- ՀՀՇՆ II-7.01-96 ՝Շինարարական կլիմայաբանություն՝ շինարարական նորմեր:Նախագծի համար որպես ելակետային տվյալներ են հանդիսանում.
- ՀՀ Մասիսի համայնքապետարանի կողմից տրված ճարտարապետահատակագծային առաջադրանքը,- Անշարժ գույքի սեփականության (օգտագործման) իրավունքի գրանցման վկայականը,

						ՊԱՏՎԻՐԱՏՈՒ՝ ՄԱՍԻՍԻ ՀԱՄԱՅՆՔԱՊԵՏԱՐԱՆ ՊԱՅՄԱՆԱԳԻՐ ԾԱԾԿԱԳԻՐ / N ԱՄՍՀ-ԳՀԾԶԲ-22/63-6 /
						ՀՀ ԱՐԱՐԱՏԻ ՄԱՐԶ, ՄԱՍԻՍ ՀԱՄԱՅՆՔ , ՆՈՐԱՄԱՐԳ ԳՅՈՒՂԻ ՄԱՆԿԱՊԱՐՏԵԶԻ ՇԵՆՔԻ ՎԵՐԱԿԱՌՈՒՑՄԱՆ ԱՇԽԱՏԱՆՔԱՅԻՆ ՆԱԽԱԳԻԾ
Փոփ	քան.	Թեր	Փաստ	Ստոր	Ամ	
Տնօրեն		Ա.Պողոսյան				ՃԱՐՏԱՐԱՊԵՏԱԿԱՆ ՄԱՍ
Ն.Գ.Ճ		Ա.Պողոսյան				
Նախագծեց		Ա.Հակոբյան				ԸՆԴՀԱՆՈՒՐ ՏՎՅԱԼՆԵՐ

Փուլ	Թերթ	Թերթեր
ԱՆ	2	72

«Ա-ԷՆ Քոնսթրաքշն» ՍՊԸ
an_const@mail.ru

ԻՐԱՎԻՃԱԿԱՅԻՆ ՀԱՏԱԿԱԳԻԾ Մ1:2000

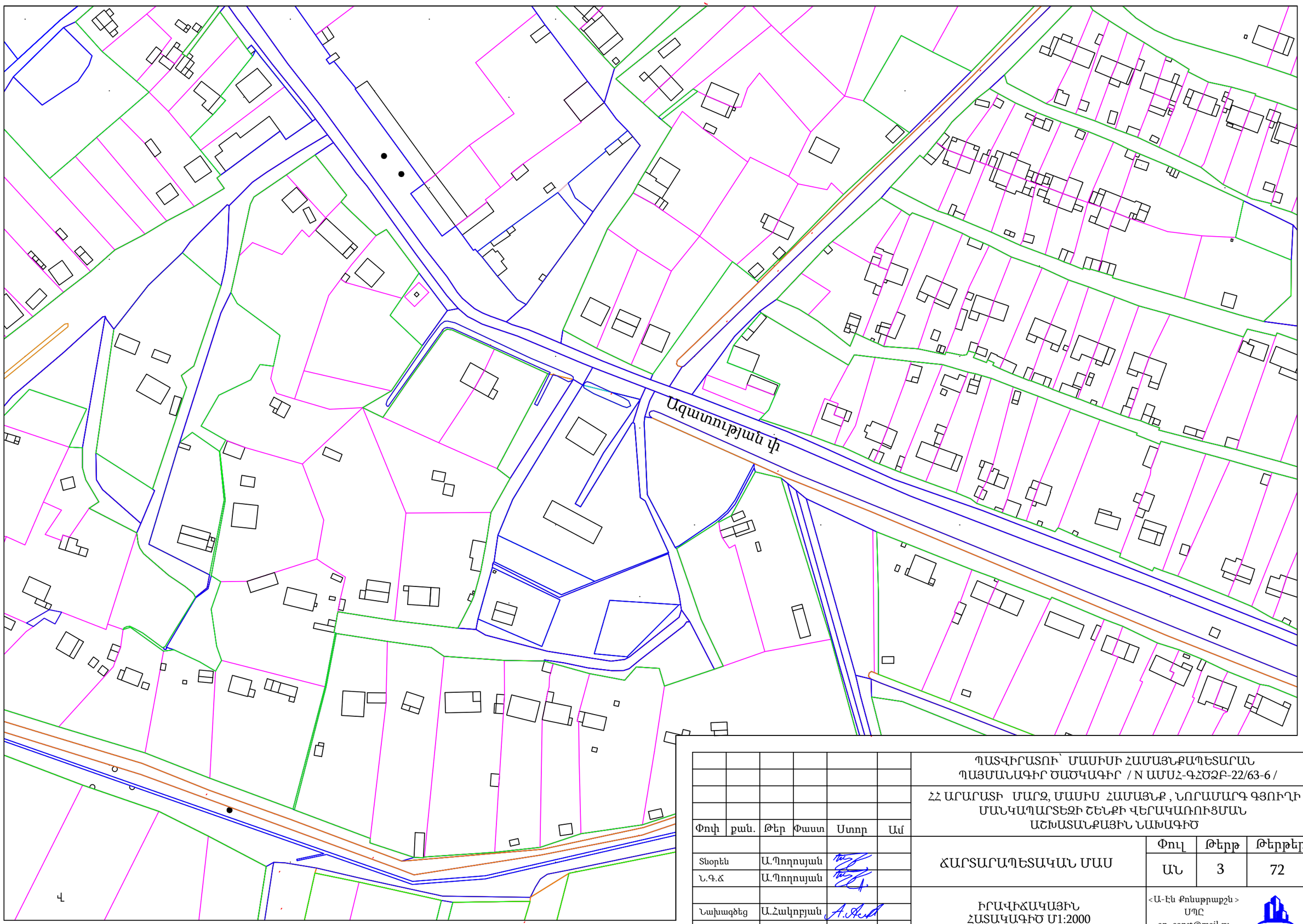

Փոփ	քան.	Թեր	Փաստ	Ստորագրություն	Ամսաթիվ
Տնօրեն		Ա.Պողոսյան			
Ն.Գ.Ճ		Ա.Պողոսյան			
Նախագծեց		Ա.Հակոբյան			

ՊԱՏՎԻՐԱՏՈՒ՝ ՄԱՍԻՍԻ ՀԱՄԱՅՆՔԱՊԵՏԱՐԱՆ
ՊԱՅՄԱՆԱԳԻՐ ԾԱԾԿԱԳԻՐ / N ԱՄՍՀ-ԳՀԾՁԲ-22/63-6 /

ՀՀ ԱՐԱՐԱՏԻ ՄԱՐԶ, ՄԱՍԻՍ ՀԱՄԱՅՆՔ , ՆՈՐԱՄԱՐԳ ԳՅՈՒՂԻ
ՄԱՆԿԱՊԱՐՏԵԶԻ ՇԵՆՔԻ ՎԵՐԱԿԱՌՈՒՑՄԱՆ
ԱՇԽԱՏԱՆՔԱՅԻՆ ՆԱԽԱԳԻԾ

ՃԱՐՏԱՐԱՊԵՏԱԿԱՆ ՄԱՍ

Փուլ	Թերթ	Թերթեր
ԱՆ	3	72

ԻՐԱՎԻՃԱԿԱՅԻՆ
ՀԱՏԱԿԱԳԻԾ Մ1:2000

<Ա-ԷՆ Քոնսթրաքշն >
ՍՊԸ
an_const@mail.ru

ԻՐԱՎԻՃԱԿԱՅԻՆ ՀԱՏԱԿԱԳԻԾ Մ1:1000

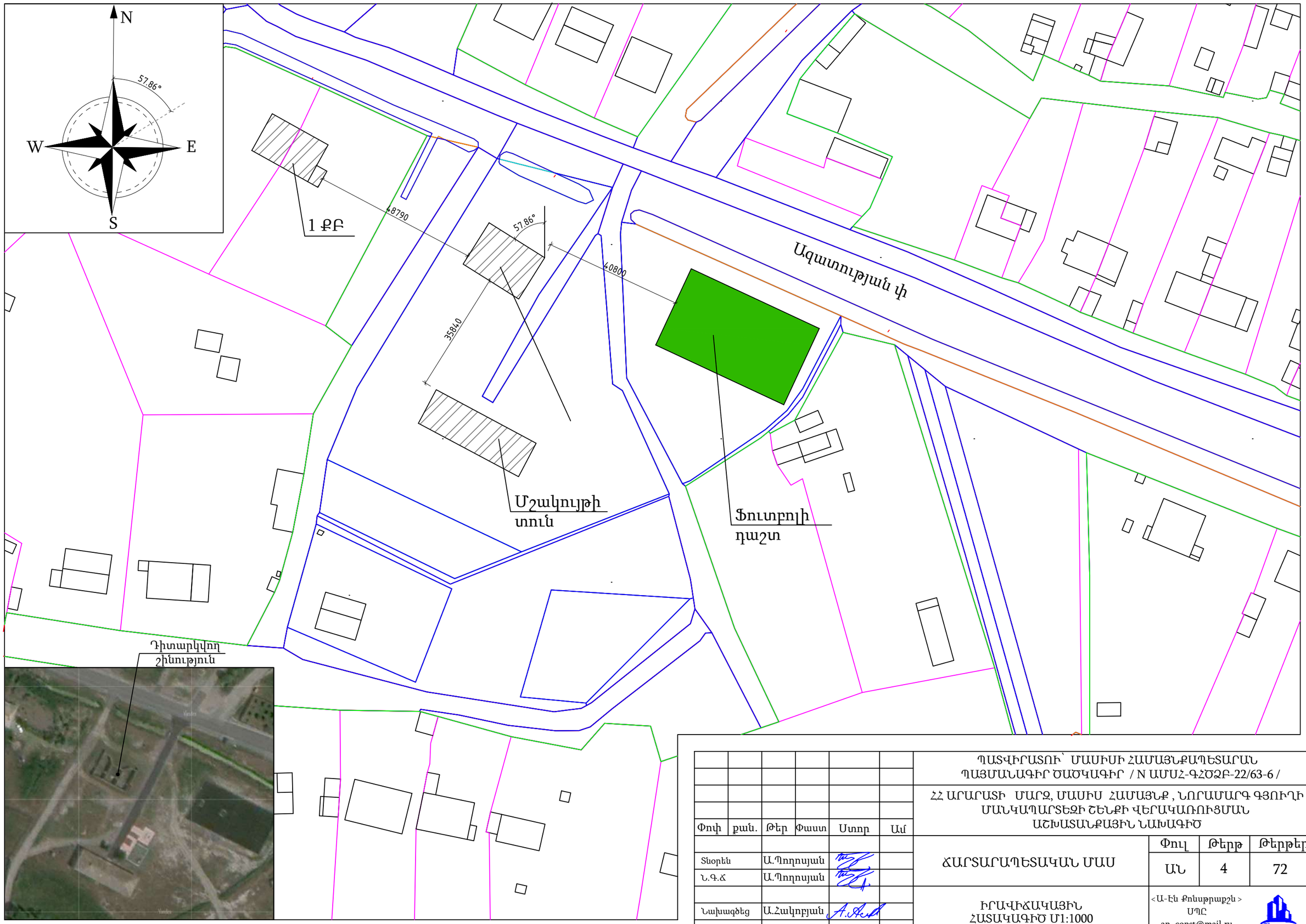

Փոփ	քան.	Թեր	Փաստ	Ստոր	Ամ	ՊԱՏՎԻՐԱՏՈՒ՝ ՄԱՍԻՍԻ ՀԱՄԱՅՆՔԱՊԵՏԱՐԱՆ ՊԱՅՄԱՆԱԳԻՐ ԾԱԾԿԱԳԻՐ / N ԱՄՍՀ-ԳՀԾՁԲ-22/63-6 /
						ՀՀ ԱՐԱՐԱՏԻ ՄԱՐԶ, ՄԱՍԻՍ ՀԱՄԱՅՆՔ , ՆՈՐԱՄԱՐԳ ԳՅՈՒՂԻ ՄԱՆԿԱՊԱՐՏԵԶԻ ՇԵՆՔԻ ՎԵՐԱԿԱՌՈՒՑՄԱՆ ԱՇԽԱՏԱՆՔԱՅԻՆ ՆԱԽԱԳԻԾ
Տնօրեն		Ա.Պողոսյան				ՃԱՐՏԱՐԱՊԵՏԱԿԱՆ ՄԱՍ
Ն.Գ.Ճ		Ա.Պողոսյան				
Նախագծեց		Ա.Հակոբյան				ԻՐԱՎԻՃԱԿԱՅԻՆ ՀԱՏԱԿԱԳԻԾ Մ1:1000

Փուլ	Թերթ	Թերթեր
ԱՆ	4	72

<Ա-Էն Քոնսթրաքշն >
ՍՊԸ
an_const@mail.ru

ԻՐԱՎԻՃԱԿԱՅԻՆ ՀԱՏԱԿԱԳԻԾ Մ1:500

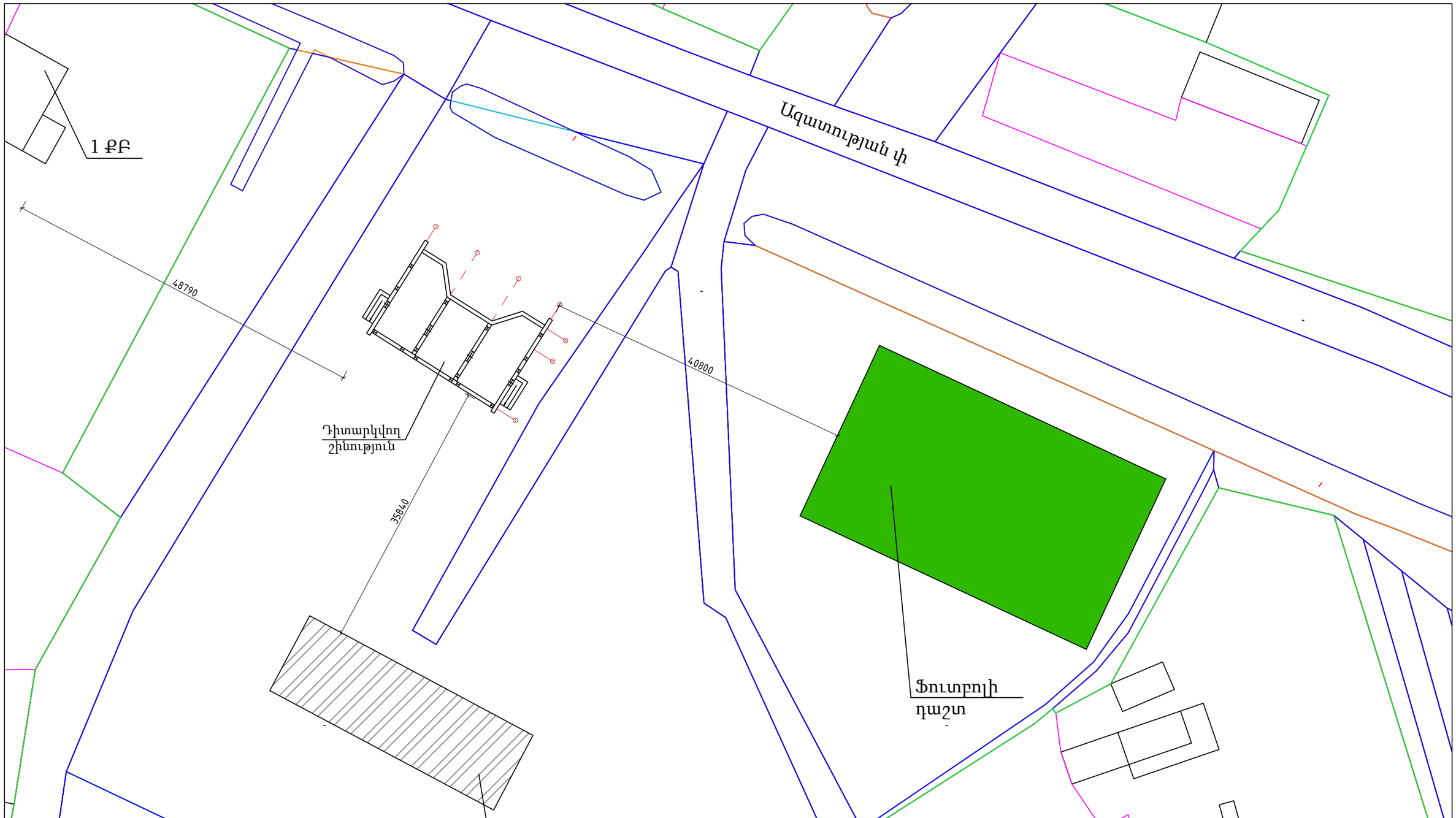

						ՊԱՏՎԻՐԱՏՈՒ՝ ՄԱՍԻՍԻ ՀԱՄԱՅՆՔԱՊԵՏԱՐԱՆ ՊԱՅՄԱՆԱԳԻՐ ԾԱԾԿԱԳԻՐ / N ԱՄՍՀ-ԳՀԾՁԲ-22/63-6 /
						ՀՀ ԱՐԱՐԱՏԻ ՄԱՐԶ, ՄԱՍԻՍ ՀԱՄԱՅՆՔ , ՆՈՐԱՄԱՐԳ ԳՅՈՒՂԻ ՄԱՆԿԱՊԱՐՏԵԶԻ ՇԵՆՔԻ ՎԵՐԱԿԱՌՈՒՑՄԱՆ ԱՇԽԱՏԱՆՔԱՅԻՆ ՆԱԽԱԳԻԾ
Փոփ	քան.	Թեր	Փաստ	Ստոր	Ամ	
Տնօրեն		Ա.Պողոսյան				ՃԱՐՏԱՐԱՊԵՏԱԿԱՆ ՄԱՍ — Փուլ: ԱՆ; Թերթ: 5; Թերթեր: 72
Ն.Գ.Ճ		Ա.Պողոսյան				
Նախագծեց		Ա.Հակոբյան				ԻՐԱՎԻՃԱԿԱՅԻՆ ՀԱՏԱԿԱԳԻԾ Մ1:500

<Ա-Էն Քոնսթրաքշն >
ՍՊԸ
an_const@mail.ru

ԿԱԴԱՍՏՐԱՅԻՆ ՀԱՏԱԿԱԳԻԾ Մ1:500

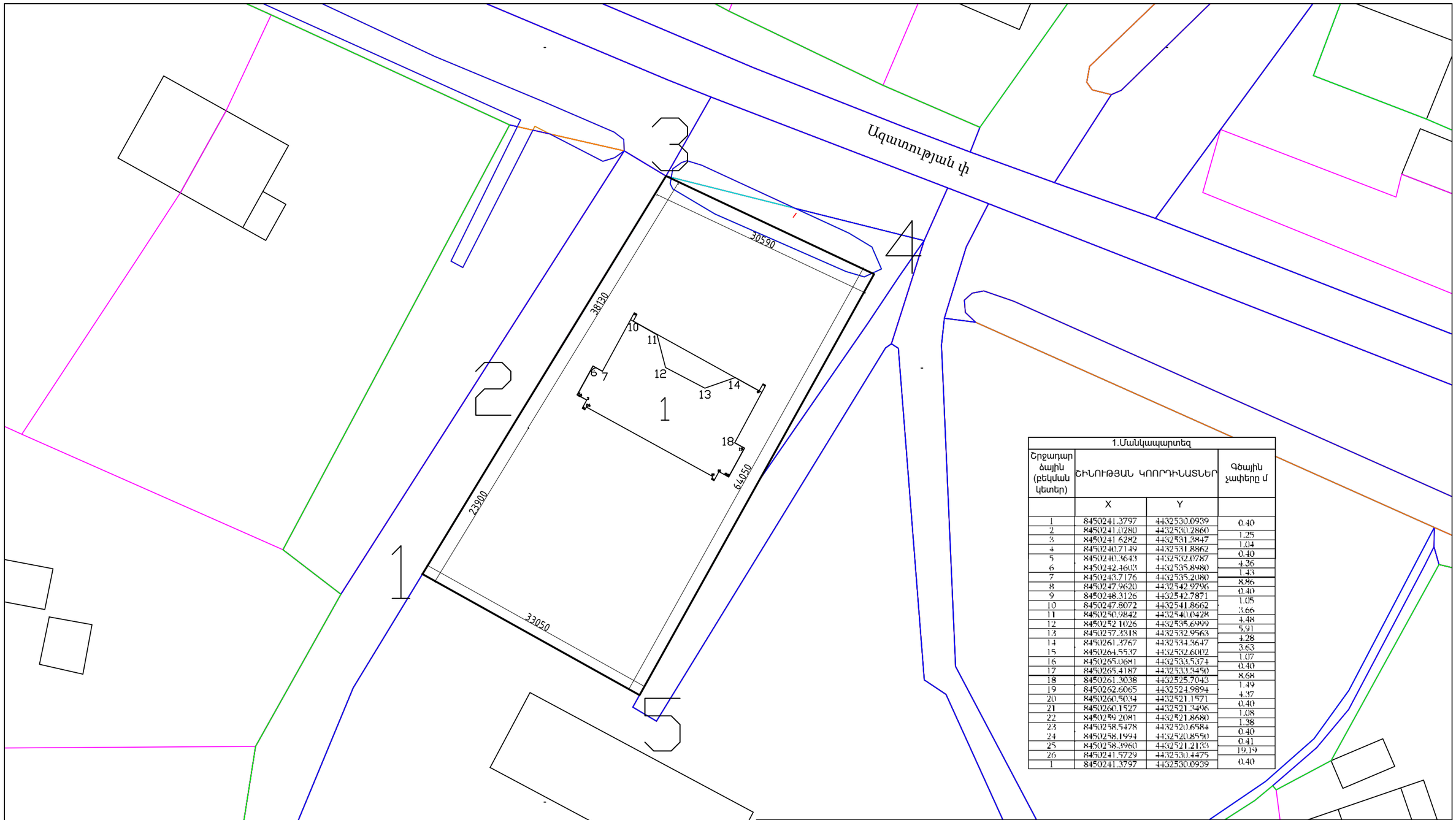

1.Մանկապարտեզ			
Շրջադարձային (բեկման կետեր)	ՇԻՆՈՒԹՅԱՆ ԿՈՈՐԴԻՆԱՏՆԵՐ		Գծային չափերը մ
	X	Y	
1	8450241.3797	4432530.0939	0.40
2	8450241.0280	4432530.2860	1.25
3	8450241.6282	4432531.3847	1.04
4	8450240.7149	4432531.8862	0.40
5	8450240.3643	4432532.0787	4.36
6	8450242.4603	4432535.8980	1.43
7	8450243.7176	4432535.2080	8.86
8	8450247.9620	4432542.9796	0.40
9	8450248.3126	4432542.7871	1.05
10	8450247.8072	4432541.8662	3.66
11	8450250.9842	4432540.0428	4.48
12	8450252.1026	4432535.6999	5.91
13	8450257.3318	4432532.9563	4.28
14	8450261.3767	4432534.3647	3.63
15	8450264.5537	4432532.6002	1.07
16	8450265.0681	4432533.5374	0.40
17	8450265.4187	4432533.3450	8.68
18	8450261.3038	4432525.7043	1.49
19	8450262.6065	4432524.9894	4.37
20	8450260.5034	4432521.1571	0.40
21	8450260.1527	4432521.3496	1.08
22	8450259.2081	4432521.8680	1.38
23	8450258.5478	4432520.6584	0.40
24	8450258.1994	4432520.8550	0.41
25	8450258.3960	4432521.2133	19.19
26	8450241.5729	4432530.4475	0.40
1	8450241.3797	4432530.0939	

Փոփ	քան.	Թեր	Փաստ	Ստոր	Ամ
Տնօրեն		Ա.Պողոսյան			
Ն.Գ.Ճ		Ա.Պողոսյան			
Նախագծեց		Ա.Հակոբյան			

ՊԱՏՎԻՐԱՏՈՒ՝ ՄԱՍԻՍԻ ՀԱՄԱՅՆՔԱՊԵՏԱՐԱՆ
ՊԱՅՄԱՆԱԳԻՐ ԾԱԾԿԱԳԻՐ / N ԱՄՍՀ-ԳՀԾՁԲ-22/63-6 /

ՀՀ ԱՐԱՐԱՏԻ ՄԱՐԶ, ՄԱՍԻՍ ՀԱՄԱՅՆՔ , ՆՈՐԱՄԱՐԳ ԳՅՈՒՂԻ
ՄԱՆԿԱՊԱՐՏԵԶԻ ՇԵՆՔԻ ՎԵՐԱԿԱՌՈՒՑՄԱՆ
ԱՇԽԱՏԱՆՔԱՅԻՆ ՆԱԽԱԳԻԾ

ՃԱՐՏԱՐԱՊԵՏԱԿԱՆ ՄԱՍ

Փուլ	Թերթ	Թերթեր
ԱՆ	6	72

ԿԱԴԱՍՏՐԱՅԻՆ ՀԱՏԱԿԱԳԻԾ Մ1:500

<Ա-ԷՆ Քոնսթրաքշն >
ՍՊԸ
an_const@mail.ru

ԳԼԽԱՎՈՐ ՀԱՏԱԿԱԳԻԾ Մ1:500

						ՊԱՏՎԻՐԱՏՈՒ՝ ՄԱՍԻՍԻ ՀԱՄԱՅՆՔԱՊԵՏԱՐԱՆ ՊԱՅՄԱՆԱԳԻՐ ԾԱԾԿԱԳԻՐ / N ԱՄՍՀ-ԳՀԾՁԲ-22/63-6 /
						ՀՀ ԱՐԱՐԱՏԻ ՄԱՐԶ, ՄԱՍԻՍ ՀԱՄԱՅՆՔ , ՆՈՐԱՄԱՐԳ ԳՅՈՒՂԻ ՄԱՆԿԱՊԱՐՏԵԶԻ ՇԵՆՔԻ ՎԵՐԱԿԱՌՈՒՑՄԱՆ ԱՇԽԱՏԱՆՔԱՅԻՆ ՆԱԽԱԳԻԾ
Փոփ	քան.	Թեր	Փաստ	Ստոր	Ամ	
Տնօրեն		Ա.Պողոսյան				ՃԱՐՏԱՐԱՊԵՏԱԿԱՆ ՄԱՍ
Ն.Գ.Ճ		Ա.Պողոսյան				
Նախագծեց		Ա.Հակոբյան				ԳԼԽԱՎՈՐ ՀԱՏԱԿԱԳԻԾ Մ1:500

Փուլ	Թերթ	Թերթեր
ԱՆ	7	72

<Ա-Էն Քոնսթրաքշն>
ՍՊԸ
an_const@mail.ru

ՆՈՐ ԿԱՌՈՒՑՎՈՂ ՇԻՆՈՒԹՅԱՆ ԵՎ ՀՈՂԱՄԱՍԻ ԿՈՈՐԴԻՆԱՏՆԵՐ

ՇԻՆՈՒԹՅԱՆ ԿՈՈՐԴԻՆԱՏՆԵՐ		
Շրջադարձային (բեկման կետեր)	X	Y
1	8450264.91	4432532.4
2	8450263.15	4432529.15
3	8450260.46	4432524.18
4	8450258.7	4432520.93
5	8450252.01	4432524.64
6	8450251.97	4432524.46
7	8450246.06	4432513.56
8	8450235.16	4432519.47
9	8450241.06	4432530.37
10	8450241.11	4432530.46
11	8450247.33	4432541.93
1	8450264.96	4432532.38

ՀՈՂԱՄԱՍԻ ԿՈՈՐԴԻՆԱՏՆԵՐ		
Շրջադարձային (բեկման կետեր)	X	Y
1	8450219.7856	4432508.2500
2	8450232.2239	4432528.6596
3	8450252.1678	4432561.1574
4	8450279.8361	4432548.1128
5	8450248.6550	4432492.1613
1	8450219.7856	4432508.2500

Փոփ	քան.	Թեր	Փաստ	Ստորագր.	Ամս.				
						ՊԱՏՎԻՐԱՏՈՒ՝ ՄԱՍԻՍԻ ՀԱՄԱՅՆՔԱՊԵՏԱՐԱՆ ՊԱՅՄԱՆԱԳԻՐ ԾԱԾԿԱԳԻՐ / N ԱՄՍՀ-ԳՀՇՁԲ-22/63-6 /			
						ՀՀ ԱՐԱՐԱՏԻ ՄԱՐԶ, ՄԱՍԻՍ ՀԱՄԱՅՆՔ , ՆՈՐԱՄԱՐԳ ԳՅՈՒՂԻ ՄԱՆԿԱՊԱՐՏԵԶԻ ՇԵՆՔԻ ՎԵՐԱԿԱՌՈՒՑՄԱՆ ԱՇԽԱՏԱՆՔԱՅԻՆ ՆԱԽԱԳԻԾ			
Տնօրեն		Ա.Պողոսյան				ՃԱՐՏԱՐԱՊԵՏԱԿԱՆ ՄԱՍ	Փուլ	Թերթ	Թերթեր
Ն.Գ.Ճ		Ա.Պողոսյան					ԱՆ	8	72
Նախագծեց		Ա.Հակոբյան				ՆՈՐ ԿԱՌՈՒՑՎՈՂ ՇԻՆՈՒԹՅԱՆ ԵՎ ՀՈՂԱՄԱՍԻ ԿՈՈՐԴԻՆԱՏՆԵՐ	<Ա-Էն Քոնսթրաքշն > ՍՊԸ an_const@mail.ru		

ԲԱՐԵԿԱՐԳՄԱՆ ՀԱՏԱԿԱԳԻԾ Մ1:500

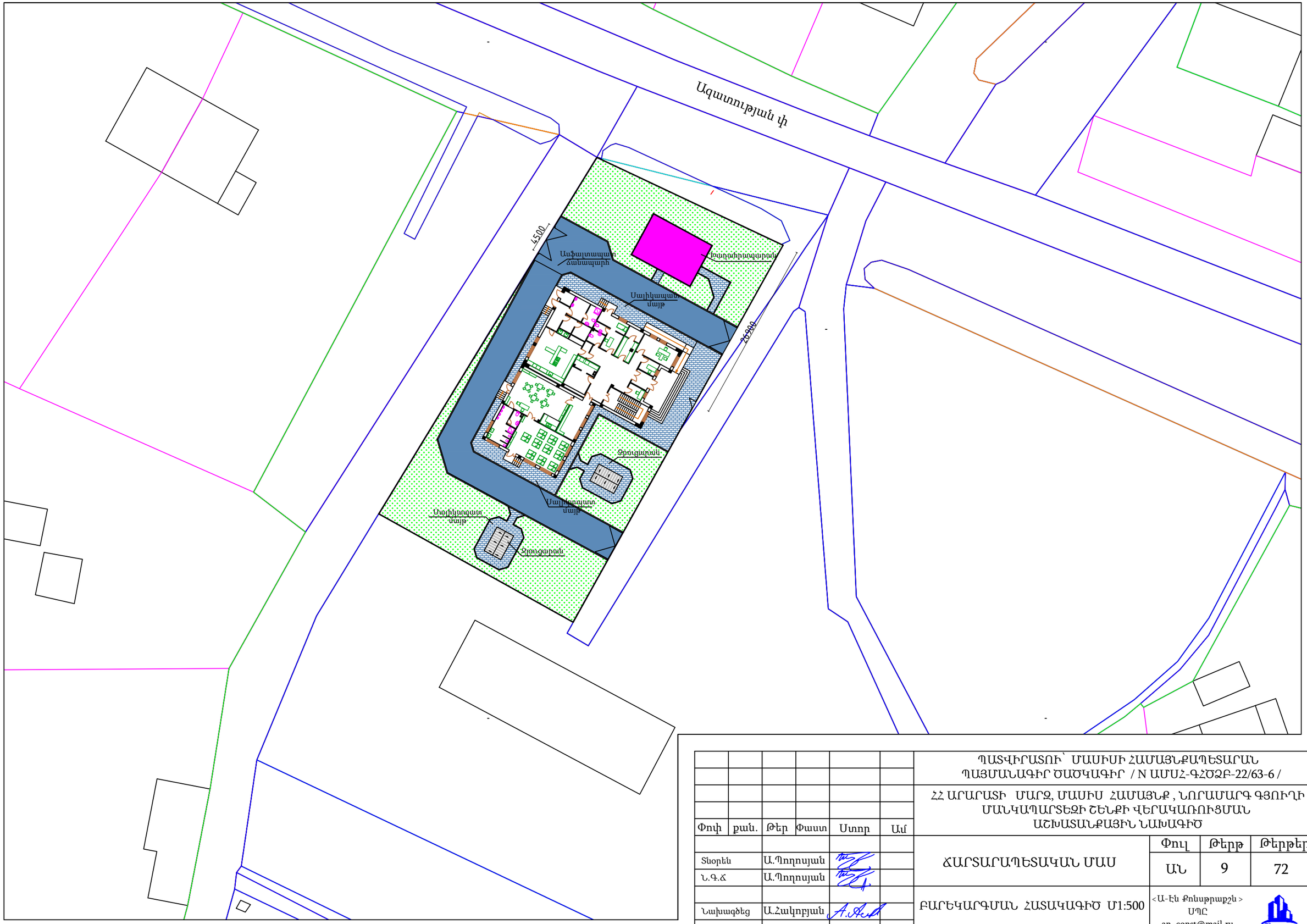

						ՊԱՏՎԻՐԱՏՈՒ՝ ՄԱՍԻՍԻ ՀԱՄԱՅՆՔԱՊԵՏԱՐԱՆ ՊԱՅՄԱՆԱԳԻՐ ԾԱԾԿԱԳԻՐ / N ԱՄՍՀ-ԳՀԾՁԲ-22/63-6 /		
						ՀՀ ԱՐԱՐԱՏԻ ՄԱՐԶ, ՄԱՍԻՍ ՀԱՄԱՅՆՔ , ՆՈՐԱՄԱՐԳ ԳՅՈՒՂԻ ՄԱՆԿԱՊԱՐՏԵԶԻ ՇԵՆՔԻ ՎԵՐԱԿԱՌՈՒՑՄԱՆ ԱՇԽԱՏԱՆՔԱՅԻՆ ՆԱԽԱԳԻԾ		
Փոփ	քան.	Թեր	Փաստ	Ստորագր.	Ամսաթիվ	ՃԱՐՏԱՐԱՊԵՏԱԿԱՆ ՄԱՍ	Փուլ	Թերթ	Թերթեր
Տնօրեն		Ա.Պողոսյան					ԱՆ	9	72
Ն.Գ.Ճ		Ա.Պողոսյան							
Նախագծեց		Ա.Հակոբյան				ԲԱՐԵԿԱՐԳՄԱՆ ՀԱՏԱԿԱԳԻԾ Մ1:500	<Ա-Էն Քոնսթրաքշն > ՍՊԸ an_const@mail.ru		

ՆԿՈՒՂԱՅԻՆ ՀԱՐԿԻ ՀԱՏԱԿԱԳԻԾ
/ՉԱՓԱԳՐՈՒԹՅՈՒՆ/ Մ1:100

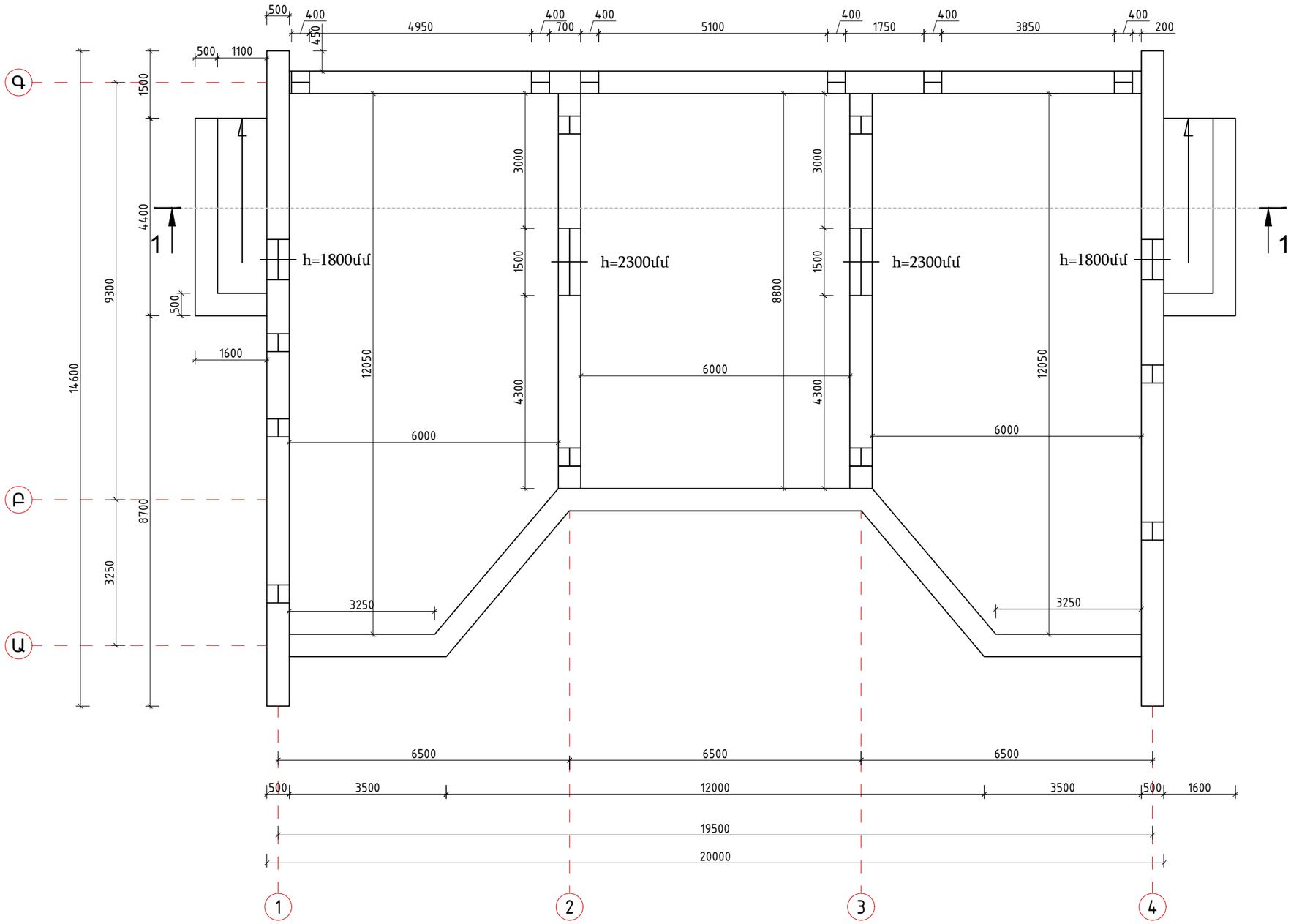

						ՊԱՏՎԻՐԱՏՈՒ՝ ՄԱՍԻՍԻ ՀԱՄԱՅՆՔԱՊԵՏԱՐԱՆ ՊԱՅՄԱՆԱԳԻՐ ԾԱԾԿԱԳԻՐ / N ԱՄՍՀ-ԳՀԾՁԲ-22/63-6 /
						ՀՀ ԱՐԱՐԱՏԻ ՄԱՐԶ, ՄԱՍԻՍ ՀԱՄԱՅՆՔ , ՆՈՐԱՄԱՐԳ ԳՅՈՒՂԻ ՄԱՆԿԱՊԱՐՏԵԶԻ ՇԵՆՔԻ ՎԵՐԱԿԱՌՈՒՑՄԱՆ ԱՇԽԱՏԱՆՔԱՅԻՆ ՆԱԽԱԳԻԾ
Փոփ	քան.	Թեր	Փաստ	Ստորագր.	Ամս.	
Տնօրեն		Ա.Պողոսյան				ՃԱՐՏԱՐԱՊԵՏԱԿԱՆ ՄԱՍ
Ն.Գ.Ճ		Ա.Պողոսյան				
Նախագծեց		Ա.Հակոբյան				ՆԿՈՒՂԱՅԻՆ ՀԱՐԿԻ ՀԱՏԱԿԱԳԻԾ /ՉԱՓԱԳՐՈՒԹՅՈՒՆ/ Մ1:100

Փուլ	Թերթ	Թերթեր
ԱՆ	10	72

<Ա-Էն Քոնսթրաքշն>
ՍՊԸ
an_const@mail.ru

ԿՏՐՎԱԾՔ 1-1
/ՉԱՓԱԳՐՈՒԹՅՈՒՆ/ Մ1:50

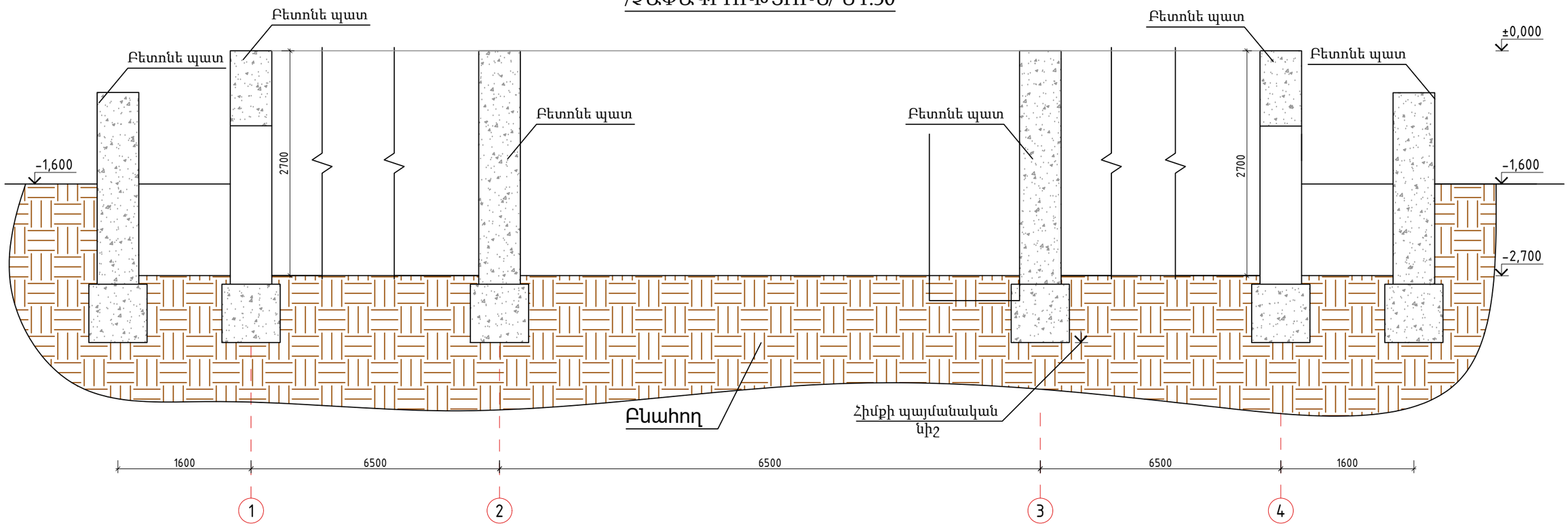

ԻՐԱՎԻՃԱԿԱՅԻՆ ՆԿԱՐՆԵՐ

						ՊԱՏՎԻՐԱՏՈՒ՝ ՄԱՍԻՍԻ ՀԱՄԱՅՆՔԱՊԵՏԱՐԱՆ ՊԱՅՄԱՆԱԳԻՐ ԾԱԾԿԱԳԻՐ / N ԱՄՍՀ-ԳՀԾՁԲ-22/63-6 /
						ՀՀ ԱՐԱՐԱՏԻ ՄԱՐԶ, ՄԱՍԻՍ ՀԱՄԱՅՆՔ , ՆՈՐԱՄԱՐԳ ԳՅՈՒՂԻ ՄԱՆԿԱՊԱՐՏԵԶԻ ՇԵՆՔԻ ՎԵՐԱԿԱՌՈՒՑՄԱՆ ԱՇԽԱՏԱՆՔԱՅԻՆ ՆԱԽԱԳԻԾ
Փոփ	քան.	Թեր	Փաստ	Ստորագր.	Ամսաթիվ	
Տնօրեն		Ա.Պողոսյան				ՃԱՐՏԱՐԱՊԵՏԱԿԱՆ ՄԱՍ
Ն.Գ.Ճ		Ա.Պողոսյան				
Նախագծեց		Ա.Հակոբյան				ԿՏՐՎԱԾՔ 1-1 /ՉԱՓԱԳՐՈՒԹՅՈՒՆ/ Մ1:100

Փուլ	Թերթ	Թերթեր
ԱՆ	11	72

<Ա-Էն Քոնսթրաքշն>
ՍՊԸ
an_const@mail.ru

ՃԱԿԱՏ 1-4
/ՉԱՓԱԳՐՈՒԹՅՈՒՆ/ Մ1:100

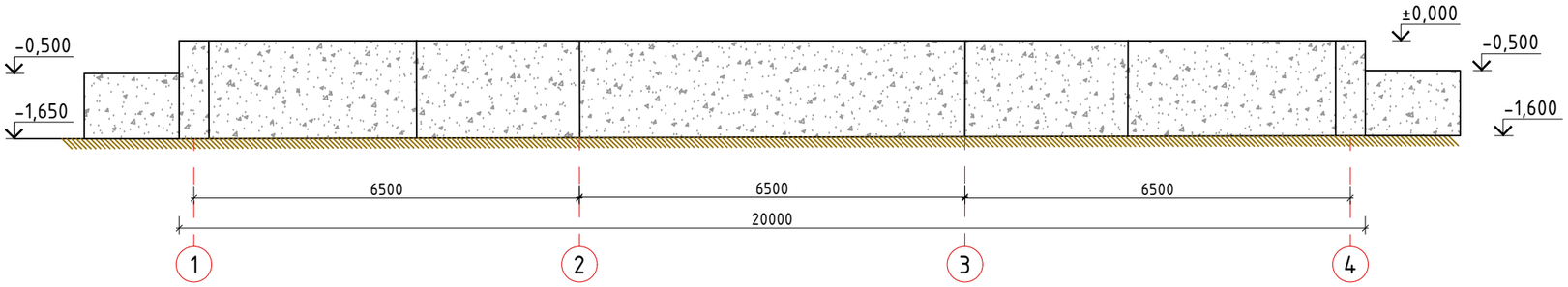

ՃԱԿԱՏ 4-1
/ՉԱՓԱԳՐՈՒԹՅՈՒՆ/ Մ1:100

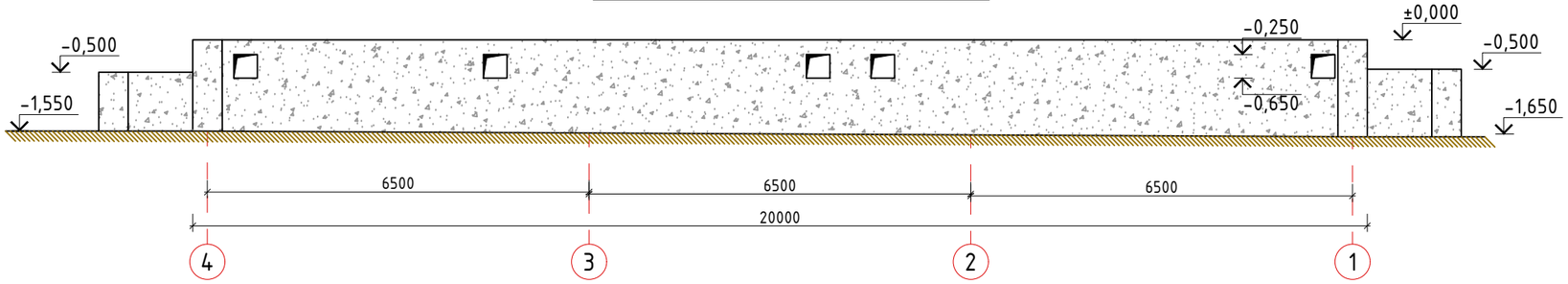

ՃԱԿԱՏ Գ-Ա
/ՉԱՓԱԳՐՈՒԹՅՈՒՆ/ Մ1:100

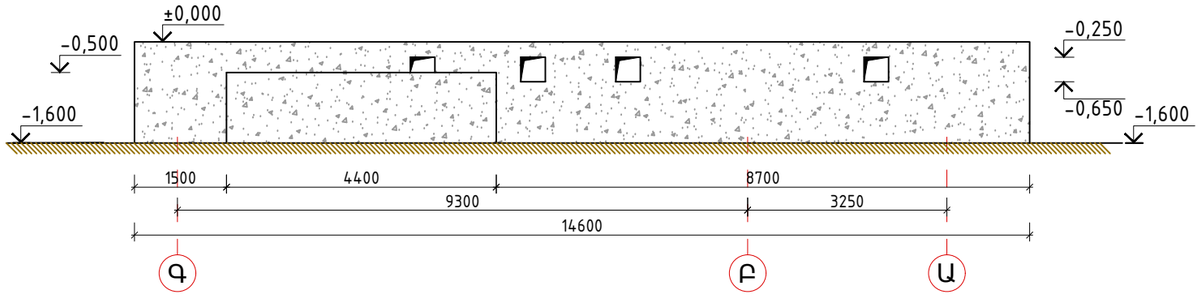

ՃԱԿԱՏ Ա-Գ
/ՉԱՓԱԳՐՈՒԹՅՈՒՆ/ Մ1:100

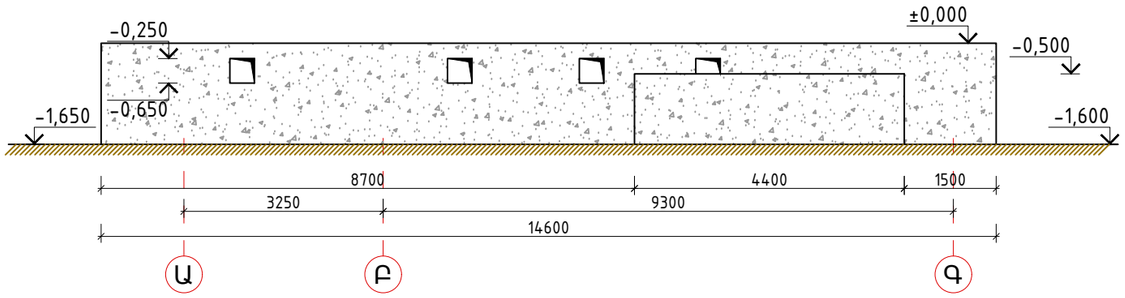

ԻՐԱՎԻՃԱԿԱՅԻՆ ՆԿԱՐՆԵՐ

						ՊԱՏՎԻՐԱՏՈՒ՝ ՄԱՍԻՍԻ ՀԱՄԱՅՆՔԱՊԵՏԱՐԱՆ ՊԱՅՄԱՆԱԳԻՐ ԾԱԾԿԱԳԻՐ / N ԱՄՍՀ-ԳՀՇՁԲ-22/63-6 /		
						ՀՀ ԱՐԱՐԱՏԻ ՄԱՐԶ, ՄԱՍԻՍ ՀԱՄԱՅՆՔ , ՆՈՐԱՄԱՐԳ ԳՅՈՒՂԻ ՄԱՆԿԱՊԱՐՏԵԶԻ ՇԵՆՔԻ ՎԵՐԱԿԱՌՈՒՑՄԱՆ ԱՇԽԱՏԱՆՔԱՅԻՆ ՆԱԽԱԳԻԾ		
Փոփ	քան.	Թեր	Փաստ	Ստորագր.	Ամս.			
						ՃԱՐՏԱՐԱՊԵՏԱԿԱՆ ՄԱՍ	Փուլ	Թերթ	Թերթեր
Տնօրեն		Ա.Պողոսյան					ԱՆ	12	72
Ն.Գ.Ճ		Ա.Պողոսյան							
Նախագծեց		Ա.Հակոբյան				ՃԱԿԱՏՆԵՐ /ՉԱՓԱԳՐՈՒԹՅՈՒՆ/ Մ1:100	<Ա-Էն Քոնսթրաքշն> ՍՊԸ an_const@mail.ru		

ՊԱՏԵՐԻ ՔԱՆԴՄԱՆ ՀԱՏԱԿԱԳԻԾ
/ՉԱՓԱԳՐՈՒԹՅՈՒՆ/ Մ1:100

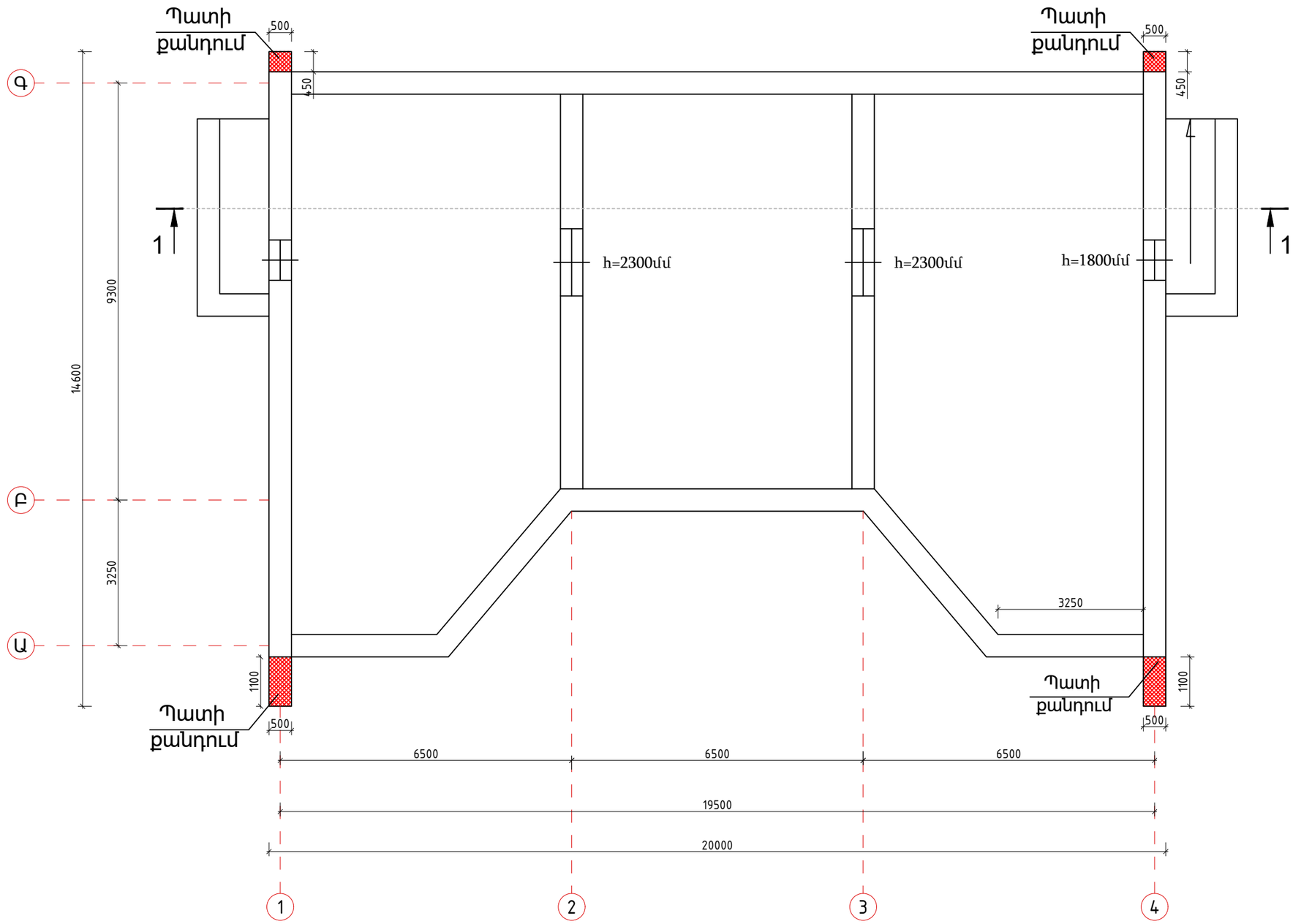

Ծանոթություն

1. Առաջին հարկի հատակագիծը տես թերթ 6-ում
2. Կտրվածք 1-1 ,տես թերթ 7-ում

Պայմանական նշաններ		
Հ/Հ	Անվանումը	Նշանը
1	Պատերի քանդում	

						ՊԱՏՎԻՐԱՏՈՒ՝ ՄԱՍԻՍԻ ՀԱՄԱՅՆՔԱՊԵՏԱՐԱՆ ՊԱՅՄԱՆԱԳԻՐ ԾԱԾԿԱԳԻՐ / N ԱՄՍՀ-ԳՀԾՁԲ-22/63-6 /
						ՀՀ ԱՐԱՐԱՏԻ ՄԱՐԶ, ՄԱՍԻՍ ՀԱՄԱՅՆՔ , ՆՈՐԱՄԱՐԳ ԳՅՈՒՂԻ ՄԱՆԿԱՊԱՐՏԵԶԻ ՇԵՆՔԻ ՎԵՐԱԿԱՌՈՒՑՄԱՆ ԱՇԽԱՏԱՆՔԱՅԻՆ ՆԱԽԱԳԻԾ
Փոփ	քան.	Թեր	Փաստ	Ստոր	Ամ	
Տնօրեն		Ա.Պողոսյան				ՃԱՐՏԱՐԱՊԵՏԱԿԱՆ ՄԱՍ
Ն.Գ.Ճ		Ա.Պողոսյան				
Նախագծեց		Ա.Հակոբյան				ՊԱՏԵՐԻ ՔԱՆԴՄԱՆ ՀԱՏԱԿԱԳԻԾ /ՉԱՓԱԳՐՈՒԹՅՈՒՆ/ Մ1:100

Փուլ	Թերթ	Թերթեր
ԱՆ	13	72

<Ա-Էն Քոնսթրաքշն>
ՍՊԸ
an_const@mail.ru

ՊԱՏԵՐԻ ՔԱՆԴՄԱՆ ՍԽԵՄԱՆԵՐ
ՃԱԿԱՏ 1-4 Մ1:100

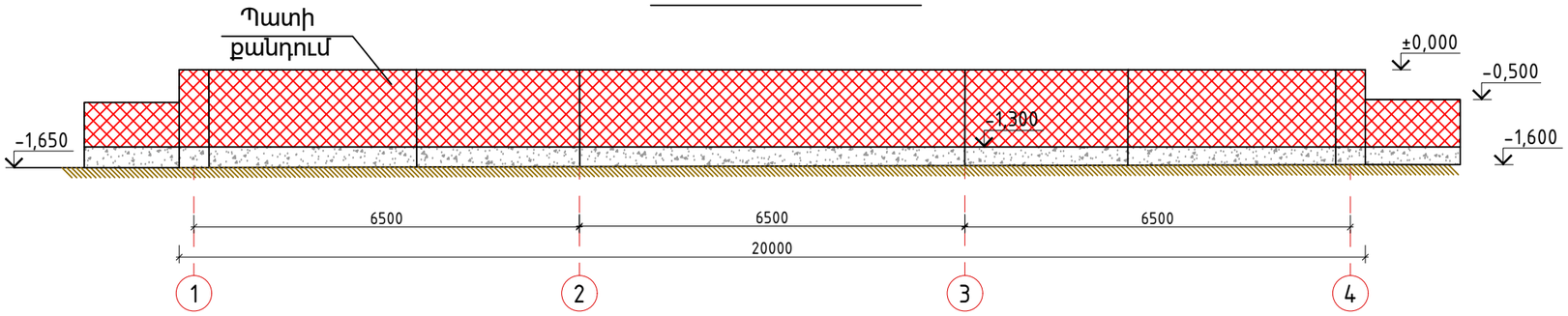

ՊԱՏԵՐԻ ՔԱՆԴՄԱՆ ՍԽԵՄԱՆԵՐ
ՃԱԿԱՏ 4-1 Մ1:100

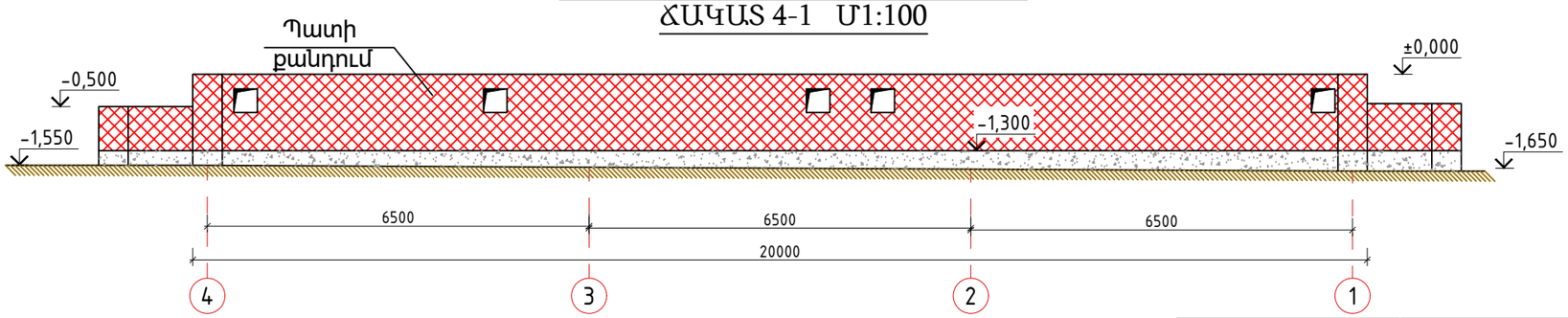

ՊԱՏԵՐԻ ՔԱՆԴՄԱՆ ՍԽԵՄԱՆԵՐ
ՃԱԿԱՏ Գ-Ա Մ1:100

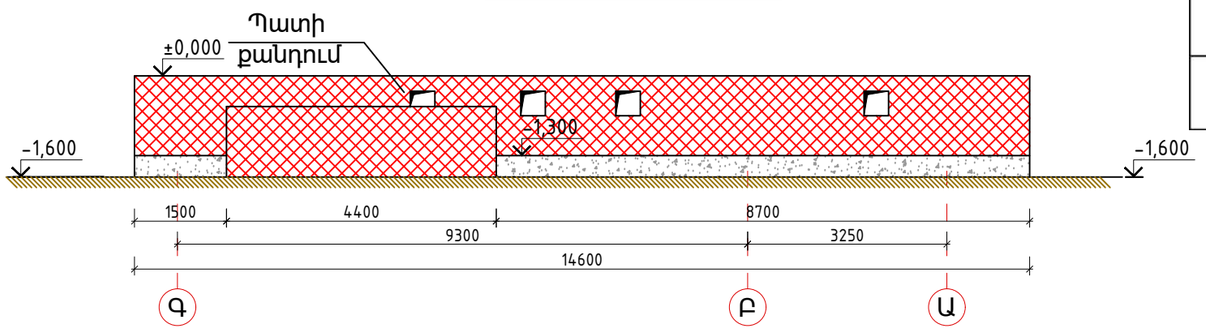

ՊԱՏԵՐԻ ՔԱՆԴՄԱՆ ՍԽԵՄԱՆԵՐ
ՃԱԿԱՏ Ա-Գ Մ1:100

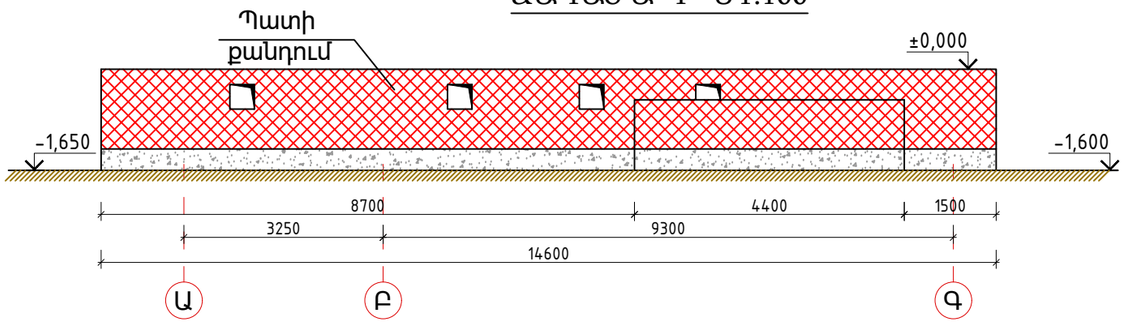

ՀՈՂԱՅԻՆ ԱՇԽԱՏԱՆՔՆԵՐԻ ՄԱՄՆԱԳԻՐ					
Հ/Հ	Անվանումը	Չափման միավոր	Ընդհամենը	Քանակ	Ընդհանուր
1	Գոյություն ունեցող բետոնե պատերի քանդում	մ^3	52	1	52
2	Բետոնե աղբի տեղափոխում 5 կմ	տ	88,4	1	88,4

Պայմանական նշաններ		
Հ/Հ	Անվանումը	Նշանը
1	Պատերի քանդում	

Ծանոթություն

1. Ճակատների գծագրերը տես թերթ 8-ում
2. Կտրվածք 1-1 ,տես թերթ 7-ում

						ՊԱՏՎԻՐԱՏՈՒ՝ ՄԱՍԻՍԻ ՀԱՄԱՅՆՔԱՊԵՏԱՐԱՆ ՊԱՅՄԱՆԱԳԻՐ ԾԱԾԿԱԳԻՐ / N ԱՄՍՀ-ԳՀԾՁԲ-22/63-6 /
						ՀՀ ԱՐԱՐԱՏԻ ՄԱՐԶ, ՄԱՍԻՍ ՀԱՄԱՅՆՔ , ՆՈՐԱՄԱՐԳ ԳՅՈՒՂԻ ՄԱՆԿԱՊԱՐՏԵԶԻ ՇԵՆՔԻ ՎԵՐԱԿԱՌՈՒՑՄԱՆ ԱՇԽԱՏԱՆՔԱՅԻՆ ՆԱԽԱԳԻԾ
Փոփ	քան.	Թեր	Փաստ	Ստոր	Ամ	
Տնօրեն		Ա.Պողոսյան				ՃԱՐՏԱՐԱՊԵՏԱԿԱՆ ՄԱՍ
Ն.Գ.Ճ		Ա.Պողոսյան				
Նախագծեց		Ա.Հակոբյան				ՊԱՏԵՐԻ ՔԱՆԴՄԱՆ ՍԽԵՄԱՆԵՐ ՃԱԿԱՏՆԵՐ Մ1:100

Փուլ	Թերթ	Թերթեր
ԱՆ	14	72

<Ա-Էն Քոնսթրաքշն>
ՍՊԸ
an_const@mail.ru

ՆԿՈՒՂԱՅԻՆ ՀԱՐԿԻ ՀԱՏԱԿԱԳԻԾ
/ՎԵՐԱԿԱՌՈՒՑՈՒՄ/ Մ1:100

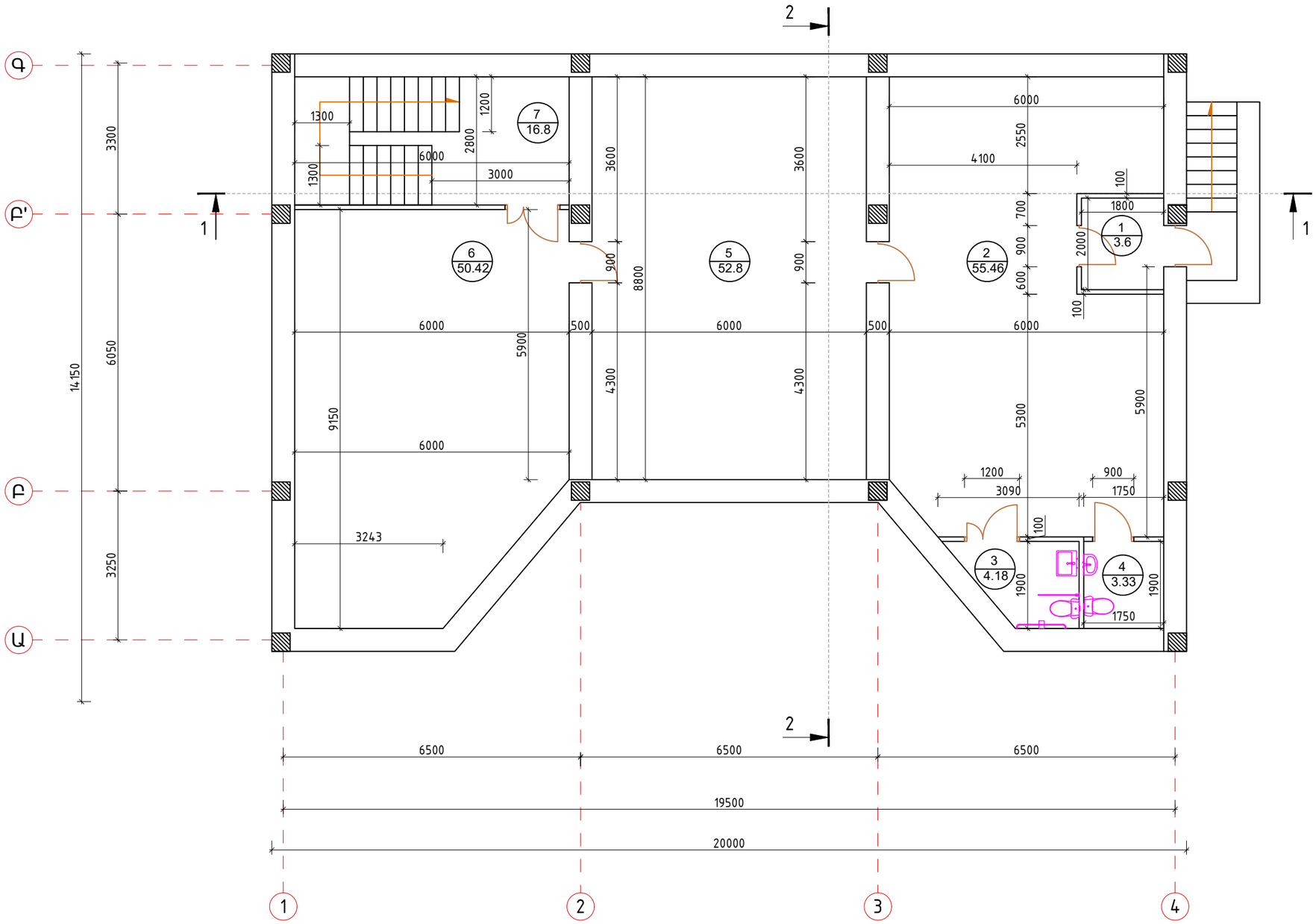

ՆԿՈՒՂԱՅԻՆ ՀԱՐԿԻ ՍԵՆՅԱԿՆԵՐԻ ԱՆՎԱՆԱՑԱՆԿ

Հ/Հ	ԱՆՎԱՆՈՒՄԸ	ՄԱԿԵՐԵՍԸ Մ²
1	ՆԱԽԱՄՈՒՏՔ	3.6
2	ՍՐԱՀ	55.46
3	ՀԱՇՄԱՆԴԱՄՆԵՐԻ ՍԱՆՀԱՆԳՈՒՅՑ	4.18
4	ՍԱՆՀԱՆԳՈՒՅՑ	3.33
5	ՍՐԱՀ	52.8
6	ՍՐԱՀ	50.42
7	ԱՍՏԻՃԱՆԱՎԱՆԴԱԿ	16.8

						ՊԱՏՎԻՐԱՏՈՒ՝ ՄԱՍԻՍԻ ՀԱՄԱՅՆՔԱՊԵՏԱՐԱՆ ՊԱՅՄԱՆԱԳԻՐ ԾԱԾԿԱԳԻՐ / N ԱՄՍՀ-ԳՀԾՁԲ-22/63-6 /
						ՀՀ ԱՐԱՐԱՏԻ ՄԱՐԶ, ՄԱՍԻՍ ՀԱՄԱՅՆՔ , ՆՈՐԱՄԱՐԳ ԳՅՈՒՂԻ ՄԱՆԿԱՊԱՐՏԵԶԻ ՇԵՆՔԻ ՎԵՐԱԿԱՌՈՒՑՄԱՆ ԱՇԽԱՏԱՆՔԱՅԻՆ ՆԱԽԱԳԻԾ
Փոփ	քան.	Թեր	Փաստ	Ստորագր	Ամս	
Տնօրեն		Ա.Պողոսյան				ՃԱՐՏԱՐԱՊԵՏԱԿԱՆ ՄԱՍ
Ն.Գ.Ճ		Ա.Պողոսյան				
Նախագծեց		Ա.Հակոբյան				ՆԿՈՒՂԱՅԻՆ ՀԱՐԿԻ ՀԱՏԱԿԱԳԻԾ /ՎԵՐԱԿԱՌՈՒՑՈՒՄ/ Մ1:100

Փուլ	Թերթ	Թերթեր
ԱՆ	15	72

<Ա-ԷՆ Քոնսթրաքշն>
ՍՊԸ
an_const@mail.ru

ԱՌԱՋԻՆ ՀԱՐԿԻ ՀԱՏԱԿԱԳԻԾ
/ՉԱՓԱԴՐՈՒՄ/ Մ1:100

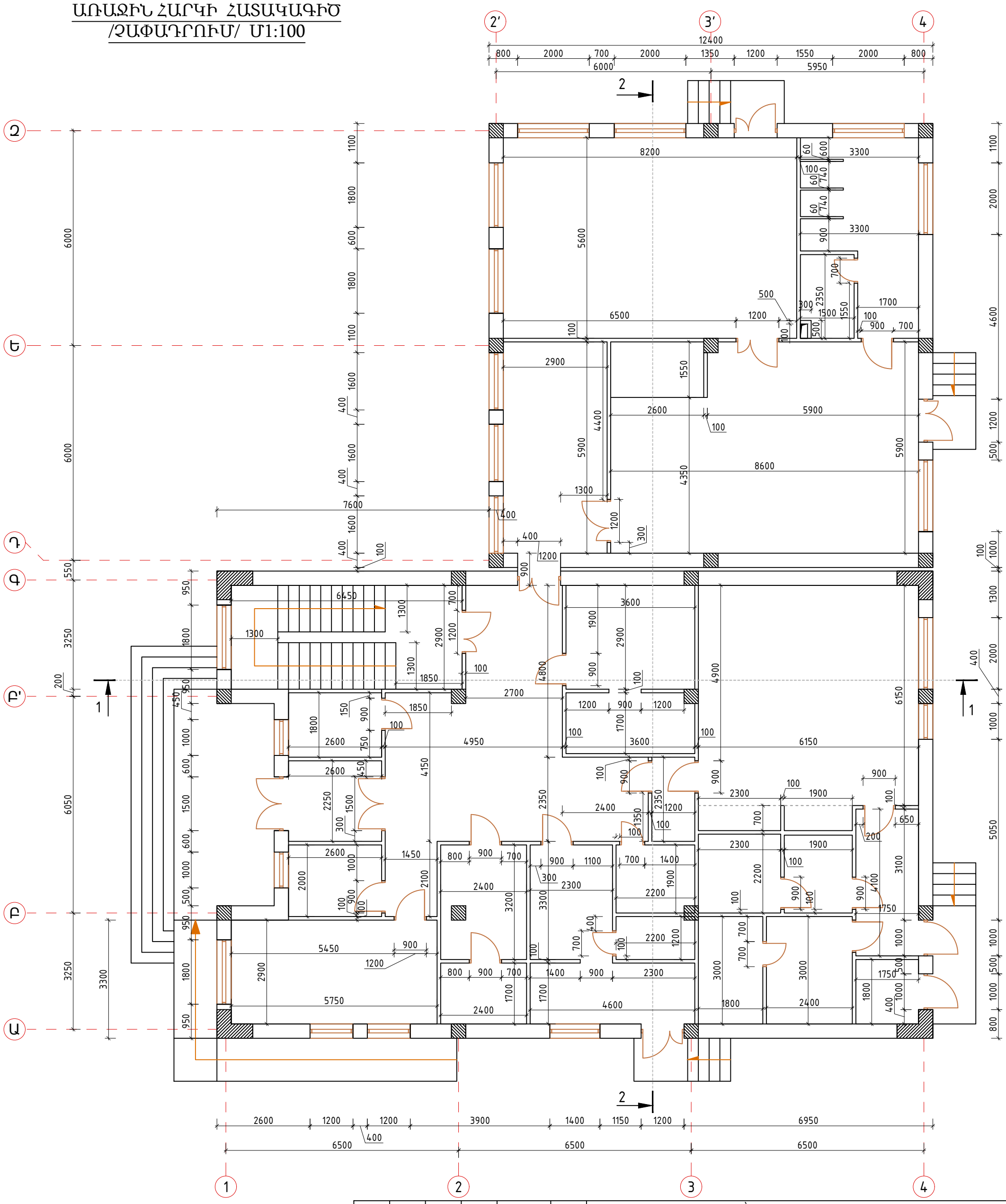

						ՊԱՏՎԻՐԱՏՈՒ՝ ՄԱՍԻՍԻ ՀԱՄԱՅՆՔԱՊԵՏԱՐԱՆ ՊԱՅՄԱՆԱԳԻՐ ԾԱԾԿԱԳԻՐ / N ԱՄՍՀ-ԳՀԾՁԲ-22/63-6 /
						ՀՀ ԱՐԱՐԱՏԻ ՄԱՐԶ, ՄԱՍԻՍ ՀԱՄԱՅՆՔ , ՆՈՐԱՄԱՐԳ ԳՅՈՒՂԻ ՄԱՆԿԱՊԱՐՏԵԶԻ ՇԵՆՔԻ ՎԵՐԱԿԱՌՈՒՑՄԱՆ ԱՇԽԱՏԱՆՔԱՅԻՆ ՆԱԽԱԳԻԾ
Փոփ	քան.	Թեր	Փաստ	Ստոր	Ամ	
Տնօրեն		Ա.Պողոսյան				ՃԱՐՏԱՐԱՊԵՏԱԿԱՆ ՄԱՍ
Ն.Գ.Ճ		Ա.Պողոսյան				
Նախագծեց		Ա.Հակոբյան				ԱՌԱՋԻՆ ՀԱՐԿԻ ՀԱՏԱԿԱԳԻԾ /ՉԱՓԱԴՐՈՒՄ/ Մ1:100

Փուլ	Թերթ	Թերթեր
ԱՆ	16	72

<Ա-Էն Քոնսթրաքշն>
ՍՊԸ
an_const@mail.ru

ԱՌԱՋԻՆ ՀԱՐԿԻ ՍԵՆՅԱԿՆԵՐԻ ԱՆՎԱՆԱՑԱՆԿ

Հ/Հ	ԱՆՎԱՆՈՒՄԸ	ՄԱԿԵՐԵՍԸ Մ²
1	ՆԱԽԱՄՈՒՏՔ	5.85
2	ՄԻՋԱՆՑՔ	37.3
3	ՏՆՏԵՍՎԱՐԻ ՍԵՆՅԱԿ	5.2
4	ՊԱՀԱԿԱԿԵՏ	4.68
5	ՏՆՕՐԵՆԻ ՍԵՆՅԱԿ	13.2
6	ՏՆՏԵՍԱԿԱՆ ՊԱՀԵՍՏ	7.68
7	ԷԼ. ՎԱՀԱՆԱԿ	4.1
8	ԲԺՇԿԻ ՍԵՆՅԱԿ	7.36
9	ՄԵԿՈՒՍԱՐԱՆ	7.82
10	ՍԱՆՀԱՆԳՈՒՅՑ	2.64
11	ՍԱՆՀԱՆԳՈՒՅՑ	4.18
12	ԿԱԹՍԱՅԱՏՈՒՆ	3.15
13	ՆԱԽԱՄՈՒՏՔ	7.2
14	ՀԱՆԴԵՐՁԱՐԱՆ	7.2
15	ՍԱՆՀԱՆԳՈՒՅՑ	5.8
16	ՉՈՐ ՄԹԵՐՔԻ ՊԱՀԵՍՏ	4.18
17	ԲԱՆՁԱՐԵՂԵՆԻ ՊԱՀԵՍՏ	5.06
18	ԽՈՀԱՆՈՑ	40.77
19	ՄԻՋԱՆՑՔ	2.82
20	ՍՊԻՏԱԿԵՂԵՆԻ ՊԱՀԵՍՏ	10.44
21	ԼՎԱՑՔԱՏՈՒՆ	6.12
22	ՀԱՆԴԵՐՁԱՐԱՆ	17.11
23	ԽԱՂԱՍՍԵՆՅԱԿ	46.74
23/1	ԽՈՀԱՆՈՑ	4
24	ՆՆՁԱՐԱՆ	45.92
25	ՍԱՆՀԱՆԳՈՒՅՑ	14.58
26	ՀԱՇՄԱՆԴԱՄՆԵՐԻ ՍԱՆՀԱՆԳՈՒՅՑ	3.76
27	ԱՍՏԻՃԱՆԱԿԱՆԴԱԿ	18.7

ԱՌԱՋԻՆ ՀԱՐԿԻ ՀԱՏԱԿԱԳԻԾ
/ԿԱՀԱՎՈՐՈՒՄ/ Մ1:100

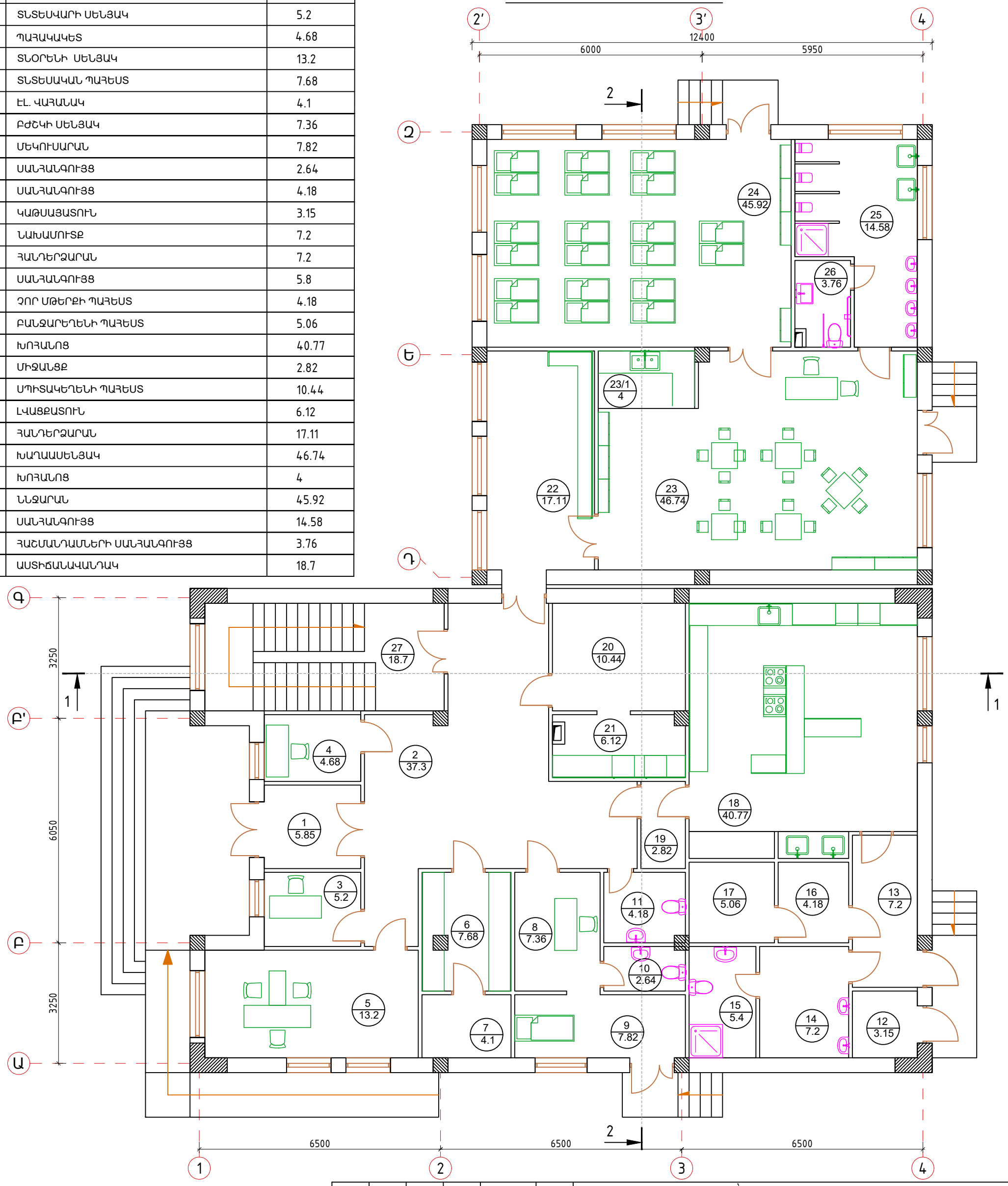

						ՊԱՏՎԻՐԱՏՈՒ՝ ՄԱՍԻՍԻ ՀԱՄԱՅՆՔԱՊԵՏԱՐԱՆ ՊԱՅՄԱՆԱԳԻՐ ԾԱԾԿԱԳԻՐ / N ԱՄՍՀ-ԳՀԾՁԲ-22/63-6 /
						ՀՀ ԱՐԱՐԱՏԻ ՄԱՐԶ, ՄԱՍԻՍ ՀԱՄԱՅՆՔ , ՆՈՐԱՄԱՐԳ ԳՅՈՒՂԻ ՄԱՆԿԱՊԱՐՏԵԶԻ ՇԵՆՔԻ ՎԵՐԱԿԱՌՈՒՑՄԱՆ ԱՇԽԱՏԱՆՔԱՅԻՆ ՆԱԽԱԳԻԾ
Փոփ	քան.	Թեր	Փաստ	Ստոր	Ամ	
Տնօրեն		Ա.Պողոսյան				ՃԱՐՏԱՐԱՊԵՏԱԿԱՆ ՄԱՍ
Ն.Գ.Ճ		Ա.Պողոսյան				
Նախագծեց		Ա.Հակոբյան				ԱՌԱՋԻՆ ՀԱՐԿԻ ՀԱՏԱԿԱԳԻԾ /ԿԱՀԱՎՈՐՈՒՄ/ Մ1:100

Փուլ	Թերթ	Թերթեր
ԱՆ	17	72

<Ա-Էն Քոնսթրաքշն>
ՍՊԸ
an_const@mail.ru

ԵՐԿՐՈՐԴ ՀԱՐԿԻ ՀԱՏԱԿԱԳԻԾ
/ՉԱՓԱԴՐՈՒՄ/ Մ1:100

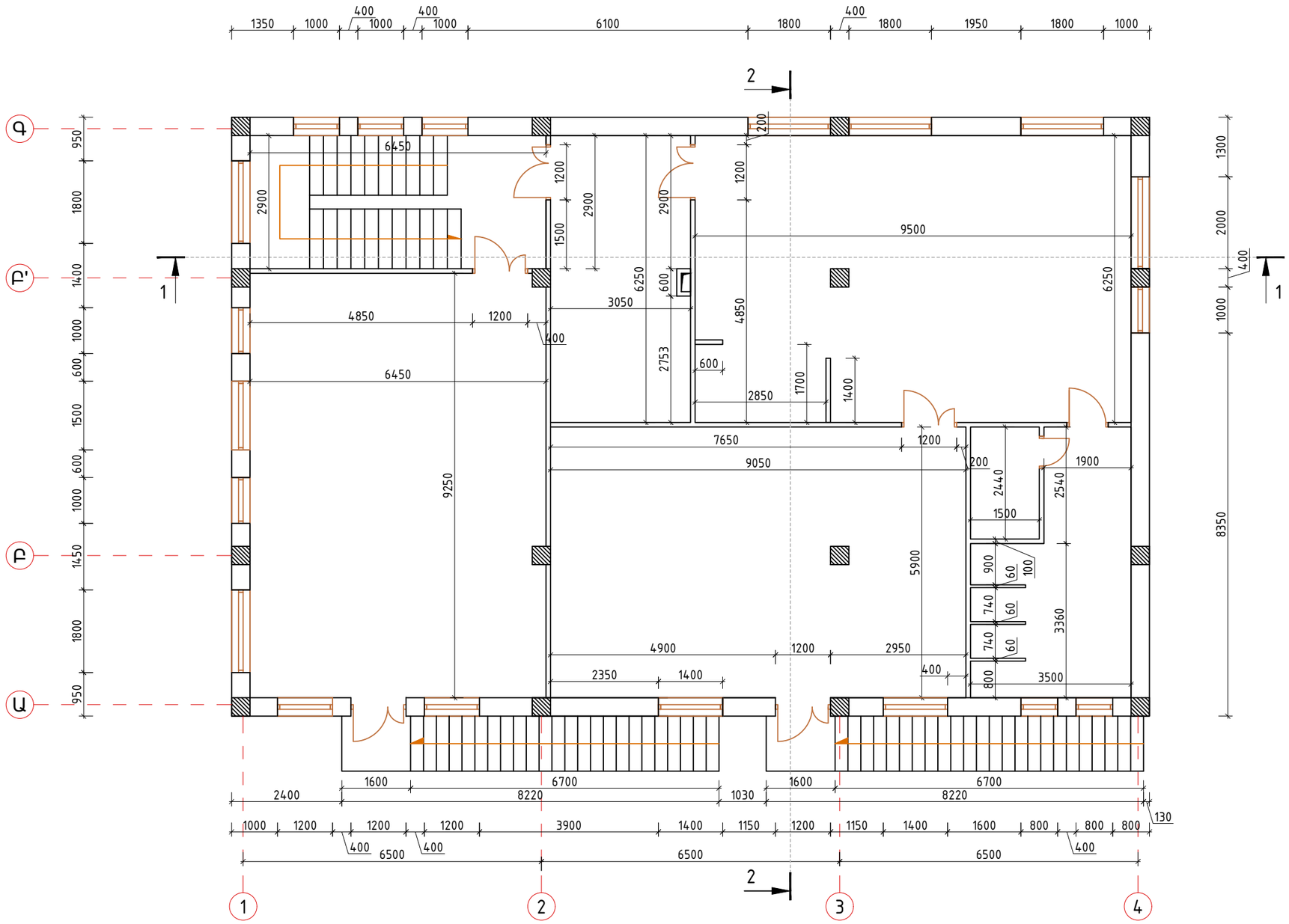

						ՊԱՏՎԻՐԱՏՈՒ՝ ՄԱՍԻՍԻ ՀԱՄԱՅՆՔԱՊԵՏԱՐԱՆ ՊԱՅՄԱՆԱԳԻՐ ԾԱԾԿԱԳԻՐ / N ԱՄՍՀ-ԳՀԾՁԲ-22/63-6 /		
						ՀՀ ԱՐԱՐԱՏԻ ՄԱՐԶ, ՄԱՍԻՍ ՀԱՄԱՅՆՔ , ՆՈՐԱՄԱՐԳ ԳՅՈՒՂԻ ՄԱՆԿԱՊԱՐՏԵԶԻ ՇԵՆՔԻ ՎԵՐԱԿԱՌՈՒՑՄԱՆ ԱՇԽԱՏԱՆՔԱՅԻՆ ՆԱԽԱԳԻԾ		
Փոփ	քան.	Թեր	Փաստ	Ստորագր.	Ամս.			
Տնօրեն		Ա.Պողոսյան				ՃԱՐՏԱՐԱՊԵՏԱԿԱՆ ՄԱՍ	Փուլ	Թերթ	Թերթեր
Ն.Գ.Ճ		Ա.Պողոսյան					ԱՆ	18	72
Նախագծեց		Ա.Հակոբյան				ԵՐԿՐՈՐԴ ՀԱՐԿԻ ՀԱՏԱԿԱԳԻԾ /ՉԱՓԱԴՐՈՒՄ/ Մ1:100	<Ա-Էն Քոնսթրաքշն>ՍՊԸ an_const@mail.ru	

ԵՐԿՐՈՐԴ ՀԱՐԿԻ ՀԱՏԱԿԱԳԻԾ
/ԿԱՀԱՎՈՐՈՒՄ/ Մ1:100

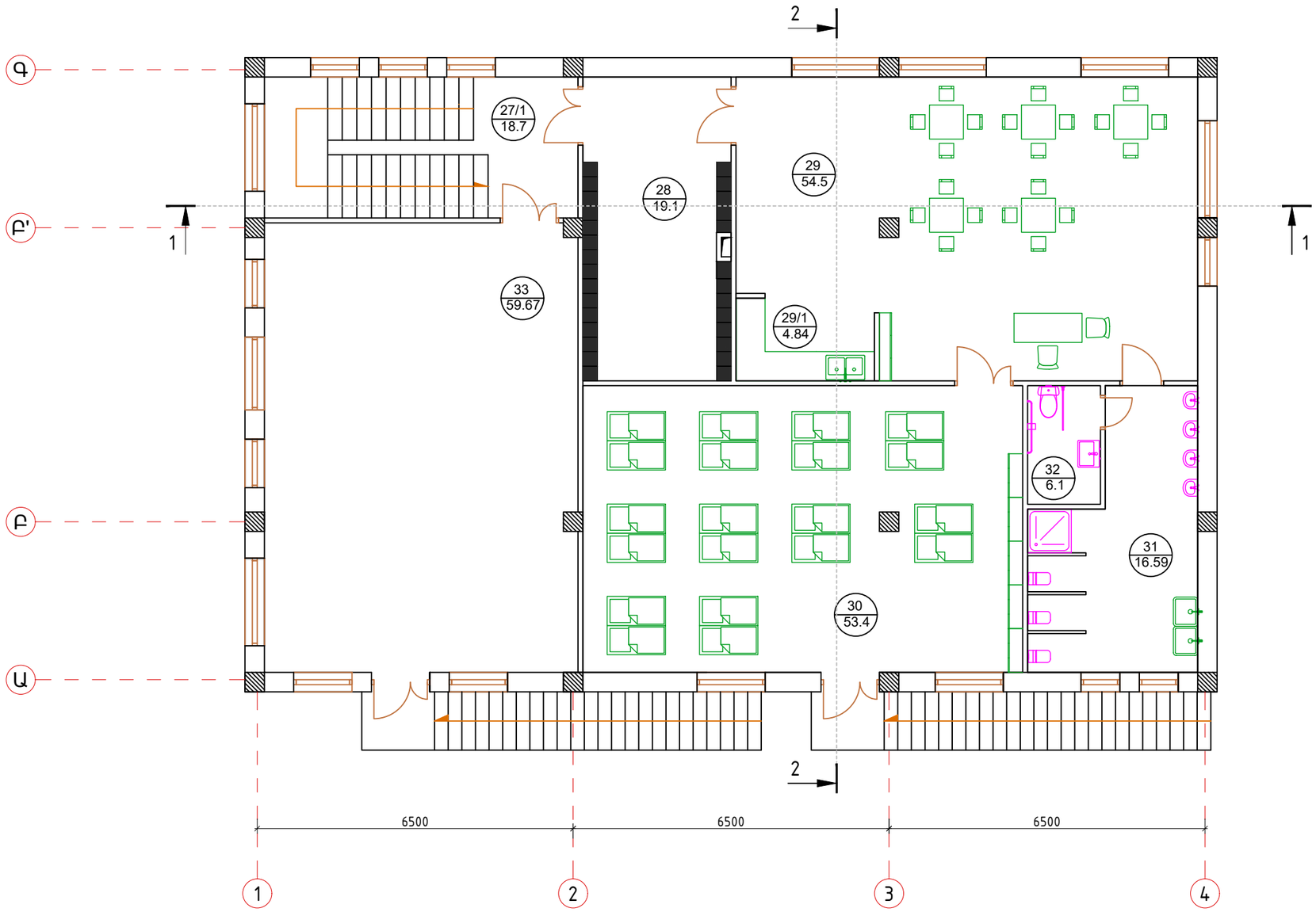

ԵՐԿՐՈՐԴ ՀԱՐԿԻ ՍԵՆՅԱԿՆԵՐԻ ԱՆՎԱՆԱՑԱՆԿ

Հ/Հ	ԱՆՎԱՆՈՒՄԸ	ՄԱԿԵՐԵՍԸ Մ^2
27/1	ԱՍՏԻՃԱՆԱՎԱՆԴԱԿ	18.7
28	ՀԱՆԴԵՐՁԱՐԱՆ	19.1
29	ԽԱՂԱՍԵՆՅԱԿ	54.5
29/1	ԽՈՀԱՆՈՑ	4.84
30	ՆՆՋԱՍԵՆՅԱԿ	53.4
31	ՍԱՆՀԱՆԳՈՒՅՑ	16.59
32	ՀԱՇՄԱՆԴԱՄՆԵՐԻ ՍԱՆՀԱՆԳՈՒՅՑ	3.67
33	ԴԱՀԼԻՃ	59.67

Փոփ	քան.	Թեր	Փաստ	Ստոր	Ամ	ՊԱՏՎԻՐԱՏՈՒ՝ ՄԱՍԻՍԻ ՀԱՄԱՅՆՔԱՊԵՏԱՐԱՆ ՊԱՅՄԱՆԱԳԻՐ ԾԱԾԿԱԳԻՐ / N ԱՄՍՀ-ԳՀԾՁԲ-22/63-6 /
						ՀՀ ԱՐԱՐԱՏԻ ՄԱՐԶ, ՄԱՍԻՍ ՀԱՄԱՅՆՔ , ՆՈՐԱՄԱՐԳ ԳՅՈՒՂԻ ՄԱՆԿԱՊԱՐՏԵԶԻ ՇԵՆՔԻ ՎԵՐԱԿԱՌՈՒՑՄԱՆ ԱՇԽԱՏԱՆՔԱՅԻՆ ՆԱԽԱԳԻԾ
Տնօրեն		Ա.Պողոսյան				ՃԱՐՏԱՐԱՊԵՏԱԿԱՆ ՄԱՍ
Ն.Գ.Ճ		Ա.Պողոսյան				
Նախագծեց		Ա.Հակոբյան				ԵՐԿՐՈՐԴ ՀԱՐԿԻ ՀԱՏԱԿԱԳԻԾ /ԿԱՀԱՎՈՐՈՒՄ/ Մ1:100

Փուլ	Թերթ	Թերթեր
ԱՆ	19	72

<Ա-Էն Քոնսթրաքշն>
ՍՊԸ
an_const@mail.ru

ՀԱՇՄԱՆԴԱՄՆԵՐԻ ՏԵՂԱՇԱՐԺՄԱՆ ՀԱՄԱՐ ՍԱՐՔԱՎՈՐՄԱՆ ՍԽԵՄԱ

ԱՍՏԻՃԱՆԻ ՀԱՏԱԿԱԳԻԾ
Մ1:100

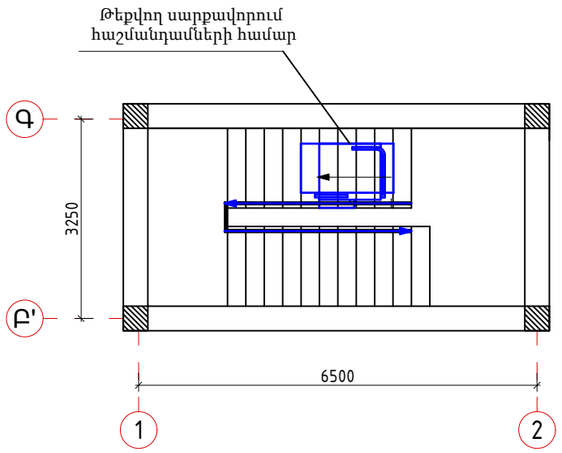

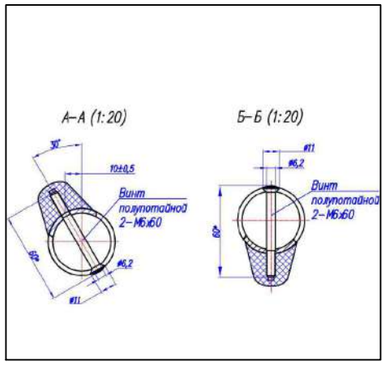

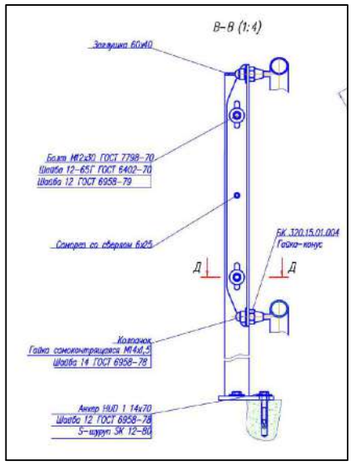

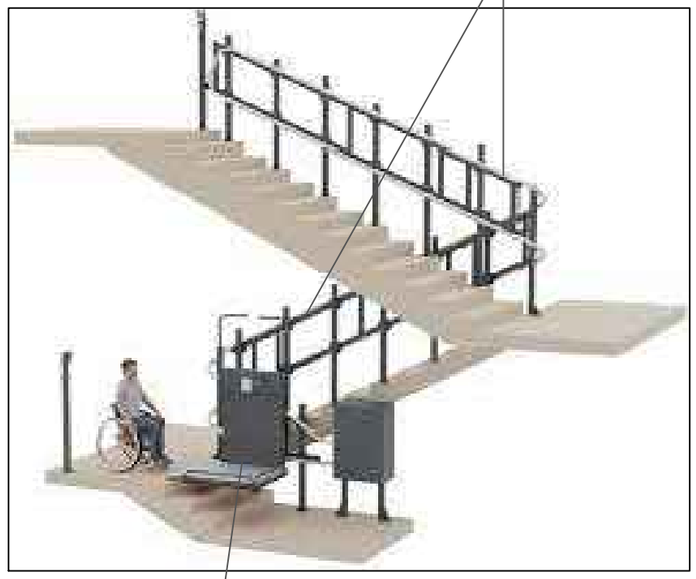

ԿՏՐՎԱԾՔ
Մ1:50

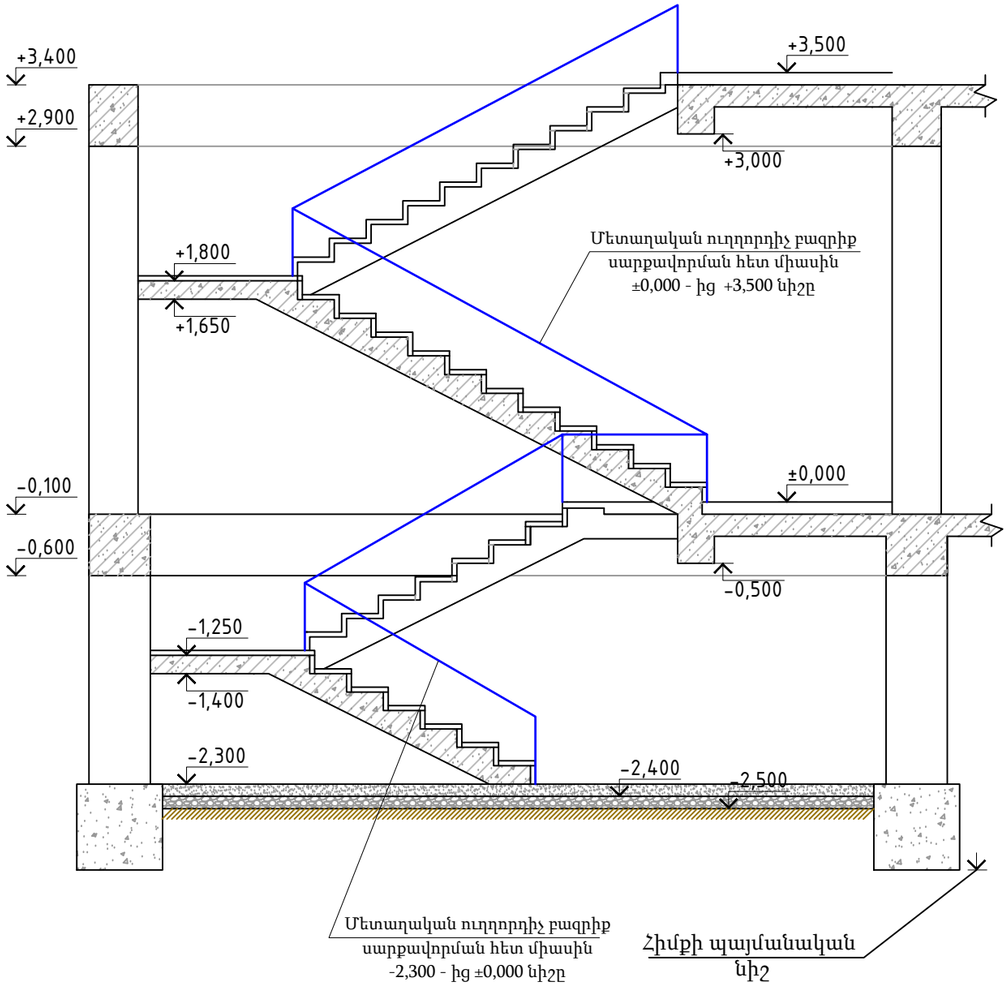

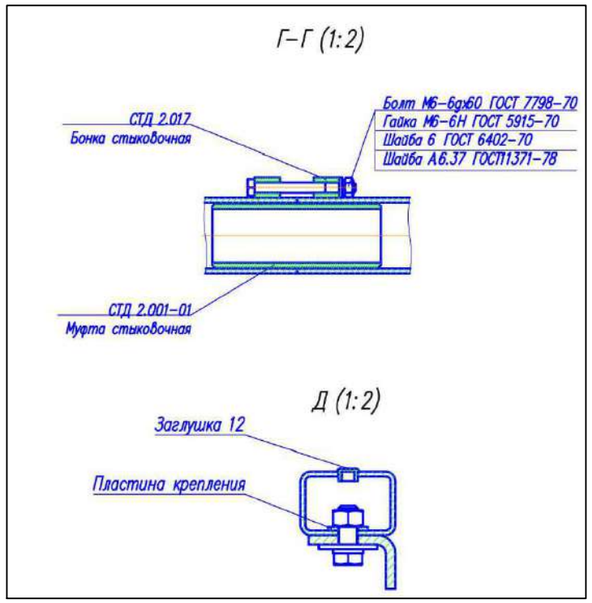

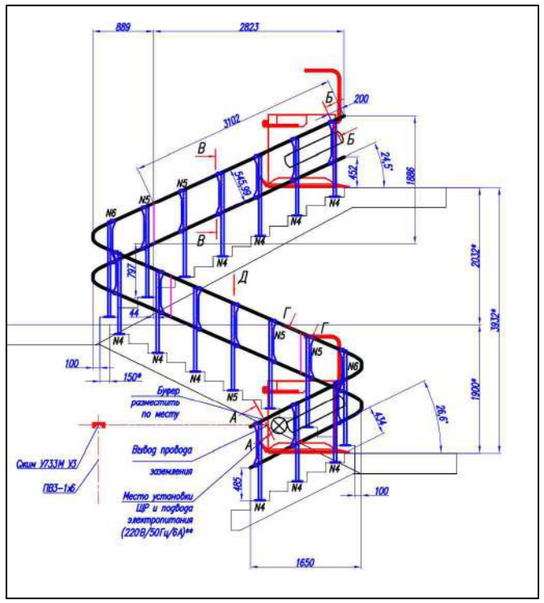

Փոփ	քան.	Թեր	Փաստ	Ստորագ	Ամս				
						ՊԱՏՎԻՐԱՏՈՒ՝ ՄԱՍԻՍԻ ՀԱՄԱՅՆՔԱՊԵՏԱՐԱՆ ՊԱՅՄԱՆԱԳԻՐ ԾԱԾԿԱԳԻՐ / N ԱՄՍՀ-ԳՀԾՁԲ-22/63-6 /			
						ՀՀ ԱՐԱՐԱՏԻ ՄԱՐԶ, ՄԱՍԻՍ ՀԱՄԱՅՆՔ , ՆՈՐԱՄԱՐԳ ԳՅՈՒՂԻ ՄԱՆԿԱՊԱՐՏԵԶԻ ՇԵՆՔԻ ՎԵՐԱԿԱՌՈՒՑՄԱՆ ԱՇԽԱՏԱՆՔԱՅԻՆ ՆԱԽԱԳԻԾ			
Տնօրեն		Ա.Պողոսյան				ՃԱՐՏԱՐԱՊԵՏԱԿԱՆ ՄԱՍ	Փուլ	Թերթ	Թերթեր
Ն.Գ.Ճ		Ա.Պողոսյան					ԱՆ	19/1	72
Նախագծեց		Ա.Հակոբյան				ՀԱՇՄԱՆԴԱՄՆԵՐԻ ՏԵՂԱՇԱՐԺՄԱՆ ՀԱՄԱՐ ՍԱՐՔԱՎՈՐՄԱՆ ՍԽԵՄԱ	<Ա-Էն Քոնսթրաքշն> ՍՊԸ an_const@mail.ru		

ԿՏՐՎԱԾՔ 1-1
/ՎԵՐԱԿԱՌՈՒՑՈՒՄ/ Մ1:75

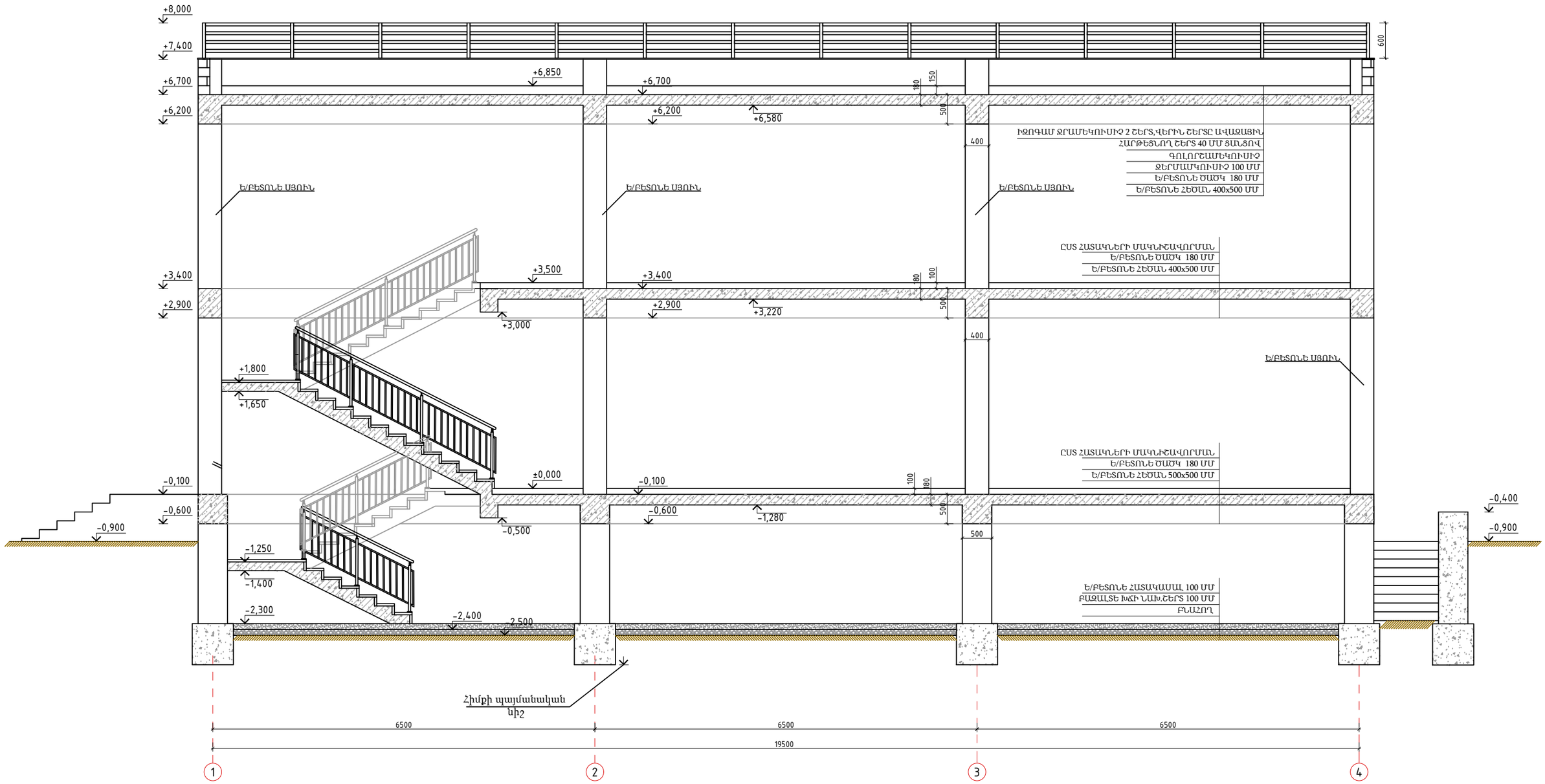

						ՊԱՏՎԻՐԱՏՈՒ՝ ՄԱՍԻՍԻ ՀԱՄԱՅՆՔԱՊԵՏԱՐԱՆ ՊԱՅՄԱՆԱԳԻՐ ԾԱԾԿԱԳԻՐ / N ԱՄՍՀ-ԳՀԾՁԲ-22/63-6 /
						ՀՀ ԱՐԱՐԱՏԻ ՄԱՐԶ, ՄԱՍԻՍ ՀԱՄԱՅՆՔ , ՆՈՐԱՄԱՐԳ ԳՅՈՒՂԻ ՄԱՆԿԱՊԱՐՏԵԶԻ ՇԵՆՔԻ ՎԵՐԱԿԱՌՈՒՑՄԱՆ ԱՇԽԱՏԱՆՔԱՅԻՆ ՆԱԽԱԳԻԾ
Փոփ	քան.	Թեր	Փաստ	Ստորագր.	Ամս.	
Տնօրեն		Ա.Պողոսյան				ՃԱՐՏԱՐԱՊԵՏԱԿԱՆ ՄԱՍ
Ն.Գ.Ճ		Ա.Պողոսյան				
Նախագծեց		Ա.Հակոբյան				ԿՏՐՎԱԾՔ 1-1 Մ1:75

Փուլ	Թերթ	Թերթեր
ԱՆ	20	72

<Ա-Էն Քոնսթրաքշն >
ՍՊԸ
an_const@mail.ru

ԿՏՐՎԱԾՔ 2-2
/ՎԵՐԱԿԱՌՈՒՑՈՒՄ/ Մ1:75

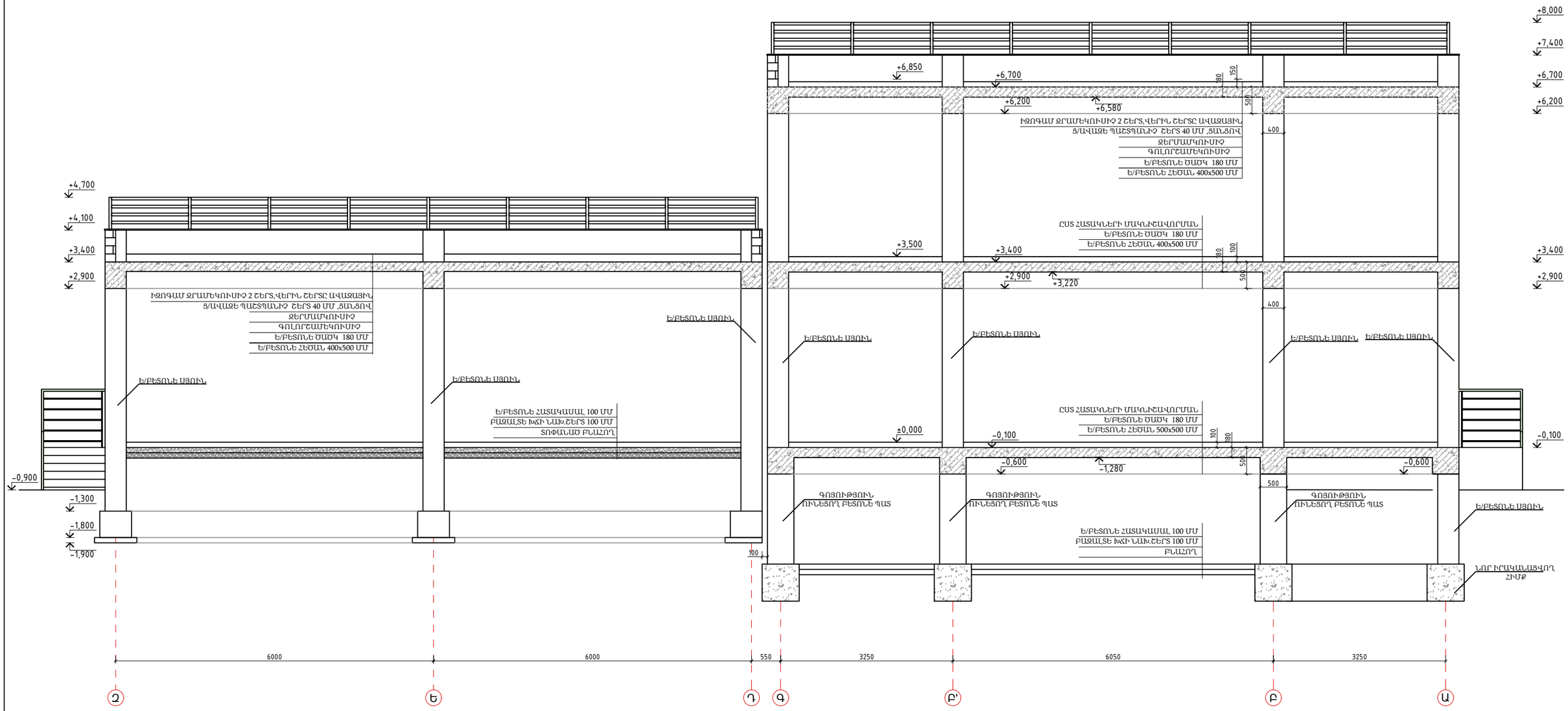

						ՊԱՏՎԻՐԱՏՈՒ՝ ՄԱՍԻՍԻ ՀԱՄԱՅՆՔԱՊԵՏԱՐԱՆ ՊԱՅՄԱՆԱԳԻՐ ԾԱԾԿԱԳԻՐ / N ԱՄՍՀ-ԳՀԾԶԲ-22/63-6 /
						ՀՀ ԱՐԱՐԱՏԻ ՄԱՐԶ, ՄԱՍԻՍ ՀԱՄԱՅՆՔ , ՆՈՐԱՄԱՐԳ ԳՅՈՒՂԻ ՄԱՆԿԱՊԱՐՏԵԶԻ ՇԵՆՔԻ ՎԵՐԱԿԱՌՈՒՑՄԱՆ ԱՇԽԱՏԱՆՔԱՅԻՆ ՆԱԽԱԳԻԾ
Փոփ	քան.	Թեր	Փաստ	Ստորագր	Ամս	
Տնօրեն		Ա.Պողոսյան				ՃԱՐՏԱՐԱՊԵՏԱԿԱՆ ՄԱՍ
Ն.Գ.Ճ		Ա.Պողոսյան				
Նախագծեց		Ա.Հակոբյան				ԿՏՐՎԱԾՔ 2-2 Մ1:75

Փուլ	Թերթ	Թերթեր
ԱՆ	21	72

<Ա-Էն Քոնսթրաքշն >
ՍՊԸ
an_const@mail.ru

ՃԱԿԱՏ 1-4 Մ1:100

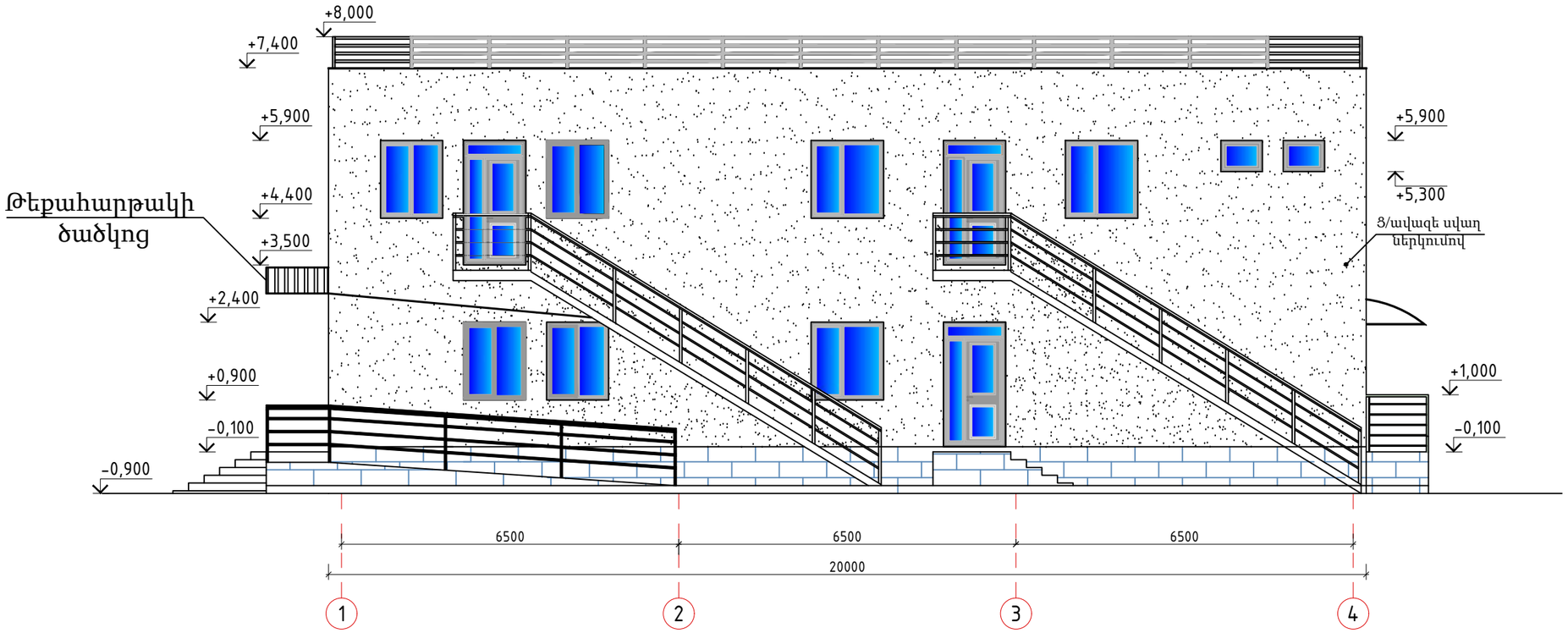

						ՊԱՏՎԻՐԱՏՈՒ՝ ՄԱՍԻՍԻ ՀԱՄԱՅՆՔԱՊԵՏԱՐԱՆ ՊԱՅՄԱՆԱԳԻՐ ԾԱԾԿԱԳԻՐ / N ԱՄՍՀ-ԳՀԾՁԲ-22/63-6 /		
						ՀՀ ԱՐԱՐԱՏԻ ՄԱՐԶ, ՄԱՍԻՍ ՀԱՄԱՅՆՔ , ՆՈՐԱՄԱՐԳ ԳՅՈՒՂԻ ՄԱՆԿԱՊԱՐՏԵԶԻ ՇԵՆՔԻ ՎԵՐԱԿԱՌՈՒՑՄԱՆ ԱՇԽԱՏԱՆՔԱՅԻՆ ՆԱԽԱԳԻԾ		
Փոփ	քան.	Թեր	Փաստ	Ստոր	Ամ			
						ՃԱՐՏԱՐԱՊԵՏԱԿԱՆ ՄԱՍ	Փուլ	Թերթ	Թերթեր
Տնօրեն		Ա.Պողոսյան					ԱՆ	22	72
Ն.Գ.Ճ		Ա.Պողոսյան							
						ՃԱԿԱՏ 1-4 Մ1:100	<Ա-Էն Քոնսթրաքշն > ՍՊՐ an_const@mail.ru		
Նախագծեց		Ա.Հակոբյան							

ՃԱԿԱՏ 4-1 Մ1:100

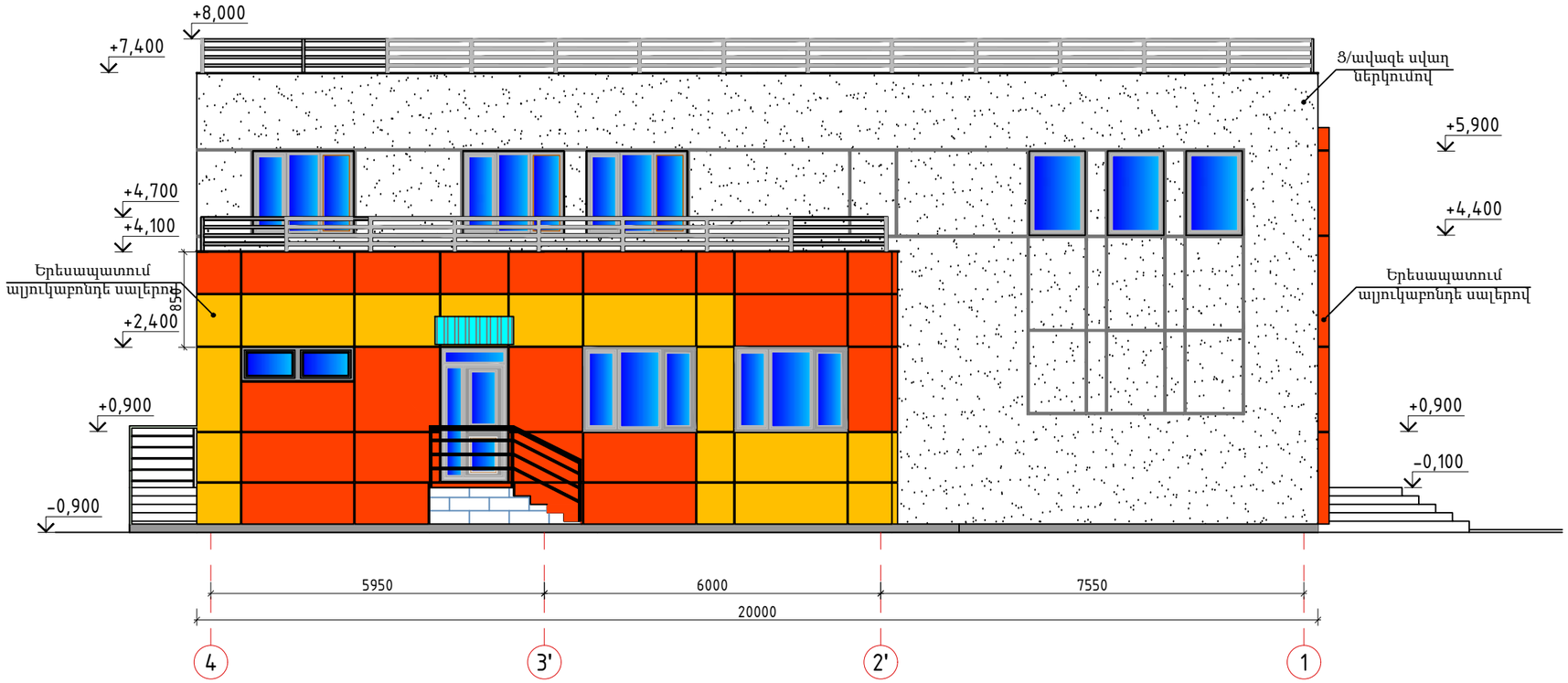

						ՊԱՏՎԻՐԱՏՈՒ՝ ՄԱՍԻՍԻ ՀԱՄԱՅՆՔԱՊԵՏԱՐԱՆ
						ՊԱՅՄԱՆԱԳԻՐ ԾԱԾԿԱԳԻՐ / N ԱՄՍՀ-ԳՀԾՁԲ-22/63-6 /
						ՀՀ ԱՐԱՐԱՏԻ ՄԱՐԶ, ՄԱՍԻՍ ՀԱՄԱՅՆՔ , ՆՈՐԱՄԱՐԳ ԳՅՈՒՂԻ
						ՄԱՆԿԱՊԱՐՏԵԶԻ ՇԵՆՔԻ ՎԵՐԱԿԱՌՈՒՑՄԱՆ
Փոփ	քան.	Թեր	Փաստ	Ստոր	Ամ	ԱՇԽԱՏԱՆՔԱՅԻՆ ՆԱԽԱԳԻԾ
						ՃԱՐՏԱՐԱՊԵՏԱԿԱՆ ՄԱՍ
Տնօրեն		Ա.Պողոսյան				
Ն.Գ.Ճ		Ա.Պողոսյան				
						ՃԱԿԱՏ 1-4 Մ 1:100
Նախագծեց		Ա.Հակոբյան				

Փուլ	Թերթ	Թերթեր
ԱՆ	23	72

<Ա-Էն Քոնսթրաքշն>
ՍՊԸ
an_const@mail.ru

ՃԱԿԱՏ Զ-Ա Մ1:100

						ՊԱՏՎԻՐԱՏՈՒ՝ ՄԱՍԻՍԻ ՀԱՄԱՅՆՔԱՊԵՏԱՐԱՆ ՊԱՅՄԱՆԱԳԻՐ ԾԱԾԿԱԳԻՐ / N ԱՄՍՀ-ԳՀԾՁԲ-22/63-6 /		
						ՀՀ ԱՐԱՐԱՏԻ ՄԱՐԶ, ՄԱՍԻՍ ՀԱՄԱՅՆՔ , ՆՈՐԱՄԱՐԳ ԳՅՈՒՂԻ ՄԱՆԿԱՊԱՐՏԵԶԻ ՇԵՆՔԻ ՎԵՐԱԿԱՌՈՒՑՄԱՆ ԱՇԽԱՏԱՆՔԱՅԻՆ ՆԱԽԱԳԻԾ		
Փոփ	քան.	Թեր	Փաստ	Ստոր	Ամ			
						ՃԱՐՏԱՐԱՊԵՏԱԿԱՆ ՄԱՍ	Փուլ	Թերթ	Թերթեր
Տնօրեն		Ա.Պողոսյան					ԱՆ	24	72
Ն.Գ.Ճ		Ա.Պողոսյան							
						ՃԱԿԱՏ Զ-Ա Մ 1:100	<Ա-Էն Քոնսթրաքշն > ՍՊԸ an_const@mail.ru	
Նախագծեց		Ա.Հակոբյան						

ՃԱԿԱՏ Ա-Զ Մ1:100

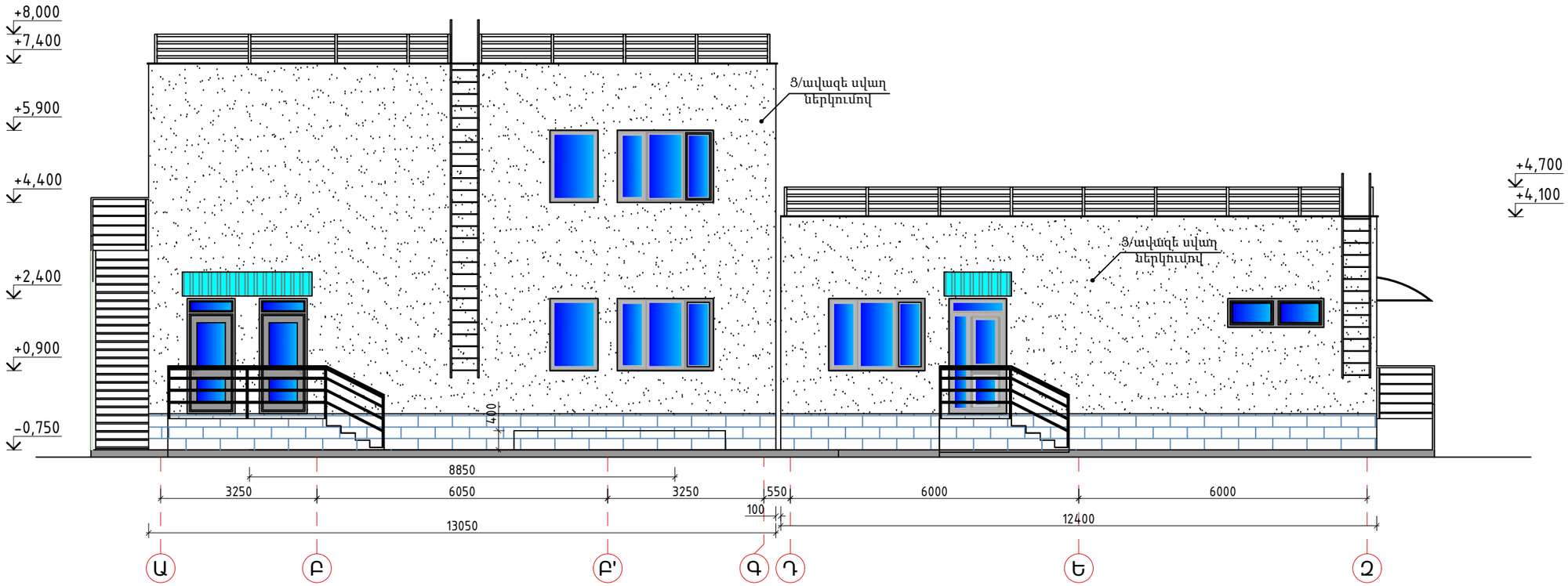

						ՊԱՏՎԻՐԱՏՈՒ՝ ՄԱՍԻՍԻ ՀԱՄԱՅՆՔԱՊԵՏԱՐԱՆ ՊԱՅՄԱՆԱԳԻՐ ԾԱԾԿԱԳԻՐ / N ԱՄՍՀ-ԳՀԾՁԲ-22/63-6 /		
						ՀՀ ԱՐԱՐԱՏԻ ՄԱՐԶ, ՄԱՍԻՍ ՀԱՄԱՅՆՔ , ՆՈՐԱՄԱՐԳ ԳՅՈՒՂԻ ՄԱՆԿԱՊԱՐՏԵԶԻ ՇԵՆՔԻ ՎԵՐԱԿԱՌՈՒՑՄԱՆ ԱՇԽԱՏԱՆՔԱՅԻՆ ՆԱԽԱԳԻԾ		
Փոփ	քան.	Թեր	Փաստ	Ստորագր	Ամս			
						ՃԱՐՏԱՐԱՊԵՏԱԿԱՆ ՄԱՍ	Փուլ	Թերթ	Թերթեր
Տնօրեն		Ա.Պողոսյան					ԱՆ	25	72
Ն.Գ.Ճ		Ա.Պողոսյան							
Նախագծեց		Ա.Հակոբյան				ՃԱԿԱՏ Ա-Զ Մ 1:100	<Ա-Էն Քոնսթրաքշն> ՍՊԸ an_const@mail.ru		

ՆԿՈՒՂԱՅԻՆ ՀԱՐԿԻ ՀԱՏԱԿԱԳԻԾ
/ՀԱՏԱԿՆԵՐԻ ՄԱԿՆԻՇԱՎՈՐՈՒՄ/ Մ1:100

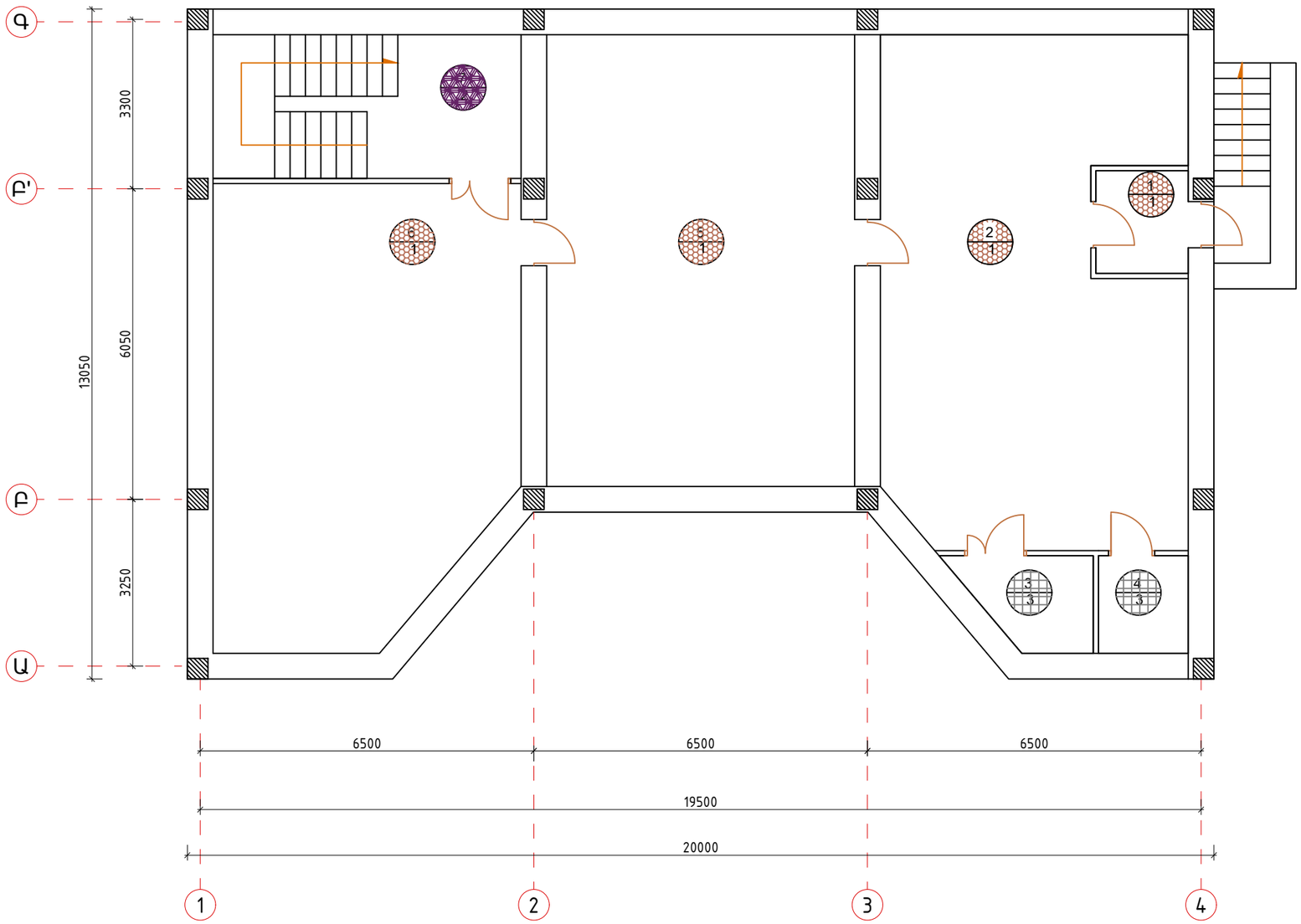

						ՊԱՏՎԻՐԱՏՈՒ՝ ՄԱՍԻՍԻ ՀԱՄԱՅՆՔԱՊԵՏԱՐԱՆ ՊԱՅՄԱՆԱԳԻՐ ԾԱԾԿԱԳԻՐ / N ԱՄՍՀ-ԳՀԾՁԲ-22/63-6 /
						ՀՀ ԱՐԱՐԱՏԻ ՄԱՐԶ, ՄԱՍԻՍ ՀԱՄԱՅՆՔ , ՆՈՐԱՄԱՐԳ ԳՅՈՒՂԻ ՄԱՆԿԱՊԱՐՏԵԶԻ ՇԵՆՔԻ ՎԵՐԱԿԱՌՈՒՑՄԱՆ ԱՇԽԱՏԱՆՔԱՅԻՆ ՆԱԽԱԳԻԾ
Փոփ	քան.	Թեր	Փաստ	Ստորագ	Ամս	
Տնօրեն		Ա.Պողոսյան				ՃԱՐՏԱՐԱՊԵՏԱԿԱՆ ՄԱՍ
Ն.Գ.Ճ		Ա.Պողոսյան				
Նախագծեց		Ա.Հակոբյան				ՆԿՈՒՂԱՅԻՆ ՀԱՐԿԻ ՀԱՏԱԿԱԳԻԾ /ՀԱՏԱԿՆԵՐԻ ՄԱԿՆԻՇԱՎՈՐՈՒՄ/ Մ1:100

Փուլ	Թերթ	Թերթեր
ԱՆ	26	72

<Ա-Էն Քոնսթրաքշն>
ՍՊԸ
an_const@mail.ru

ԱՌԱՋԻՆ ՀԱՐԿԻ ՀԱՏԱԿԱԳԻԾ
/ՀԱՏԱԿՆԵՐԻ ՄԱԿՆԻՇԱՎՈՐՈՒՄ/ Մ1:100

						ՊԱՏՎԻՐԱՏՈՒ՝ ՄԱՍԻՍԻ ՀԱՄԱՅՆՔԱՊԵՏԱՐԱՆ ՊԱՅՄԱՆԱԳԻՐ ԾԱԾԿԱԳԻՐ / N ԱՄՍՀ-ԳՀԾՁԲ-22/63-6 /
						ՀՀ ԱՐԱՐԱՏԻ ՄԱՐԶ, ՄԱՍԻՍ ՀԱՄԱՅՆՔ , ՆՈՐԱՄԱՐԳ ԳՅՈՒՂԻ ՄԱՆԿԱՊԱՐՏԵԶԻ ՇԵՆՔԻ ՎԵՐԱԿԱՌՈՒՑՄԱՆ ԱՇԽԱՏԱՆՔԱՅԻՆ ՆԱԽԱԳԻԾ
Փոփ	քան.	Թեր	Փաստ	Ստոր	Ամ	
						ՃԱՐՏԱՐԱՊԵՏԱԿԱՆ ՄԱՍ
Տնօրեն		Ա.Պողոսյան				
Ն.Գ.Ճ		Ա.Պողոսյան				
Նախագծեց		Ա.Հակոբյան				ԱՌԱՋԻՆ ՀԱՐԿԻ ՀԱՏԱԿԱԳԻԾ /ՀԱՏԱԿՆԵՐԻ ՄԱԿՆԻՇԱՎՈՐՈՒՄ/ Մ1:100

Փուլ	Թերթ	Թերթեր
ԱՆ	27	72

<Ա-Էն Քոնսթրաքշն>
ՍՊԸ
an_const@mail.ru

ԵՐԿՐՈՐԴ ՀԱՐԿԻ ՀԱՏԱԿԱԳԻԾ
/ՀԱՏԱԿՆԵՐԻ ՄԱԿՆԻՇԱՎՈՐՈՒՄ/ Մ1:100

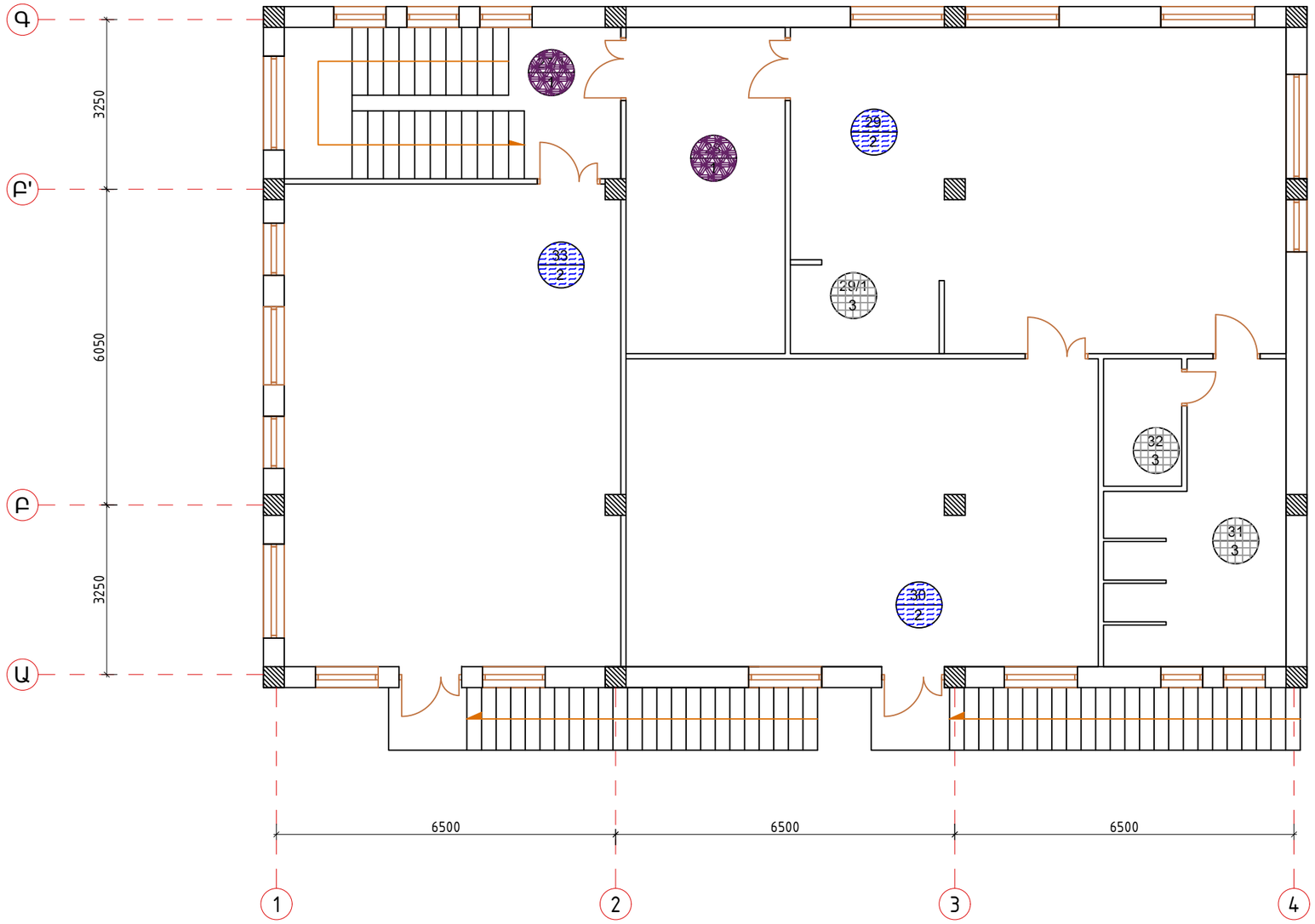

						ՊԱՏՎԻՐԱՏՈՒ՝ ՄԱՍԻՍԻ ՀԱՄԱՅՆՔԱՊԵՏԱՐԱՆ ՊԱՅՄԱՆԱԳԻՐ ԾԱԾԿԱԳԻՐ / N ԱՄՍՀ-ԳՀԾՁԲ-22/63-6 /
						ՀՀ ԱՐԱՐԱՏԻ ՄԱՐԶ, ՄԱՍԻՍ ՀԱՄԱՅՆՔ , ՆՈՐԱՄԱՐԳ ԳՅՈՒՂԻ ՄԱՆԿԱՊԱՐՏԵԶԻ ՇԵՆՔԻ ՎԵՐԱԿԱՌՈՒՑՄԱՆ ԱՇԽԱՏԱՆՔԱՅԻՆ ՆԱԽԱԳԻԾ
Փոփ	քան.	Թեր	Փաստ	Ստորագր	Ամս	
Տնօրեն		Ա.Պողոսյան				ՃԱՐՏԱՐԱՊԵՏԱԿԱՆ ՄԱՍ
Ն.Գ.Ճ		Ա.Պողոսյան				
Նախագծեց		Ա.Հակոբյան				ԵՐԿՐՈՐԴ ՀԱՐԿԻ ՀԱՏԱԿԱԳԻԾ /ՀԱՏԱԿՆԵՐԻ ՄԱԿՆԻՇԱՎՈՐՈՒՄ/ Մ1:100

Փուլ	Թերթ	Թերթեր
ԱՆ	28	72

<Ա-էն Քոնսթրաքշն>
ՍՊԸ
an_const@mail.ru

ՆԿՈՒՂԱՅԻՆ ՀԱՐԿԻՀԱՏԱԿՆԵՐԻ ՄԱՄՆԱԳԻՐ

N/N	ՀԱՏԱԿԻ ՏԵՍԱԿԸ	ՀԱՏԱԿԻ ՀԱՏՈՒՅԹԸ	ՇԵՐՏԵՐԸ	ՄԱԿԵՐԵՍ /մ^2/	ՍԵՆՅԱԿՆԵՐԻ ՀԱՄԱՐԸ	ԾԱՆՈԹՈՒԹՅՈՒՆ
		ԱՌԱՋԻՆ ՀԱՐԿ				
1	ՄՈԶԱԻԿ ԲԵՏՈՆԻՑ ՀԱՏԱԿ	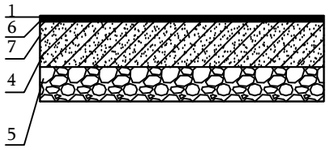	1. Բետոնից մոզաիկ հատակ 50մմ 6. Ցեմենտ-ավազի հարթեցնող շերտ 30մմ 7. Ջրամեկուսացում ռուբեռոիդով 1 շերտ 4. Բետոն ամրանային ցանցով 100մմ 5. Խճի նախաշերտ	162,3	1,2,5,6	Պլասմասսե շրիշակ h=10սմ L=92,4 Գծմ
2	ՊՐԵՍԳՐԱՆԻՏԵ ՀԱՏԱԿ	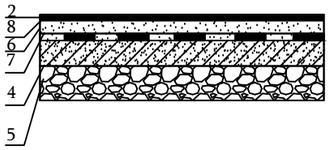	2. Պրեսգրանիտ սալ 600x600մմ 8. Կերամիկական սալիկի սոսինձ 6. Ցեմենտ-ավազի հարթեցնող շերտ 30մմ 7. Ջրամեկուսացում ռուբեռոիդով 1 շերտ 4. Բետոն ամրանային ցանցով 100մմ 5. Խճի նախաշերտ	29,8	7	Պրեսգրանիտե շրիշակ L=28,5 գծմ
3	ԿԵՐԱՄԻԿԱԿԱՆ ՀԱՏԱԿ	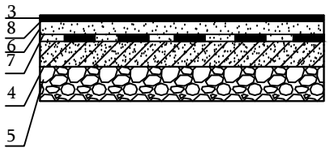	3. Պրեսգրանիտ սալ 600x600մմ 8. Կերամիկական սալիկի սոսինձ 6. Ցեմենտ-ավազի հարթեցնող շերտ 30մմ 7. Ջրամեկուսացում ռուբեռոիդով 1 շերտ 4. Բետոն ամրանային ցանցով 100մմ 5. Խճի նախաշերտ	33,3	3,4	

Ծանոթություն

1. Առաջին հարկի հատակների մակնիշավորումը տես թերթ 22-ում
2. Սենյակների անվանացանկը տես թերթ 11-ում:

Փոփ	քան.	Թեր	Փաստ	Ստորագր.	Ամս.
Տնօրեն		Ա.Պողոսյան			
Ն.Գ.Ճ		Ա.Պողոսյան			
Նախագծեց		Ա.Հակոբյան			

ՊԱՏՎԻՐԱՏՈՒ՝ ՄԱՍԻՍԻ ՀԱՄԱՅՆՔԱՊԵՏԱՐԱՆ
ՊԱՅՄԱՆԱԳԻՐ ԾԱԾԿԱԳԻՐ / N ԱՄՍՀ-ԳՀԾՁԲ-22/63-6 /

ՀՀ ԱՐԱՐԱՏԻ ՄԱՐԶ, ՄԱՍԻՍ ՀԱՄԱՅՆՔ , ՆՈՐԱՄԱՐԳ ԳՅՈՒՂԻ
ՄԱՆԿԱՊԱՐՏԵԶԻ ՇԵՆՔԻ ՎԵՐԱԿԱՌՈՒՑՄԱՆ
ԱՇԽԱՏԱՆՔԱՅԻՆ ՆԱԽԱԳԻԾ

ՃԱՐՏԱՐԱՊԵՏԱԿԱՆ ՄԱՍ

Փուլ	Թերթ	Թերթեր
ԱՆ	29	72

ՆԿՈՒՂԱՅԻՆ ՀԱՐԿԻ
ՀԱՏԱԿՆԵՐԻ ՄԱՄՆԱԳԻՐ

<Ա-Էն Քոնսթրաքշն >
ՍՊԸ
an_const@mail.ru

ԱՌԱՋԻՆ ՀԱՐԿԻ ՀԱՏԱԿՆԵՐԻ ՄԱՄՆԱԳԻՐ

N/N	ՀԱՏԱԿԻ ՏԵՍԱԿԸ	ՀԱՏԱԿԻ ՀԱՏՈՒՅԹԸ	ՇԵՐՏԵՐԸ	ՄԱԿԵՐԵՍ /մ^2/	ՍԵՆՅԱԿՆԵՐԻ ՀԱՄԱՐԸ	ԾԱՆՈԹՈՒԹՅՈՒՆ
		ԱՌԱՋԻՆ ՀԱՐԿ				
1	ՊՐԵՍԳՐԱՆԻՏԵ ՀԱՏԱԿ	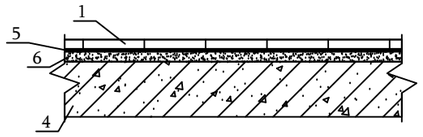	1. Պրեսգրանիտ սալ 600x600մմ 5. Կերամիկական սալիկի սոսինձ 6. Ցեմենտ-ավազի հարթեցնող շերտ 30մմ 4. Ե/բ միաձույլ ծածկի սալ	144	1,2,3,4,6,7,9,12,13 14,16,17,19,22,27	Պրեսգրանիտե շրիշակ L=150 Գծմ
2	ՎԻՆԻԼԱՅԻՆ ՀԱՏԱԿ	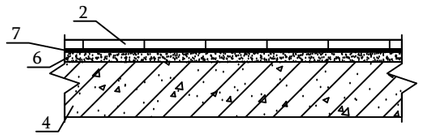	2. Վինիլ 3 մմ 7. Ինքնահարթեցվող շերտ 6. Ցեմենտ-ավազի հարթեցնող շերտ 30մմ 4. Ե/բ միաձույլ ծածկի սալ	113,22	5,8,23,24	Պլասմասե շրիշակ h=10սմ L=74 գծմ
3	ԿԵՐԱՄԻԿԱԿԱՆ ՀԱՏԱԿ	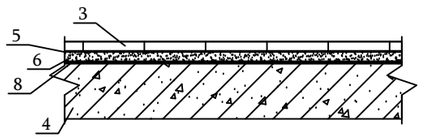	3. Կերամիկական սալ 300x300մմ 5. Կերամիկակն սալիկի սոսինձ 6. Ցեմենտ-ավազի հարթեցնող շերտ 30մմ 8. Ջրամեկուսացում ռուբեռոիդով 2 շերտ 4. Ե/բ միաձույլ ծածկի սալ	92,5	10,11,15,18,20, 21,23/1,25,26	

Ծանոթություն

1. Առաջին հարկի հատակների մակնիշավորումը տես թերթ 23-ում
2. Սենյակների անվանացանկը տես թերթ 13-ում

						ՊԱՏՎԻՐԱՏՈՒ՝ ՄԱՍԻՍԻ ՀԱՄԱՅՆՔԱՊԵՏԱՐԱՆ ՊԱՅՄԱՆԱԳԻՐ ԾԱԾԿԱԳԻՐ / N ԱՄՍՀ-ԳՀԾՁԲ-22/63-6 /
						ՀՀ ԱՐԱՐԱՏԻ ՄԱՐԶ, ՄԱՍԻՍ ՀԱՄԱՅՆՔ , ՆՈՐԱՄԱՐԳ ԳՅՈՒՂԻ ՄԱՆԿԱՊԱՐՏԵԶԻ ՇԵՆՔԻ ՎԵՐԱԿԱՌՈՒՑՄԱՆ ԱՇԽԱՏԱՆՔԱՅԻՆ ՆԱԽԱԳԻԾ
Փոփ	քան.	Թեր	Փաստ	Ստորագ	Ամսաթ	
						ՃԱՐՏԱՐԱՊԵՏԱԿԱՆ ՄԱՍ — Փուլ: ԱՆ; Թերթ: 30; Թերթեր: 72
Տնօրեն		Ա.Պողոսյան				
Ն.Գ.Ճ		Ա.Պողոսյան				
						ԱՌԱՋԻՆ ՀԱՐԿԻ ՀԱՏԱԿՆԵՐԻ ՄԱՄՆԱԳԻՐ
Նախագծեց		Ա.Հակոբյան				<Ա-Էն Քոնսթրաքշն>ՍՊԸ an_const@mail.ru

ԵՐԿՐՈՐԴ ՀԱՐԿԻ ՀԱՏԱԿՆԵՐԻ ՄԱՍՆԱԳԻՐ

N/N	ՀԱՏԱԿԻ ՏԵՍԱԿԸ	ՀԱՏԱԿԻ ՀԱՏՈՒՅԹԸ	ՇԵՐՏԵՐԸ	ՄԱԿԵՐԵՍ /մ^2/	ՍԵՆՅԱԿՆԵՐԻ ՀԱՄԱՐԸ	ԾԱՆՈԹՈՒԹՅՈՒՆ
1	ՊՐԵՍԳՐԱՆԻՏԵ ՀԱՏԱԿ	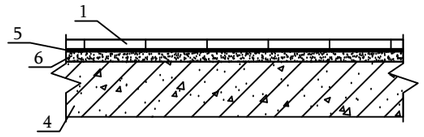	1. Պրեսգրանիտ սալ 600x600մմ 5. Կերամիկական սալիկի սոսինձ 6. Ցեմենտ-ավազի հարթեցնող շերտ 30մմ 4. Ե/բ միաձույլ ծածկի սալ	25,34	27/1,28	Պրեսգրանիտե շրիշակ L=21 Գծմ
2	ՎԻՆԻԼԱՅԻՆ ՀԱՏԱԿ	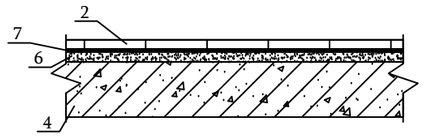	2. Վինիլ 3 մմ 7. Ինքնահարթեցվող շերտ 6. Ցեմենտ-ավազի հարթեցնող շերտ 30մմ 4. Ե/բ միաձույլ ծածկի սալ	167,6	29,30,33	Պլասմասե շրիշակ h=10սմ L=85 գծմ
3	ԿԵՐԱՄԻԿԱԿԱՆ ՀԱՏԱԿ	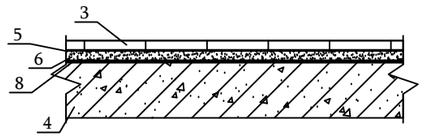	3. Կերամիկական սալ 300x300մմ 5. Կերամիկակն սալիկի սոսինձ 6. Ցեմենտ-ավազի հարթեցնող շերտ 30մմ 8. Ջրամեկուսացում ռուբեռոիդով 2 շերտ 4. Ե/բ միաձույլ ծածկի սալ	25,1	29/1,31,32	

Ծանոթություն

1. Երկրորդ հարկի հատակների մակնիշավորումը տես թերթ 24-ում
2. Սենյակների անվանացանկը տես թերթ 15-ում

						ՊԱՏՎԻՐԱՏՈՒ՝ ՄԱՍԻՍԻ ՀԱՄԱՅՆՔԱՊԵՏԱՐԱՆ ՊԱՅՄԱՆԱԳԻՐ ԾԱԾԿԱԳԻՐ / N ԱՄՍՀ-ԳՀԾՁԲ-22/63-6 /
						ՀՀ ԱՐԱՐԱՏԻ ՄԱՐԶ, ՄԱՍԻՍ ՀԱՄԱՅՆՔ , ՆՈՐԱՄԱՐԳ ԳՅՈՒՂԻ ՄԱՆԿԱՊԱՐՏԵԶԻ ՇԵՆՔԻ ՎԵՐԱԿԱՌՈՒՑՄԱՆ ԱՇԽԱՏԱՆՔԱՅԻՆ ՆԱԽԱԳԻԾ
Փոփ	քան.	Թեր	Փաստ	Ստորագ	Ամս	
						ՃԱՐՏԱՐԱՊԵՏԱԿԱՆ ՄԱՍ — Փուլ: ԱՆ; Թերթ: 31; Թերթեր: 72
Տնօրեն		Ա.Պողոսյան				
Ն.Գ.Ճ		Ա.Պողոսյան				
Նախագծեց		Ա.Հակոբյան				ԵՐԿՐՈՐԴ ՀԱՐԿԻ ՀԱՏԱԿՆԵՐԻ ՄԱՍՆԱԳԻՐ
						<Ա-էն Քոնսթրաքշն>ՍՊԸ an_const@mail.ru

ՆԿՈՒՂԱՅԻՆ ՀԱՐԿԻ ՀԱՏԱԿԱԳԻԾ
/ԴՌՆԵՐԻ ՄԱԿՆԻՇԱՎՈՐՈՒՄ/ Մ1:100

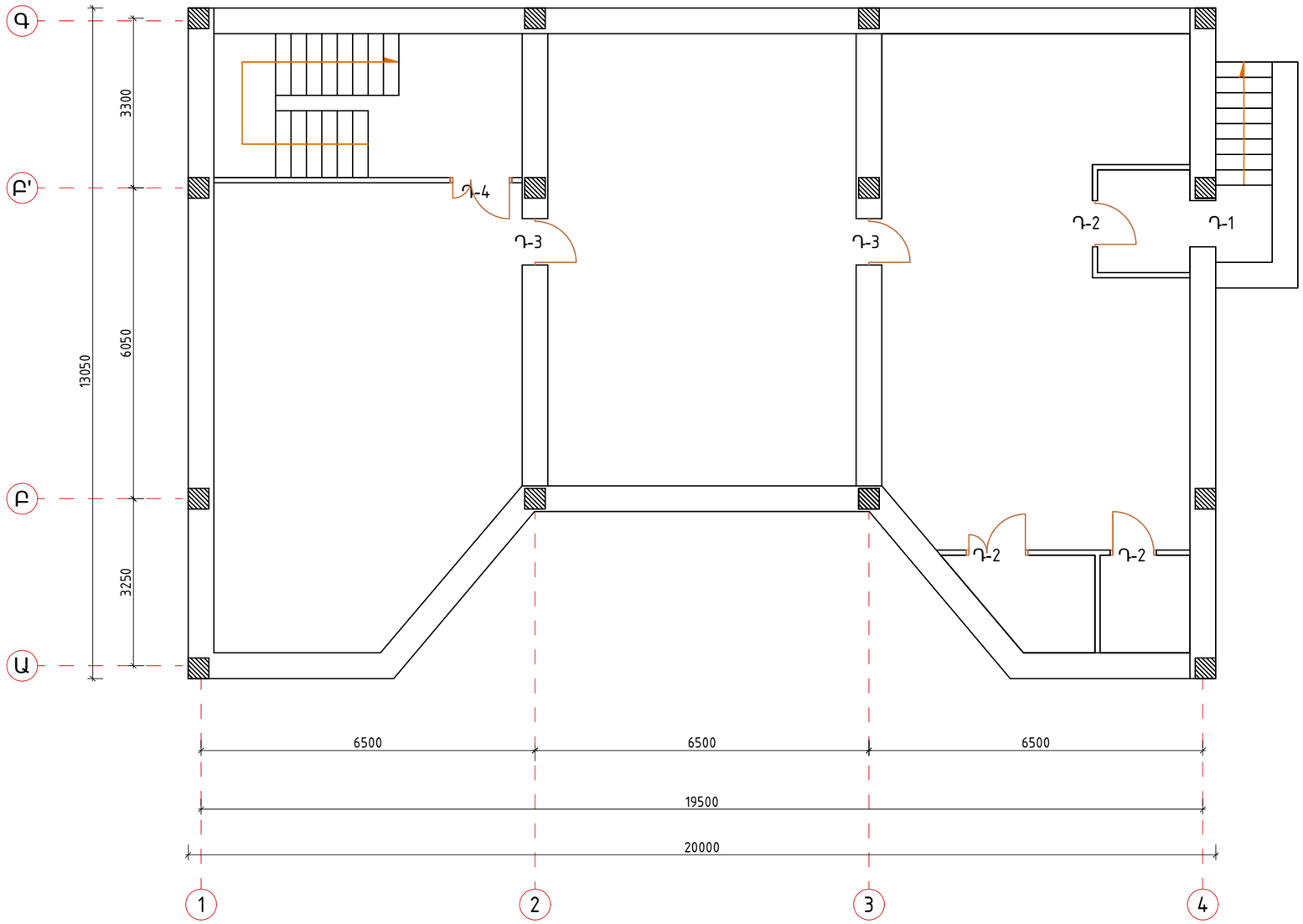

ՆԿՈՒՂԱՅԻՆ ՀԱՐԿԻ ԴՌՆԵՐԻ ՑԱՎԱԼՆԵՐ											
ԴԻՐՔ	Չափեր	ՆԿԱՐԱԳԻՐ	ՔԱՆԱԿ (ՀԱՏ)	1 ԷԼԵՄԵՆՏԻ ՄԱԿԵՐԵՍ մ²			ԸՆԴ. ԷԼԵՄԵՆՏՆԵՐԻ ՄԱԿԵՐԵՍ մ²			ԴՌՆԵՐԻ ԱՐՏԱՔԻՆ ՇԵՊԵՐԻ ՍՎԱՂ	
				Բացվող	Չբացվող	Ընդհանուր	Բացվող	Չբացվող	Ընդհանուր	1 ԷԼԵՄԵՆՏԻ ՀԱՄԱՐ	ԸՆԴՀԱՆՈՒՐ
Դ-1 Արտաքին դուռ	1(b)x1,7(h)	Մետաղական բլոկով, ջերմակամուրջով :	1	1,7	-	1,7	1,7	-	1,7	4,4	4,4
Դ-2 Ներքին դուռ	0,9(b)x2(h)	Մետաղապլաստե բլոկով, խուլ ,սպիտակ 60մմ հաստությամբ,	3	1,8	-	1,8	5,4	-	5,4		
Դ-3 Ներքին դուռ	0,9(b)x1,7(h)	Մետաղապլաստե բլոկով, խուլ ,սպիտակ 60մմ հաստությամբ,	2	1,53	-	1,53	3,06	-	3,06		
Դ-4 Ներքին դուռ	1,2(b)x2(h)	Մետաղապլաստե բլոկով, խուլ ,սպիտակ 60մմ հաստությամբ,	1	2,4	-	2,4	2,4	-	2,4		
Ընդամենը դուռ		Մետաղական	1				1,7	-	1,7		4,4
Ընդամենը դուռ		Մետաղապլաստե	6				10,86	-	10,86		

Փոփ	քան.	Թեր	Փաստ	Ստոր	Ամ
Տնօրեն		Ա.Պողոսյան			
Ն.Գ.Ճ		Ա.Պողոսյան			
Նախագծեց		Ա.Հակոբյան			

ՊԱՏՎԻՐԱՏՈՒ՝ ՄԱՍԻՍԻ ՀԱՄԱՅՆՔԱՊԵՏԱՐԱՆ
ՊԱՅՄԱՆԱԳԻՐ ԾԱԾԿԱԳԻՐ / N ԱՄՍՀ-ԳՀԾՁԲ-22/63-6 /

ՀՀ ԱՐԱՐԱՏԻ ՄԱՐԶ, ՄԱՍԻՍ ՀԱՄԱՅՆՔ , ՆՈՐԱՄԱՐԳ ԳՅՈՒՂԻ
ՄԱՆԿԱՊԱՐՏԵԶԻ ՇԵՆՔԻ ՎԵՐԱԿԱՌՈՒՑՄԱՆ
ԱՇԽԱՏԱՆՔԱՅԻՆ ՆԱԽԱԳԻԾ

ՃԱՐՏԱՐԱՊԵՏԱԿԱՆ ՄԱՍ

Փուլ	Թերթ	Թերթեր
ԱՆ	32	72

ՆԿՈՒՂԱՅԻՆ ՀԱՐԿԻ ՀԱՏԱԿԱԳԻԾ
/ԴՌՆԵՐԻ ՄԱԿՆԻՇԱՎՈՐՈՒՄ/
Մ1:100

<Ա-Էն Քոնսթրաքշն>
ՍՊԸ
an_const@mail.ru

ԱՌԱՋԻՆ ՀԱՐԿԻ ՀԱՏԱԿԱԳԻԾ /ԴՌՆԵՐԻ ԵՎ ՊԱՏՈՒՀԱՆՆԵՐԻ ՄԱԿՆԻՇԱՎՈՐՈՒՄ/ Մ1:100

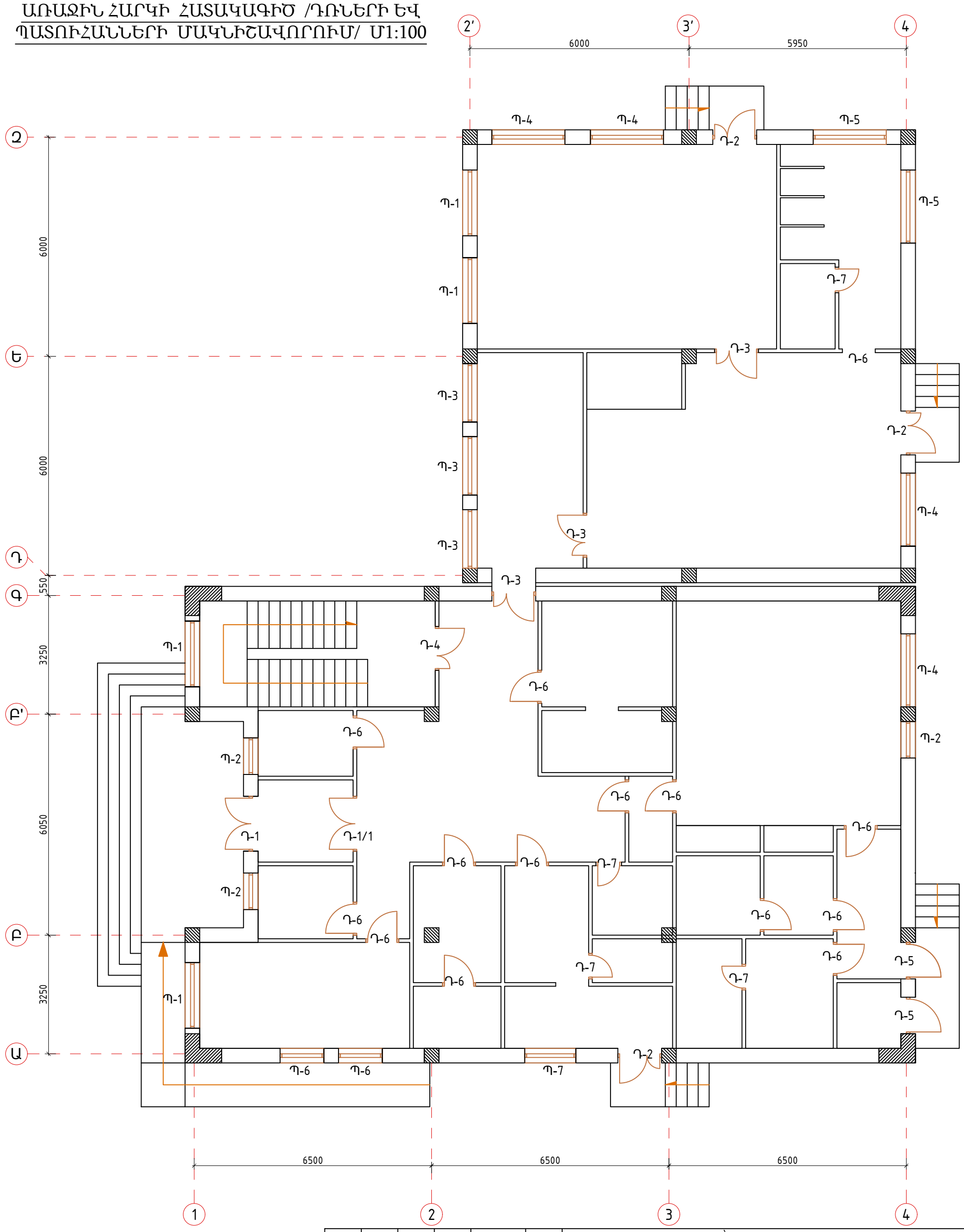

						ՊԱՏՎԻՐԱՏՈՒ՝ ՄԱՍԻՍԻ ՀԱՄԱՅՆՔԱՊԵՏԱՐԱՆ ՊԱՅՄԱՆԱԳԻՐ ԾԱԾԿԱԳԻՐ / N ԱՄՍՀ-ԳՀԾՁԲ-22/63-6 /
						ՀՀ ԱՐԱՐԱՏԻ ՄԱՐԶ, ՄԱՍԻՍ ՀԱՄԱՅՆՔ , ՆՈՐԱՄԱՐԳ ԳՅՈՒՂԻ ՄԱՆԿԱՊԱՐՏԵԶԻ ՇԵՆՔԻ ՎԵՐԱԿԱՌՈՒՑՄԱՆ ԱՇԽԱՏԱՆՔԱՅԻՆ ՆԱԽԱԳԻԾ
Փոփ	քան.	Թեր	Փաստ	Ստոր	Ամ	
Տնօրեն		Ա.Պողոսյան				ՃԱՐՏԱՐԱՊԵՏԱԿԱՆ ՄԱՍ
Ն.Գ.Ճ		Ա.Պողոսյան				
Նախագծեց		Ա.Հակոբյան				ԱՌԱՋԻՆ ՀԱՐԿԻ ՀԱՏԱԿԱԳԻԾ /ԴՌՆԵՐԻ ԵՎ ՊԱՏՈՒՀԱՆՆԵՐԻ ՄԱԿՆԻՇԱՎՈՐՈՒՄ/ Մ1:100

Փուլ	Թերթ	Թերթեր
ԱՆ	33	72

<Ա-էն Քոնսթրաքշն>
ՍՊԸ
an_const@mail.ru

ԵՐԿՐՈՐԴ ՀԱՐԿԻ ՀԱՏԱԿԱԳԻԾ /ԴՌՆԵՐԻ ԵՎ ՊԱՏՈՒՀԱՆՆԵՐԻ ՄԱԿՆԻՇԱՎՈՐՈՒՄ/ Մ1:100

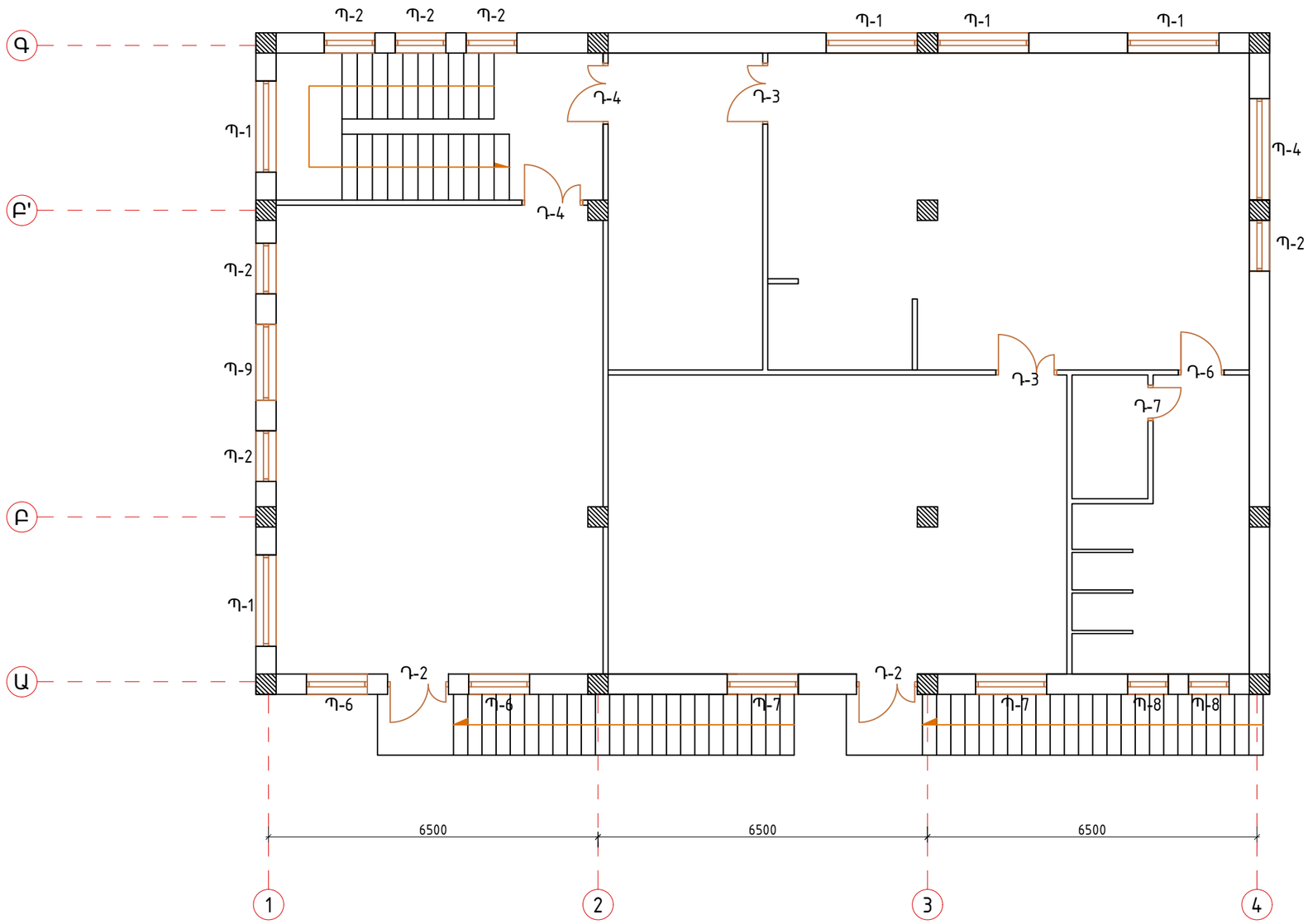

						ՊԱՏՎԻՐԱՏՈՒ՝ ՄԱՍԻՍԻ ՀԱՄԱՅՆՔԱՊԵՏԱՐԱՆ ՊԱՅՄԱՆԱԳԻՐ ԾԱԾԿԱԳԻՐ / N ԱՄՍՀ-ԳՀՇՁԲ-22/63-6 /
						ՀՀ ԱՐԱՐԱՏԻ ՄԱՐԶ, ՄԱՍԻՍ ՀԱՄԱՅՆՔ , ՆՈՐԱՄԱՐԳ ԳՅՈՒՂԻ ՄԱՆԿԱՊԱՐՏԵԶԻ ՇԵՆՔԻ ՎԵՐԱԿԱՌՈՒՑՄԱՆ ԱՇԽԱՏԱՆՔԱՅԻՆ ՆԱԽԱԳԻԾ
Փոփ	քան.	Թեր	Փաստ	Ստորագրություն	Ամսաթիվ	
Տնօրեն		Ա.Պողոսյան				ՃԱՐՏԱՐԱՊԵՏԱԿԱՆ ՄԱՍ
Ն.Գ.Ճ		Ա.Պողոսյան				
Նախագծեց		Ա.Հակոբյան				ԵՐԿՐՈՐԴ ՀԱՐԿԻ ՀԱՏԱԿԱԳԻԾ /ԴՌՆԵՐԻ ԵՎ ՊԱՏՈՒՀԱՆՆԵՐԻ ՄԱԿՆԻՇԱՎՈՐՈՒՄ/ Մ1:100

Փուլ	Թերթ	Թերթեր
ԱՆ	34	72

<Ա-էն Քոնսթրաքշն>
ՍՊԸ
an_const@mail.ru

ԴՌՆԵՐԻ ՍԽԵՄԱՆԵՐ,ՄԱՄՆԱԳԻՐ

Դ-1

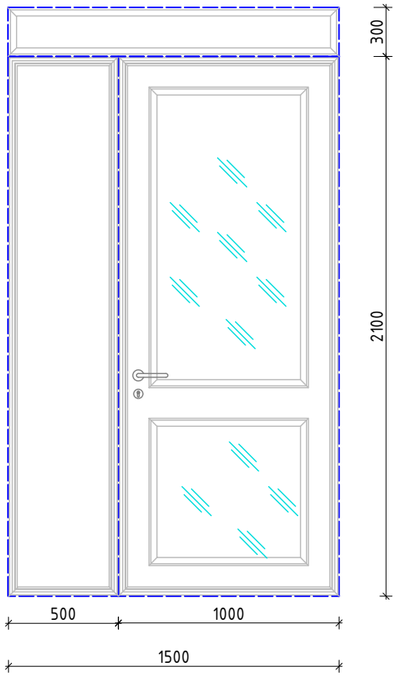

Դ-2

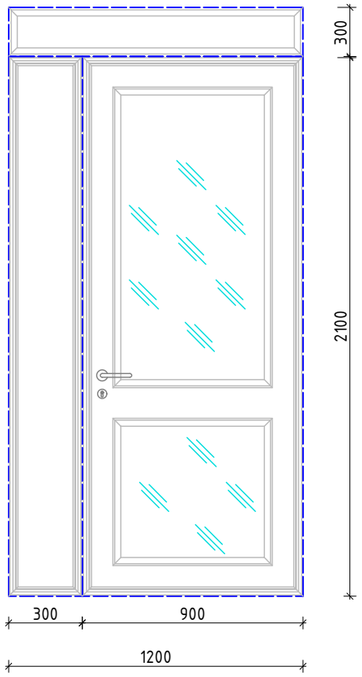

Դ-3

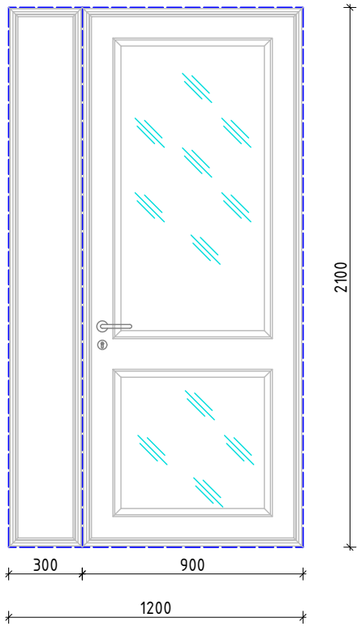

Դ-4

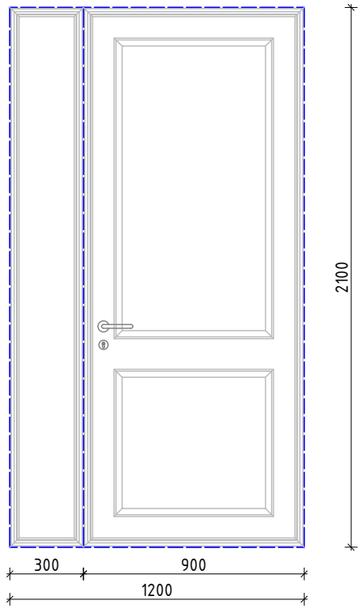

Դ-5

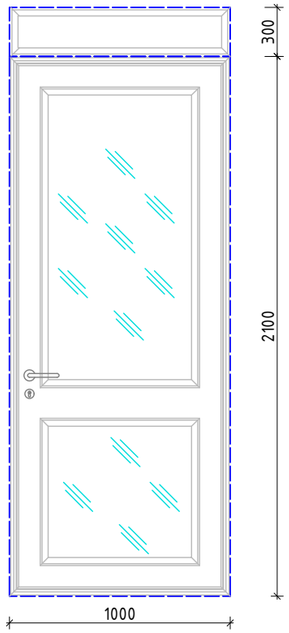

Դ-1/1

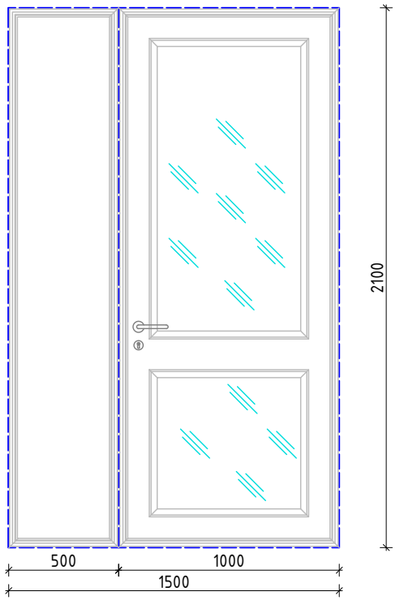

Դ-6

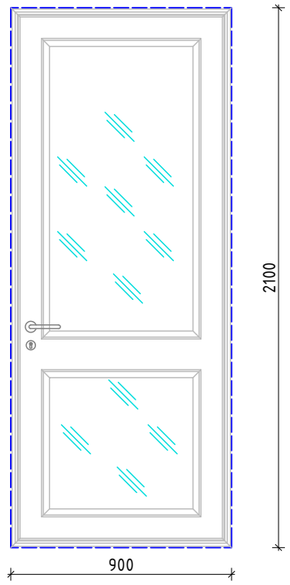

Դ-7

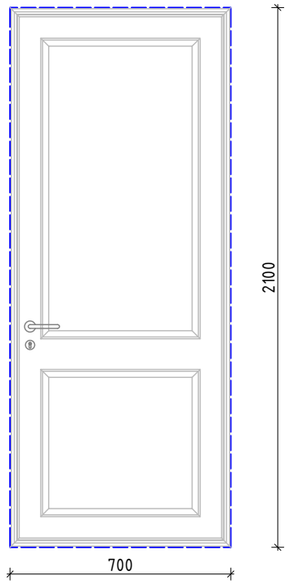

ԱՌԱՋԻՆ ԵՎ ԵՐԿՐՈՐԴ ՀԱՐԿԵՐԻ ԴՌՆԵՐԻ ԾԱՎԱԼՆԵՐ											
ԴԻՐՔ	Չափեր	ՆԿԱՐԱԳԻՐ	ՔԱՆԱԿ (ՀԱՏ)	1 ԷԼԵՄԵՆՏԻ ՄԱԿԵՐԵՍ $մ^2$			ԸՆԴ. ԷԼԵՄԵՆՏՆԵՐԻ ՄԱԿԵՐԵՍ $մ^2$			ԴՌՆԵՐԻ ԱՐՏԱՔԻՆ ՇԵՊԵՐԻ ՍՎԱՂ ԳԾ/մ	
				Բացվող	Չբացվող	Ընդհա-նուր	Բացվող	Չբացվող	Ընդհա-նուր	1 ԷԼԵՄԵՆՏԻ ՀԱՄԱՐ	ԸՆԴՀԱ-ՆՈՒՐ
Դ-1 Արտաքին դուռ	1,5(b)x2,4(h)	Ալյումինե բլոկով, ջերմակամուրջով ,անտրացիտ 60մմ հաստությամբ, ապակեփաթեթով 4+4 մմ պրոֆիլ	1	3,15	0,45	3,6	3,15	0,45	3,6	6,3	6,3
Դ-1/1 Ներքին դուռ	1,5(b)x2,1(h)	Մետաղապլաստե բլոկով, ապակեփաթեթով 4+4 մմ պրոֆիլ ,սպիտակ 60մմ հաստությամբ,	1	3,15		3,15	3,15		3,15		
Դ-2 Արտաքին դուռ	1,2(b)x2,4(h)	Ալյումինե բլոկով, ջերմակամուրջով ,անտրացիտ 60մմ հաստությամբ, ապակեփաթեթով 4+4 մմ պրոֆիլ	5	2,52	0,36	2,88	12,6	1,8	14,4	6	30
Դ-3 Ներքին դուռ	1,2(b)x2,1(h)	Մետաղապլաստե բլոկով, ապակեփաթեթով 4+4 մմ պրոֆիլ ,սպիտակ 60մմ հաստությամբ,	6	2,52		2,52	15,12		15,12		
Դ-4 Ներքին՝ հա-կահրդեհային դուռ	1,2(b)x2,1(h)	Ալյումինե բլոկով ,անտրացիտ,խուլ	3	2,52		2,52	7,56		7,56		
Դ-5 Արտաքին դուռ	1(b)x2,4(h)	Ալյումինե բլոկով, ջերմակամուրջով ,անտրացիտ 60մմ հաստությամբ, ապակեփաթեթով 4+4 մմ պրոֆիլ	2	2,1	0,3	2,4	4,2	0,6	4,8	5,8	11,6
Դ-6 Ներքին դուռ	0,9(b)x2,1(h)	Մետաղապլաստե բլոկով, ապակեփաթեթով 4+4 մմ պրոֆիլ ,սպիտակ 60մմ հաստությամբ,	15	1,89		1,89	28,35		28,35		
Դ-7 Ներքին դուռ	0,7(b)x2,1(h)	Մետաղապլաստե բլոկով, խուլ ,սպիտակ 60մմ հաստությամբ,	5	1,47		1,47	7,35		7,35		
Ընդամենը դուռ		Արտաքին դուռ ալյումինե,	8				19,95	2,85	22,8		47,9
Ընդամենը դուռ		Ներքին դուռ ալյումինե,հակահրդեհային	3				7,56		7,56		
Ընդամենը դուռ		Մետաղապլաստե	27				53,97		53,97		

						ՊԱՏՎԻՐԱՏՈՒ՝ ՄԱՍԻՍԻ ՀԱՄԱՅՆՔԱՊԵՏԱՐԱՆ ՊԱՅՄԱՆԱԳԻՐ ԾԱԾԿԱԳԻՐ / N ԱՄՍՀ-ԳՀԾՁԲ-22/63-6 /
Փոփ	քան.	Թեր	Փաստ	Ստոր	Ամ	ՀՀ ԱՐԱՐԱՏԻ ՄԱՐԶ, ՄԱՍԻՍ ՀԱՄԱՅՆՔ , ՆՈՐԱՄԱՐԳ ԳՅՈՒՂԻ ՄԱՆԿԱՊԱՐՏԵԶԻ ՇԵՆՔԻ ՎԵՐԱԿԱՌՈՒՑՄԱՆ ԱՇԽԱՏԱՆՔԱՅԻՆ ՆԱԽԱԳԻԾ
Տնօրեն		Ա.Պողոսյան				ՃԱՐՏԱՐԱՊԵՏԱԿԱՆ ՄԱՍ
Ն.Գ.Ճ		Ա.Պողոսյան				
Նախագծեց		Ա.Հակոբյան				ԴՌՆԵՐԻ ՍԽԵՄԱՆԵՐ, ՄԱՄՆԱԳԻՐ

Փուլ	Թերթ	Թերթեր
ԱՆ	35	72

<Ա-էն Քոնսթրաքշն>
ՍՊԸ
an_const@mail.ru

ՊԱՏՈՒՀԱՆՆԵՐԻ ՍԽԵՄԱՆԵՐ,ՄԱՄՆԱԳԻՐ

Պ-1

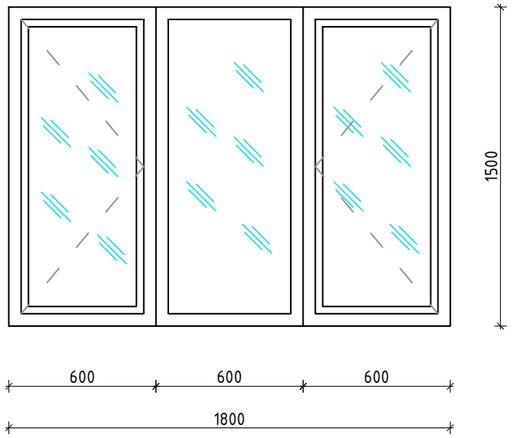

Պ-2

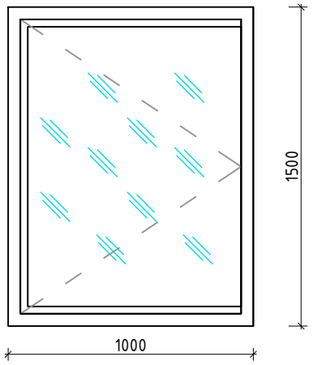

Պ-3

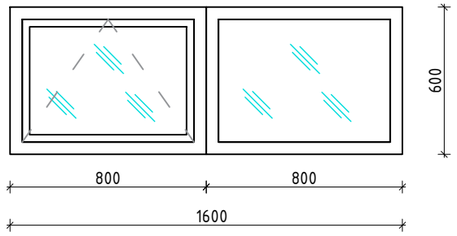

Պ-4

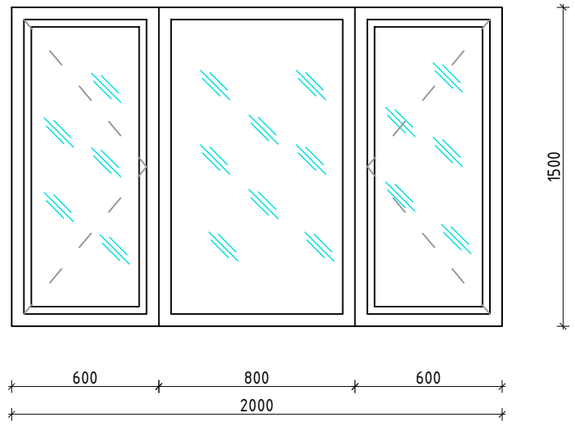

Պ-5

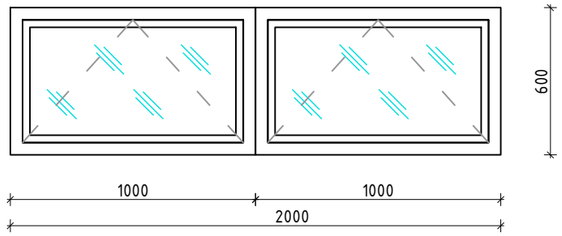

Պ-8

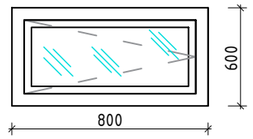

Պ-6

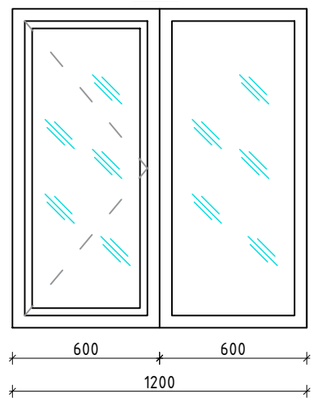

Պ-7

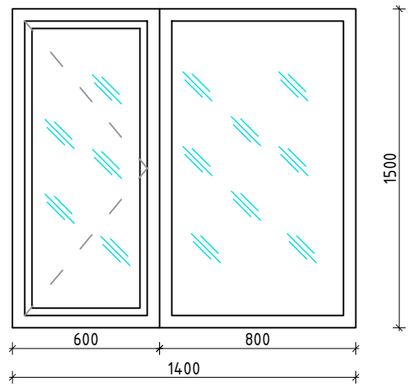

Պ-9

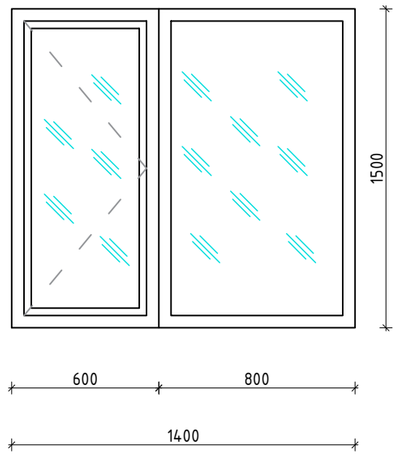

ԱՌԱՋԻՆ ԵՎ ԵՐԿՐՈՐԴ ՀԱՐԿԵՐԻ ՊԱՏՈՒՀԱՆՆԵՐԻ ԾԱՎԱԼՆԵՐ

ԴԻՐՔ	Չափեր	ՆԿԱՐԱԳԻՐ	ՔԱՆԱԿ (ՀԱՏ)	1 ԷԼԵՄԵՆՏԻ ՄԱԿԵՐԵՍ մ²			ԸՆԴ. ԷԼԵՄԵՆՏՆԵՐԻ ՄԱԿԵՐԵՍ մ²			ՊԱՏՈՒՀԱՆՆԵՐՈՒՄ ԱՐՏԱՔԻՆ ՇԵՊԵՐԻ ՍՎԱՂ	
				Բացվող	Չբացվող	Ընդհա-նուր	Բացվող	Չբացվող	Ընդհա-նուր	1 ԷԼԵՄԵՆՏԻ ՀԱՄԱՐ	ԸՆԴՀԱ-ՆՈՒՐ
Պ-1	1,8(b)x1,5(h)	Ալյումինե բլոկով, ջերմակամուրջով ,անտրացիտ 60մմ հաստությամբ, ապակեփաթեթով 4+4 մմ պրոֆիլ	9	1,8	0,9	2,7	16,2	8,1	24,3	4,8	43,2
	1,8(L)x0,25	Ներքին պատուհանագոգ պլաստմասե				0,45			4,05		
Պ-2	1(b)x1,5(h)	Ալյումինե բլոկով, ջերմակամուրջով ,անտրացիտ 60մմ հաստությամբ, ապակեփաթեթով 4+4 մմ պրոֆիլ	9	1,5		1,5	13,5		13,5	4	36
	1(L)x0,25	Ներքին պատուհանագոգ պլաստմասե				0,25			2,25		
Պ-3	1,6(b)x0,6(h)	Ալյումինե բլոկով, ջերմակամուրջով ,անտրացիտ 60մմ հաստությամբ, ապակեփաթեթով 4+4 մմ պրոֆիլ	3	0,48	0,48	0,96	1,44	1,44	2,88	2,8	8,4
	1,6(L)x0,25	Ներքին պատուհանագոգ պլաստմասե				0,4			1,2		
Պ-4	2(b)x1,5(h)	Ալյումինե բլոկով, ջերմակամուրջով ,անտրացիտ 60մմ հաստությամբ, ապակեփաթեթով 4+4 մմ պրոֆիլ	5	1,8	1,2	3	9	6	15	5	25
	2(L)x0,25	Ներքին պատուհանագոգ պլաստմասե				0,5			2,5		
Պ-5	2(L)x0,6	Ալյումինե բլոկով, ջերմակամուրջով ,անտրացիտ 60մմ հաստությամբ, ապակեփաթեթով 4+4 մմ պրոֆիլ	2	0,6	0,6	1,2	1,2	1,2	2,4		
Պ-6	1,2(b)x1,5(h)	Ալյումինե բլոկով, ջերմակամուրջով ,անտրացիտ 60մմ հաստությամբ, ապակեփաթեթով 4+4 մմ պրոֆիլ	4	0,9	0,9	1,8	3,6	3,6	7,2	4,2	16,8
	1,2(L)x0,25	Ներքին պատուհանագոգ պլաստմասե				0,3			1,2		
Պ-7	1,4(b)x1,5(h)	Ալյումինե բլոկով, ջերմակամուրջով ,անտրացիտ 60մմ հաստությամբ, ապակեփաթեթով 4+4 մմ պրոֆիլ	3	0,9	1,2	2,1	2,7	3,6	6,3	4,4	13,2
	1,4(L)x0,25	Ներքին պատուհանագոգ պլաստմասե				0,35			1,05		
Պ-8	0,8(L)x0,6	Ալյումինե բլոկով, ջերմակամուրջով ,անտրացիտ 60մմ հաստությամբ, ապակեփաթեթով 4+4 մմ պրոֆիլ	2	0,48		0,48	0,96		0,96	2	4
Պ-9	1,5(b)x1,5(h)	Ալյումինե բլոկով, ջերմակամուրջով ,անտրացիտ 60մմ հաստությամբ, ապակեփաթեթով 4+4 մմ պրոֆիլ	1	0,9	1,35	2,25	0,9	1,35	2,25	4,5	4,5
	1,5(L)x0,25	Ներքին պատուհանագոգ պլաստմասե				0,375			0,375		
Ընդամենը պատուհան		Ալյումինե							74,79		
Ընդամենը ներքին		Պլաստմասե							12,625		
Ընդամենը արտաքին պատուհանագոգ		Բազալտե,ցեմենտավազե հաբթեցնող շերտով 30մմ					∑ 15,9մ²				

Փոփ	քան.	Թեր	Փաստ	Ստոր	Ամ	
Տնօրեն		Ա.Պողոսյան				
Ն.Գ.Ճ		Ա.Պողոսյան				
Նախագծեց		Ա.Հակոբյան				

ՊԱՏՎԻՐԱՏՈՒ՝ ՄԱՍԻՍԻ ՀԱՄԱՅՆՔԱՊԵՏԱՐԱՆ
ՊԱՅՄԱՆԱԳԻՐ ԾԱԾԿԱԳԻՐ / N ԱՄՍՀ-ԳՀԾՁԲ-22/63-6 /

ՀՀ ԱՐԱՐԱՏԻ ՄԱՐԶ, ՄԱՍԻՍ ՀԱՄԱՅՆՔ , ՆՈՐԱՄԱՐԳ ԳՅՈՒՂԻ
ՄԱՆԿԱՊԱՐՏԵԶԻ ՇԵՆՔԻ ՎԵՐԱԿԱՌՈՒՑՄԱՆ
ԱՇԽԱՏԱՆՔԱՅԻՆ ՆԱԽԱԳԻԾ

ՃԱՐՏԱՐԱՊԵՏԱԿԱՆ ՄԱՍ

Փուլ	Թերթ	Թերթեր
ԱՆ	36	72

ՊԱՏՈՒՀԱՆՆԵՐ ՍԽԵՄԱՆԵՐ, ՄԱՄՆԱԳԻՐ

<Ա-ԷՆ Քոնսթրաքշն>
ՍՊԸ
an_const@mail.ru

ՀԱՆԳՈՒՅՑՆԵՐ

ԱՐՏԱՔԻՆ ԴՌՆԵՐԻ ՇԵՄԵՐԻ ՀԱՆԳՈՒՅՑ

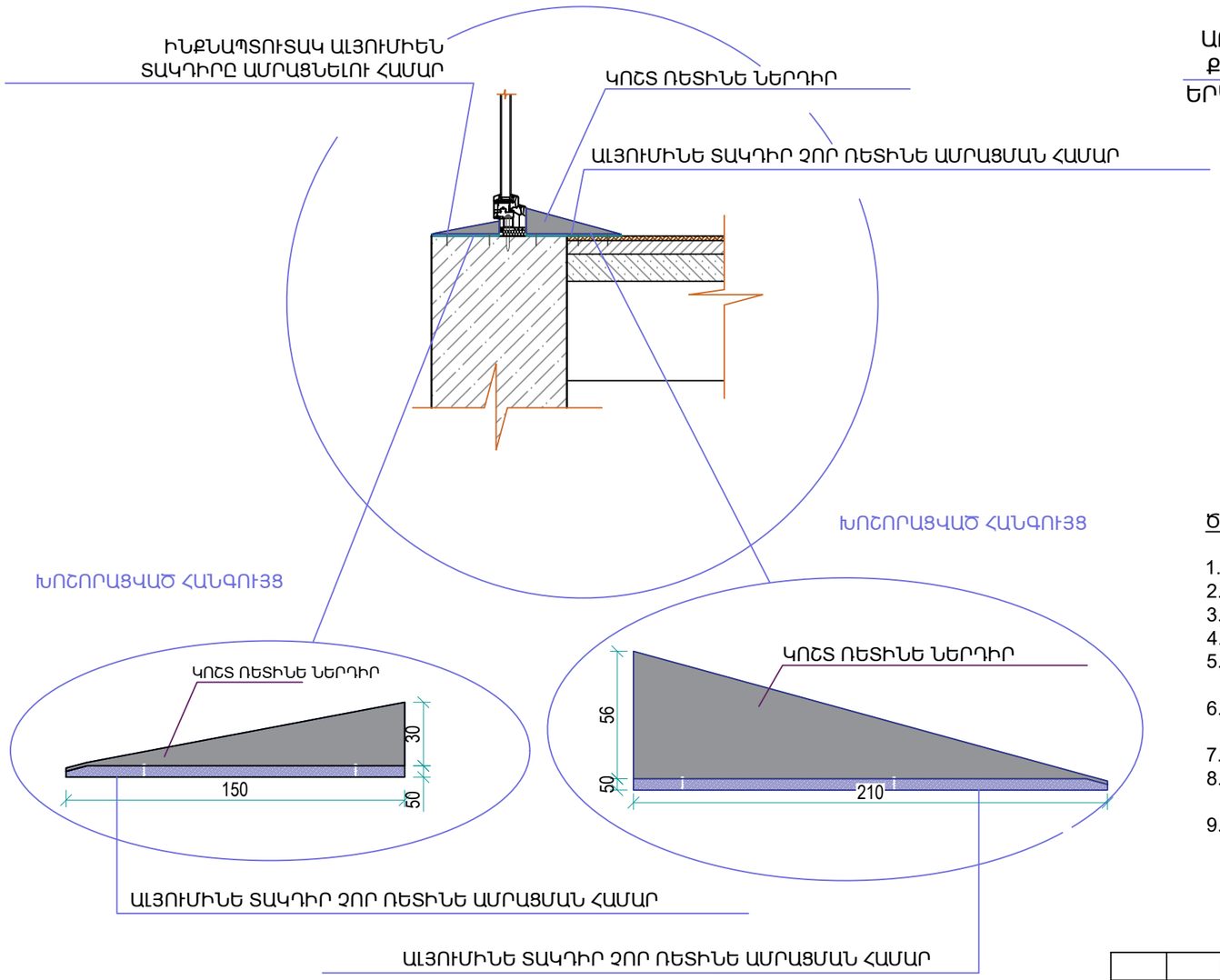

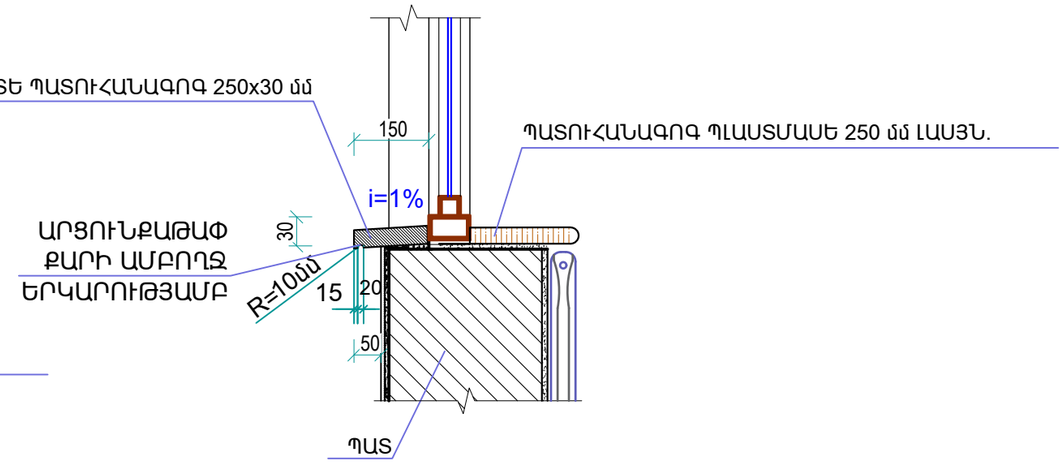

Ծանոթություն

1. Դռների մակնիշավորումը տես թերթեր 28,29,30-ում
2. Պատուհանների մակնիշավորումը տես թերթեր 29,30-ում
3. Պատուհանները և դռները պատվիրողուց առաջ ճշտել չափերն ըստ բացվածքների
4. Բոլոր արտաքին դռներն իրականացնել ջերմային կամրջակով:
5. Բոլոր պատուհանների շեպերի արտաքին մասում (ներքևի հատված) տեղադրել բազալտե պատուհանագոգեր
6. Բոլոր պատուհանների շեպերի ներքին մասում (ներքևի հատված) տեղադրել պլաստմասե պատուհանագոգեր (բացառությամբ սանհանգույցներում)
7. Բոլոր ներքին դռներն իրականացնել առանց շեմերի:
8. Արտաքին և ներքին դռների համար նախատեսված են բռնակ.թականներ.իսկ բացվող փեղկերի համար նախատեսել արգելակիչներ:
9. Արտաքին դռներն ու պատուհաններն իրականացնել ջերմային կամրջակով:

Փոփ	քան.	Թեր	Փաստ	Ստորագ	Ամս				
						ՊԱՏՎԻՐԱՏՈՒ՝ ՄԱՍԻՍԻ ՀԱՄԱՅՆՔԱՊԵՏԱՐԱՆ ՊԱՅՄԱՆԱԳԻՐ ԾԱԾԿԱԳԻՐ / N ԱՄՍՀ-ԳՀԾՁԲ-22/63-6 /			
						ՀՀ ԱՐԱՐԱՏԻ ՄԱՐԶ, ՄԱՍԻՍ ՀԱՄԱՅՆՔ , ՆՈՐԱՄԱՐԳ ԳՅՈՒՂԻ ՄԱՆԿԱՊԱՐՏԵԶԻ ՇԵՆՔԻ ՎԵՐԱԿԱՌՈՒՑՄԱՆ ԱՇԽԱՏԱՆՔԱՅԻՆ ՆԱԽԱԳԻԾ			
Տնօրեն		Ա.Պողոսյան				ՃԱՐՏԱՐԱՊԵՏԱԿԱՆ ՄԱՍ	Փուլ	Թերթ	Թերթեր
Ն.Գ.Ճ		Ա.Պողոսյան					ԱՆ	37	72
Նախագծեց		Ա.Հակոբյան				ՀԱՆԳՈՒՅՑՆԵՐ	<Ա-Էն Քոնսթրաքշն > ՍՊԸ an_const@mail.ru		

ԱՌԱՋԻՆ ՀԱՐԿԻ ՎԵՐԱՆՈՐՈԳՄԱՆ
ՆՅՈՒԹԱԾԱԽՍԻ ՄԱՄՆԱԳԻՐ

ՆԵՐՔԻՆ ՀԱՐԴԱՐՄԱՆ ԱՇԽԱՏԱՆՔՆԵՐ 1-ԻՆ ՀԱՐԿ												
Հ/Հ	Մենյակի անվանումը	Մենյակի մակերեսը մ^2	Պատեր				Առաստաղներ		Շեպերի սվաղ,լատեքս-ային ներկում		Շեպերի խեցեսա-լիկներ	
			Գաջի սվաղ մ^2	Լատեքսային ներկում մ^2	Ց/ավազե սվաղ մ^2	Խեցեապակի մ^2	Գիպսասվաղ,լատեքսային ներկումով մ^2	Արմատրոնգ մ^2	Դռներ մ^2	Պատուհաններ մ^2	Դռներ մ^2	Պատուհաններ մ^2
1	Նախամուտք	5,85	24,4	24,4	-	-	5,85	-	1,488	-	-	-
2	Միջանցք	37,3	87	87	-	-	37,3	-	0,54	-	-	-
3	Տնտեսվարի սենյակ	5,2	26,51	26,51	-	-	5,2	-	0,204	0,8	-	-
4	Պահակակետ	4,68	25,21	25,21	-	-	4,68	-	0,204	0,8	-	-
5	Տնօրենի սենյակ սենյակ	13,2	48,1	48,1	-	-	13,2	-	0,204	2,64	-	-
6	Տնտեսական պահեստ	7,68	38	38	-	-	7,68	-	0,408	-	-	-
7	Էլ.վահանակ	4,1	24,8	24,8	-	-	4,1	-	-	-	-	-
8	Բժշկի սենյակ	7,36	30,6	30,6	-	-	7,36	-	0,204	-	-	-
9	Մեկուսարան	7,82	34,15	34,15	-	-	7,82	-	1,71	-	-	
10	Սանհանգույց	2,64	-	-	20,63	20,63	-	2,64	-	-	0,196	-
11	Սանհանգույց	4,18	-	-	25,2	25,2	-	4,18	-	-	0,196	-
12	Կաթսայատուն	3,15	-	-	20,7	20,7	-	3,15	-	-	1,16	-
13	Նախամուտք	7,2	-	32	32	-	-	7,2	1,16	-	-	-
14	Հանդերձարան	7,2	-	-	32	32	-	7,2	-	-	0,204	-
15	Սանհանգույց	5,8	-	-	29,75	29,75	-	5,8	-	-	0,204	-
16	Չոր մթերքի պահեստ	4,18	-	-	23	23	-	4,18	-	-	0,204	-
17	Բանջարեղենի պահեստ	5,06	-	-	27,4	27,4	-	5,06	-	-	0,204	-
18	Խոհանոց	40,77	-	-	81,15	81,15	-	40,77	-	-	0,408	1,8
19	Միջանցք	2,82	19,32	19,32	-	-	2,82	-	0,204	-	-	-
20	Սպիտակեղենի պահեստ	10,44	-	-	38,5	38,5	-	10,44	-	-	0,204	-
21	Լվացքատուն	6,12	-	-	32,6	32,6	-	6,12	-	-	0,204	-
22	Հանդերձարան	17,11	49,3	49,3	-	-	17,11	-	4	1,68	-	-
23	Խաղասենյակ	46,74	81,5	81,5	-	-	46,74	-	1,2	0,6	-	-
23/.1	Խոհանոց	4	-	-	18,6	18,6	4	-	1,42	-	-	
24	Ննջարան	45,92	73	73	-	-	45,92	-	5	3,92	-	-
25	Սանհանգույց	14,58	-	-	52,25	52,25	-	14,58	-	-	0,4	1,28
26	Սանհանգույց	3,76	-	-	23,6	23,6	-	3,76	-	-	-	-
27	Աստիճանավանդակ	18,7	58,3	58,3	-	-	6,25	-	0,216	-	-	-
Ընդանուր ծավալներ		343,56	586,04	652,19	457,38	425,38	216,03	115,08	18,162	10,44	3,584	3,08

1. Սանհանգույցի մետաղապլաստե միջնորմ 10.03մ^2

Ծանոթություն

1. Նկուղային հարկի չափադրումը և կահավորումը տես թերթ 11-ում:
2. Առաջին հարկի չափադրումը տես թերթ 12-ում
3. Առաջին հարկի կահավորումը տես թերթ 13-ում:
4. Երկրորդ հարկի չափադրումը տես թերթ 14-ում:
5. Երկրորդ հարկի կահավորումը տես թերթ 15-ում

Փոփ	քան.	Թեր	Փաստ	Ստոր	Ամ
Տնօրեն		Ա.Պողոսյան			
Ն.Գ.Ճ		Ա.Պողոսյան			
Նախագծեց		Ա.Հակոբյան			

ՊԱՏՎԻՐԱՏՈՒ՝ ՄԱՍԻՍԻ ՀԱՄԱՅՆՔԱՊԵՏԱՐԱՆ
ՊԱՅՄԱՆԱԳԻՐ ԾԱԾԿԱԳԻՐ / N ԱՄՍՀ-ԳՀԾՁԲ-22/63-6 /

ՀՀ ԱՐԱՐԱՏԻ ՄԱՐԶ, ՄԱՍԻՍ ՀԱՄԱՅՆՔ , ՆՈՐԱՄԱՐԳ ԳՅՈՒՂԻ
ՄԱՆԿԱՊԱՐՏԵԶԻ ՇԵՆՔԻ ՎԵՐԱԿԱՌՈՒՑՄԱՆ
ԱՇԽԱՏԱՆՔԱՅԻՆ ՆԱԽԱԳԻԾ

ՃԱՐՏԱՐԱՊԵՏԱԿԱՆ ՄԱՍ	Փուլ	Թերթ	Թերթեր
	ԱՆ	38	72

ԱՌԱՋԻՆ ՀԱՐԿԻ ՎԵՐԱՆՈՐՈԳՄԱՆ
ՆՅՈՒԹԱԾԱԽՍԻ ՄԱՄՆԱԳԻՐ

< Ա-Էն Քոնսթրաքշն >
ՍՊԸ
an_const@mail.ru

ԵՐԿՐՈՐԴ ՀԱՐԿԻ ՎԵՐԱՆՈՐՈԳՄԱՆ ՆՅՈՒԹԱԾԱԽՍԻ ՄԱՄՆԱԳԻՐ

ՆԵՐՔԻՆ ՀԱՐԴԱՐՄԱՆ ԱՇԽԱՏԱՆՔՆԵՐ 2-ՐԴ ՀԱՐԿ

Հ/Հ	Սենյակի անվանումը	Սենյակի մակերեսը մ^2	Պատեր				Առաստաղներ		Շեպերի սվաղ,լատեքս-ային ներկում		Շեպերի խեցեսա-լիկներ	
			Գաջի սվաղ մ^2	Լատեքսային ներկում մ^2	Ց/ավազե սվաղ մ^2	Խեցեսալիկ մ^2	Գիպսասվարաթղթե ,լատեքսային ներկումով մ^2	Արմատրոնգ մ^2	Դռներ մ^2	Պատուհաններ մ^2	Դռներ մ^2	Պատուհաններ մ^2
27/.1	Աստիճանավանդակ	18,7	51,2	51,2	-	-	18,7	-	-	2,4	-	-
28	Հանդերձարան	19,1	55,5	55,5	-	-	19,1	-	0,432	-	-	-
29	Խաղասենյակ	54,5	76,1	76,1	-	-	54,5	-	-	4,7	-	-
29/.1	Խոհանոց	4,84	-	-	20,64	20,64	4,84	-	-	-	-	
30	Ննջարան	53,4	89,7	89,7	-	-	53,4	-	1,416	2,64	-	-
31	Սանհանգույց	16,6	-	-	55	55	-	16,6	-	-	0,4	0,8
32	Սանհանգույց	3,67	-	-	24,83	24,83	-	3,67	-	-	-	-
33	Դահլիճ	59,7	84	84	-	-	59,7	-	1,416	5,14	-	-
Ընդանուր ծավալներ		230,51	356,5	356,5	100,47	100,47	210,24	20,27	3,264	14,88	0,4	0,8

1. Սանհանգույցի մետաղալաստե միջնորմ 10.4մ^2

ՆԵՐՔԻՆ ՀԱՐԴԱՐՄԱՆ ԱՇԽԱՏԱՆՔՆԵՐ ՆԿՈՒՂԱՅԻՆ ՀԱՐԿ

Հ/Հ	Սենյակի անվանումը	Սենյակի մակերեսը մ^2	Պատեր				Առաստաղներ		Շեպերի սվաղ,լատեքս-ային ներկում	Շեպերի խեցեսա-լիկներ
			Գաջի սվաղ մ^2	Լատեքսային ներկում մ^2	Ց/ավազե սվաղ մ^2	Խեցեսալիկ մ^2	Գաջի սվաղ,լատեքսային ներկումով մ^2	Արմատրոնգ մ^2	Դռներ մ^2	Դռներ մ^2
1	Նախամուտք	3,6		13,3	13,3		3,6		1,956	
2	Սրահ	55,46		65,3	65,3		55,46		0,86	
3	Սանհանգույց	4,18			16,3	16,3		4,18		0,196
4	Սանհանգույց	3,33			13,2	13,2		3,33		0,196
5	Սրահ	52,8		57,7	57,7		52,8		1,72	
6	Սրահ	50,42		54,6	54,6		50,42		0,86	
7	Աստիճանավանդակ	16,8		34,1	34,1		7		0,21	
Ընդանուր ծավալներ		186,59		225	254,5	29,5	169,28	7,51	5,606	0,392

ՆԿՈՒՂԱՅԻՆ ՀԱՐԿԻ ՎԵՐԱՆՈՐՈԳՄԱՆ ՆՅՈՒԹԱԾԱԽՍԻ ՄԱՄՆԱԳԻՐ

Ծանոթություն

1. Նկուղային հարկի չափադրումը և կահավորումը տես թերթ 11-ում:
2. Առաջին հարկի չափադրումը տես թերթ 12-ում
3. Առաջին հարկի կահավորումը տես թերթ 13-ում:
4. Երկրորդ հարկի չափադրումը տես թերթ 14-ում:
5. Երկրորդ հարկի կահավորումը տես թերթ 15-ում

Փոփ	քան.	Թեր	Փաստ	Ստորագ	Ամս	
Տնօրեն		Ա.Պողոսյան				ՊԱՏՎԻՐԱՏՈՒ՝ ՄԱՍԻՍԻ ՀԱՄԱՅՆՔԱՊԵՏԱՐԱՆ ՊԱՅՄԱՆԱԳԻՐ ԾԱԾԿԱԳԻՐ / N ԱՄՍՀ-ԳՀՇՁԲ-22/63-6 /
Ն.Գ.Ճ		Ա.Պողոսյան				ՀՀ ԱՐԱՐԱՏԻ ՄԱՐԶ, ՄԱՍԻՍ ՀԱՄԱՅՆՔ , ՆՈՐԱՄԱՐԳ ԳՅՈՒՂԻ ՄԱՆԿԱՊԱՐՏԵԶԻ ՇԵՆՔԻ ՎԵՐԱԿԱՌՈՒՑՄԱՆ ԱՇԽԱՏԱՆՔԱՅԻՆ ՆԱԽԱԳԻԾ
Նախագծեց		Ա.Հակոբյան				ՃԱՐՏԱՐԱՊԵՏԱԿԱՆ ՄԱՍ — Փուլ: ԱՆ; Թերթ: 39; Թերթեր: 72
						ԵՐԿՐՈՐԴ ՀԱՐԿԻ ՎԵՐԱՆՈՐՈԳՄԱՆ ՆՅՈՒԹԱԾԱԽՍԻ ՄԱՄՆԱԳԻՐ

<Ա-Էն Քոնսթրաքշն>
ՍՊԸ
an_const@mail.ru

ՀԱՐԹ ՏԱՆԻՔԻ ՋՐԱՀԵՌԱՑՄԱՆ ՍԽԵՄԱ Մ1:100

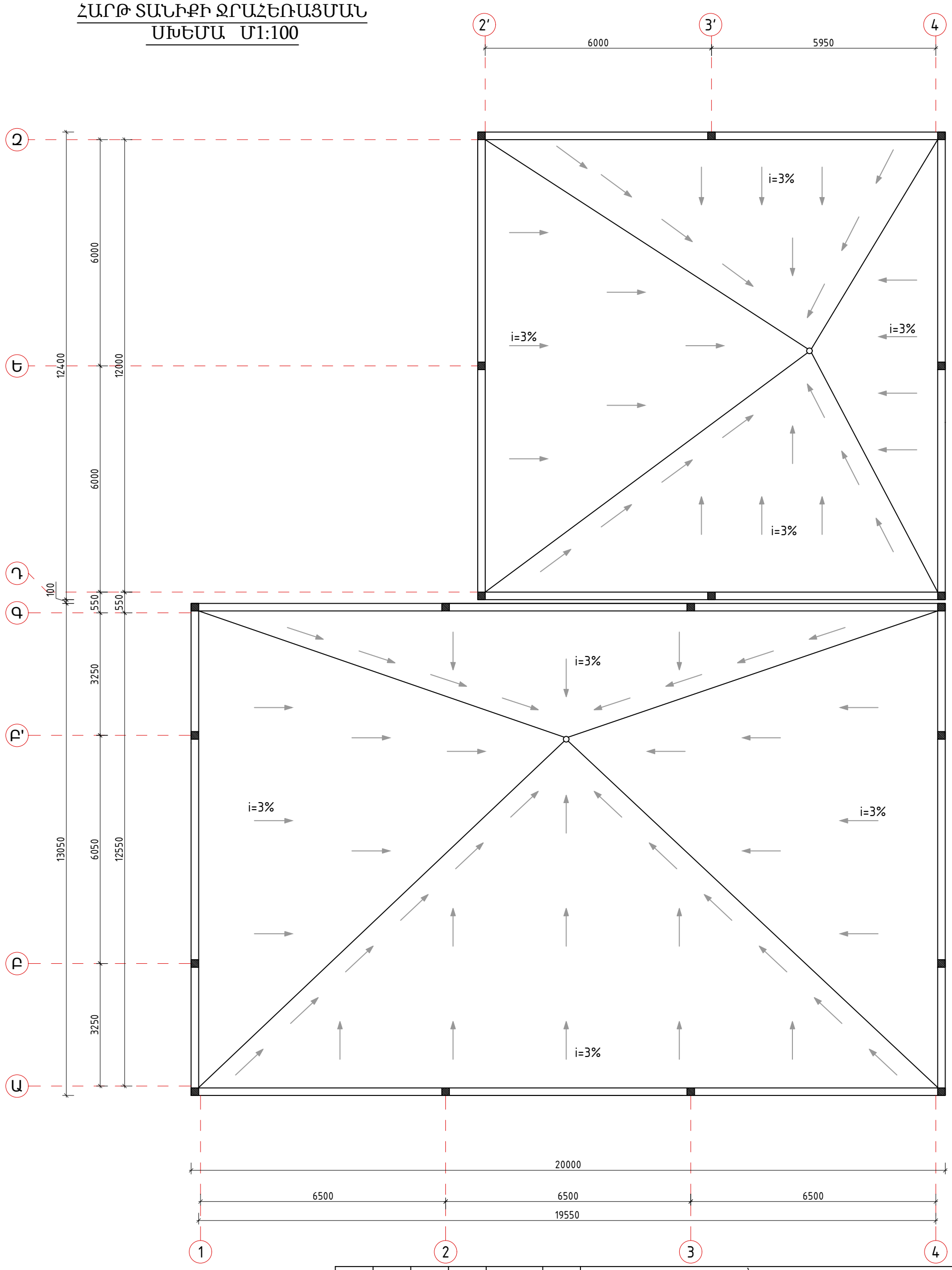

						ՊԱՏՎԻՐԱՏՈՒ՝ ՄԱՍԻՍԻ ՀԱՄԱՅՆՔԱՊԵՏԱՐԱՆ ՊԱՅՄԱՆԱԳԻՐ ԾԱԾԿԱԳԻՐ / N ԱՄՍՀ-ԳՀԾՁԲ-22/63-6 /
						ՀՀ ԱՐԱՐԱՏԻ ՄԱՐԶ, ՄԱՍԻՍ ՀԱՄԱՅՆՔ , ՆՈՐԱՄԱՐԳ ԳՅՈՒՂԻ ՄԱՆԿԱՊԱՐՏԵԶԻ ՇԵՆՔԻ ՎԵՐԱԿԱՌՈՒՑՄԱՆ ԱՇԽԱՏԱՆՔԱՅԻՆ ՆԱԽԱԳԻԾ
Փոփ	քան.	Թեր	Փաստ	Ստոր	Ամ	
Տնօրեն		Ա.Պողոսյան				ՃԱՐՏԱՐԱՊԵՏԱԿԱՆ ՄԱՍ
Ն.Գ.Ճ		Ա.Պողոսյան				
Նախագծեց		Ա.Հակոբյան				ՀԱՐԹ ՏԱՆԻՔԻ ՋՐԱՀԵՌԱՑՄԱՆ ՍԽԵՄԱ Մ1:100

Փուլ	Թերթ	Թերթեր
ԱՆ	40	72

<Ա-Էն Քոնսթրաքշն>
ՍՊԸ
an_const@mail.ru

ՀԱՐԹ ՏԱՆԻՔԻ ԻՐԱԿԱՆԱՑՄԱՆ ՀԱՆԳՈՒՅՑՆԵՐ

ՏԱՆԻՔԻ ՊԱՐԱՊԵՏԻ ՀԱՆԳՈՒՅՑ

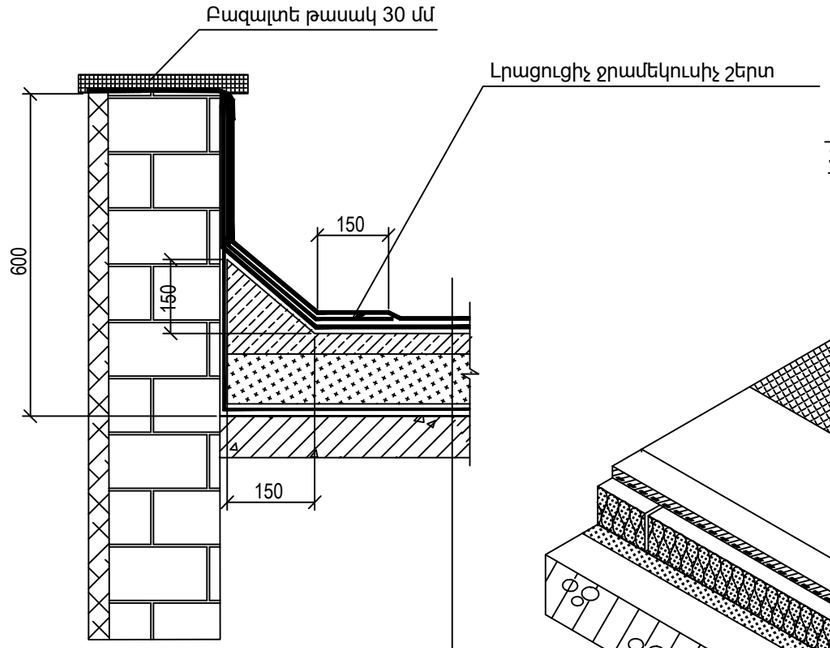

Ջրամեկուսիչ պոլիմերբիտումային երկու շերտ, վերին շերտը ավազապատ, 4 մմ

Ց/ավազե պաշտպանիչ շերտ 70 -150մմ ցանցով 5*150*150

Ջերմամեկուսիչ շերտ EPS h միջ. 200 մմ

Գոլորշիամեկուսիչ թաղանթ

Ե/բետոնե միաձույլ սալ

ՀԱՐԹ ՏԱՆԻՔԻ ՇԵՐՏԵՐԻ ՏԱՐԱԾԱԿԱՆ ԿՏՐՎԱԾՔ

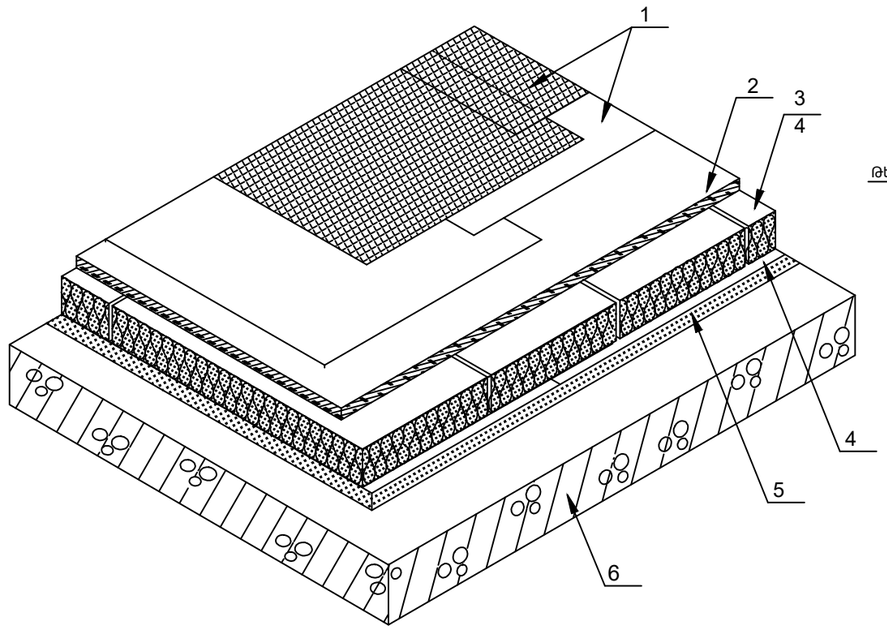

ՀԱՐԹ ՏԱՆԻՔԻ ՇԵՐՏԵՐԻ ԿՏՐՎԱԾՔ

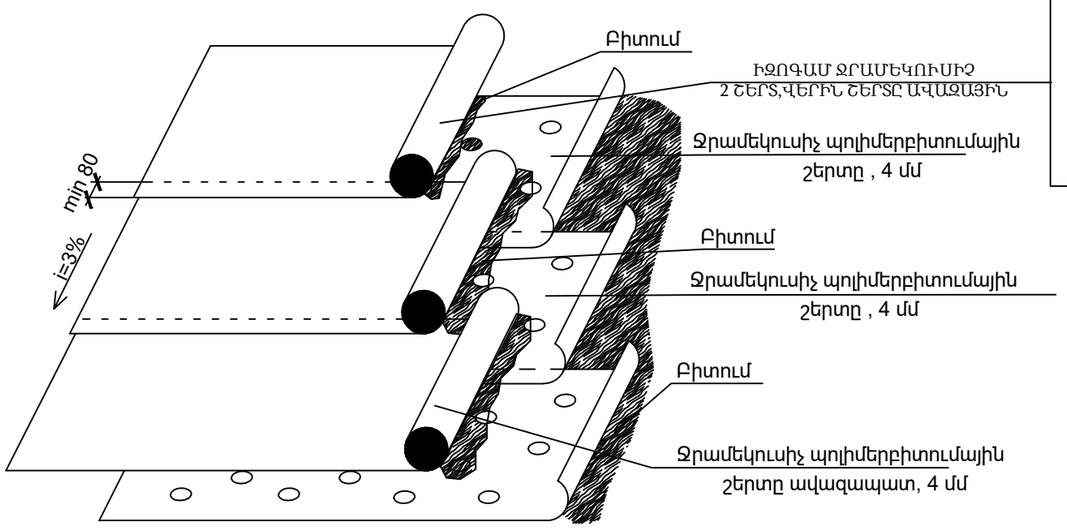

ՋԱԳԱՐԻ ՏԵՂԱԴՐՄԱՆ ՀԱՆԳՈՒՅՑ

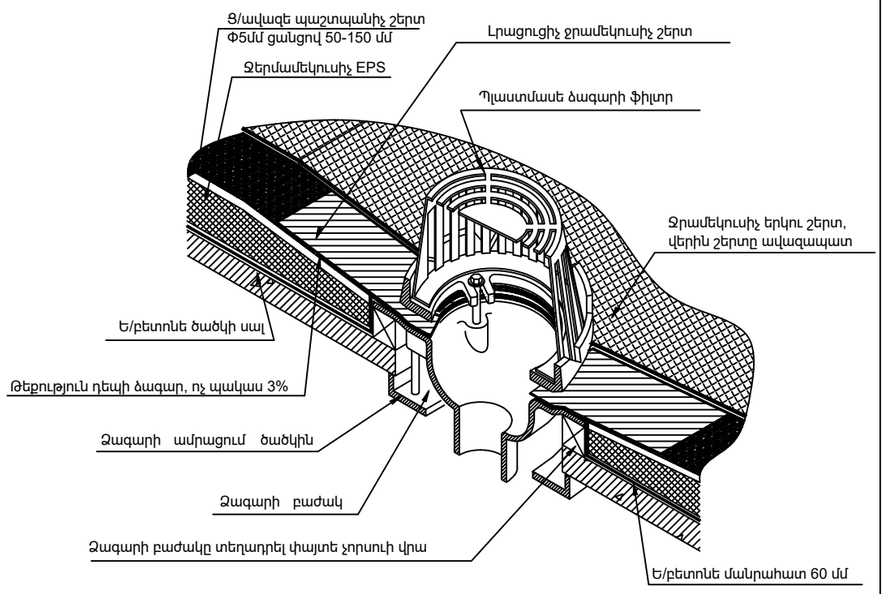

ՀԱՏԱԿԻ ՀԱՏՈՒՅԹԸ	ՇԵՐՏԵՐԸ	ՄԱԿԵՐԵՍԸ մ^2
ՏԱՆԻՔ		
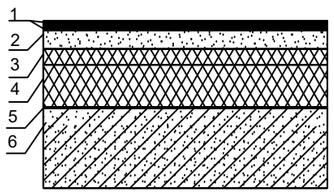	1 Իզոգամ ջրամեկուսիչ երկու շերտ, վերին շերտը ավազապատ, 4 մմ 2 Ց/ավազե պաշտպանիչ շերտ 70-150 մմ, ցանցով 5*150 *150 3 Ջերմամեկուսիչ շերտ ª EPS h միջ. 50 մմ 4 Ջերմամեկուսիչ շերտ ª EPS h միջ. 150 մմ 5 Գոլորշամեկուսիչ թաղանթ 1 շերտ 6 Ե/բ միաձույլ սալ	392

						ՊԱՏՎԻՐԱՏՈՒ՝ ՄԱՍԻՍԻ ՀԱՄԱՅՆՔԱՊԵՏԱՐԱՆ ՊԱՅՄԱՆԱԳԻՐ ԾԱԾԿԱԳԻՐ / N ԱՄՍՀ-ԳՀԾՁԲ-22/63-6 /			
						ՀՀ ԱՐԱՐԱՏԻ ՄԱՐԶ, ՄԱՍԻՍ ՀԱՄԱՅՆՔ , ՆՈՐԱՄԱՐԳ ԳՅՈՒՂԻ ՄԱՆԿԱՊԱՐՏԵԶԻ ՇԵՆՔԻ ՎԵՐԱԿԱՌՈՒՑՄԱՆ ԱՇԽԱՏԱՆՔԱՅԻՆ ՆԱԽԱԳԻԾ			
Փոփ	քան.	Թեր	Փաստ	Ստորագ	Ամս				
						ՃԱՐՏԱՐԱՊԵՏԱԿԱՆ ՄԱՍ	Փուլ	Թերթ	Թերթեր
Տնօրեն		Ա.Պողոսյան					ԱՆ	41	72
Ն.Գ.Ճ		Ա.Պողոսյան							
						ՀԱՐԹ ՏԱՆԻՔԻ ԻՐԱԿԱՆԱՑՄԱՆ ՀԱՆԳՈՒՅՑՆԵՐ	<Ա-Էն Քոնսթրաքշն> ՍՊԸ an_const@mail.ru		
Նախագծեց		Ա.Հակոբյան							

ՃԱԿԱՏ 1-4 Մ 1:100
ՋԵՐՄԱՄԵԿՈՒՍԱՑՄԱՆ ՍԽԵՄԱ
ՀԱՆԳՈՒՅՑՆԵՐ

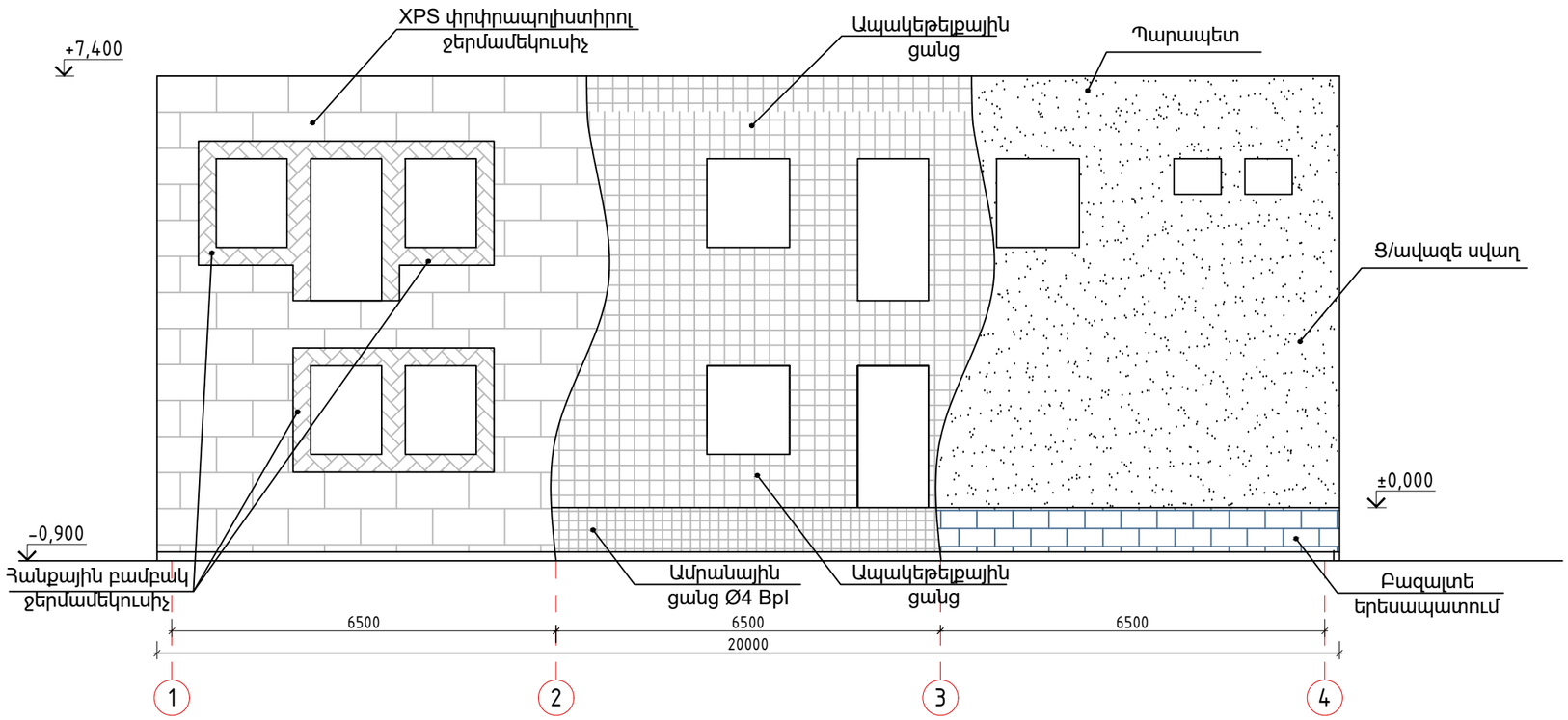

ՋԵՐՄԱՄԵԿՈՒՍԱՑՄԱՆ ԴՐՎԱԳ

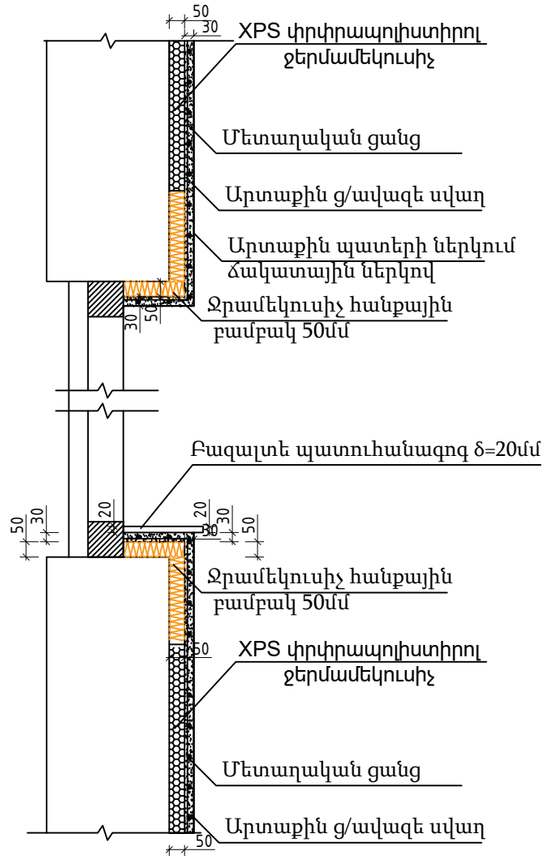

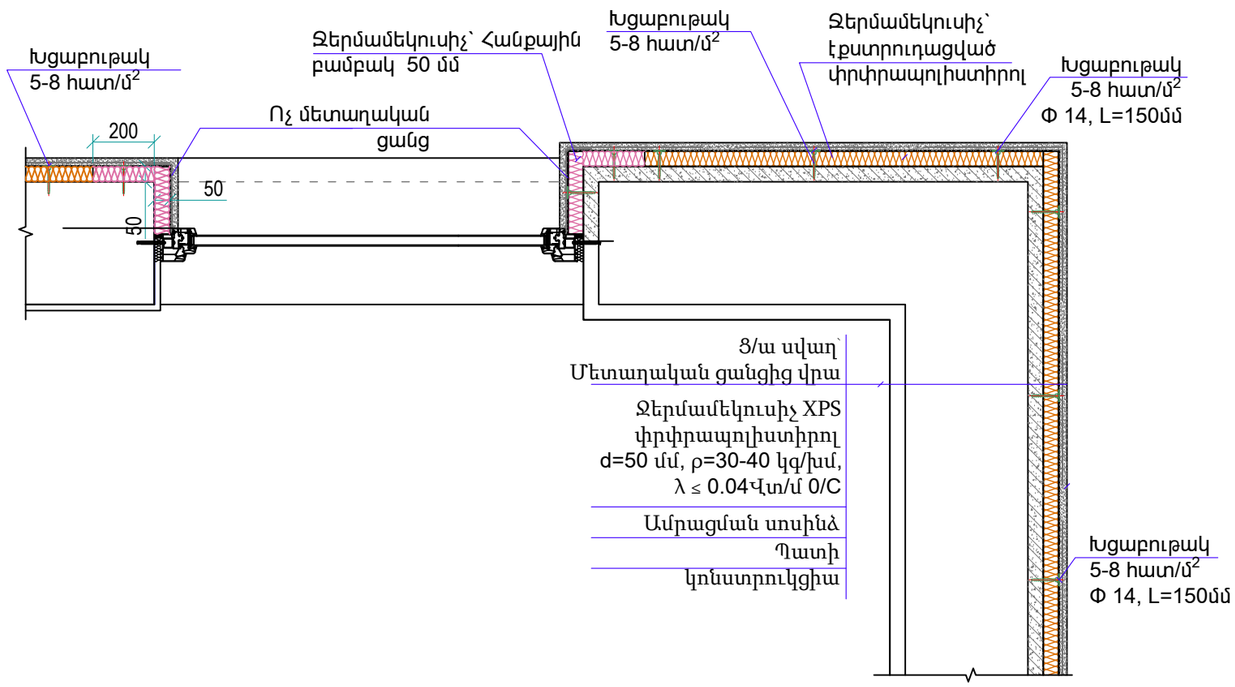

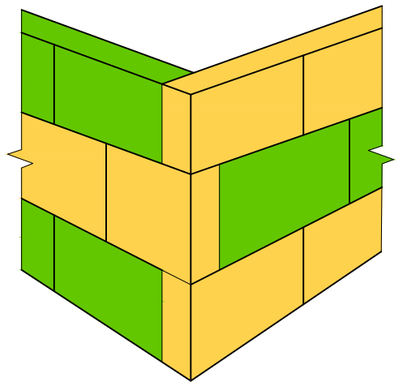

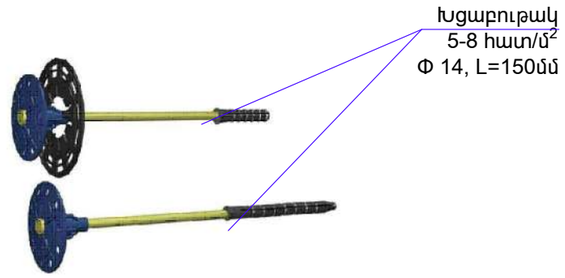

Փոփ	քան.	Թեր	Փաստ	Ստոր	Ամ				
Տնօրեն		Ա.Պողոսյան				ՊԱՏՎԻՐԱՏՈՒ՝ ՄԱՍԻՍԻ ՀԱՄԱՅՆՔԱՊԵՏԱՐԱՆ ՊԱՅՄԱՆԱԳԻՐ ԾԱԾԿԱԳԻՐ / N ԱՄՍՀ-ԳՀԾԶԲ-22/63-6 /			
Ն.Գ.Ճ		Ա.Պողոսյան				ՀՀ ԱՐԱՐԱՏԻ ՄԱՐԶ, ՄԱՍԻՍ ՀԱՄԱՅՆՔ , ՆՈՐԱՄԱՐԳ ԳՅՈՒՂԻ ՄԱՆԿԱՊԱՐՏԵԶԻ ՇԵՆՔԻ ՎԵՐԱԿԱՌՈՒՑՄԱՆ ԱՇԽԱՏԱՆՔԱՅԻՆ ՆԱԽԱԳԻԾ			
Նախագծեց		Ա.Հակոբյան				ՃԱՐՏԱՐԱՊԵՏԱԿԱՆ ՄԱՍ	Փուլ	Թերթ	Թերթեր
							ԱՆ	42	72
						ՃԱԿԱՏ 1-4 Մ 1:100 ՋԵՐՄԱՄԵԿՈՒՍԱՑՄԱՆ ՍԽԵՄԱ ՀԱՆԳՈՒՅՑՆԵՐ	<Ա-ԷՆ Քոնսթրաքշն> ՍՊԸ an_const@mail.ru		

ՃԱԿԱՏ 4-1
/ԵՐԵՍԱՊԱՏՄԱՆ ՍԽԵՄԱ / Մ1:100

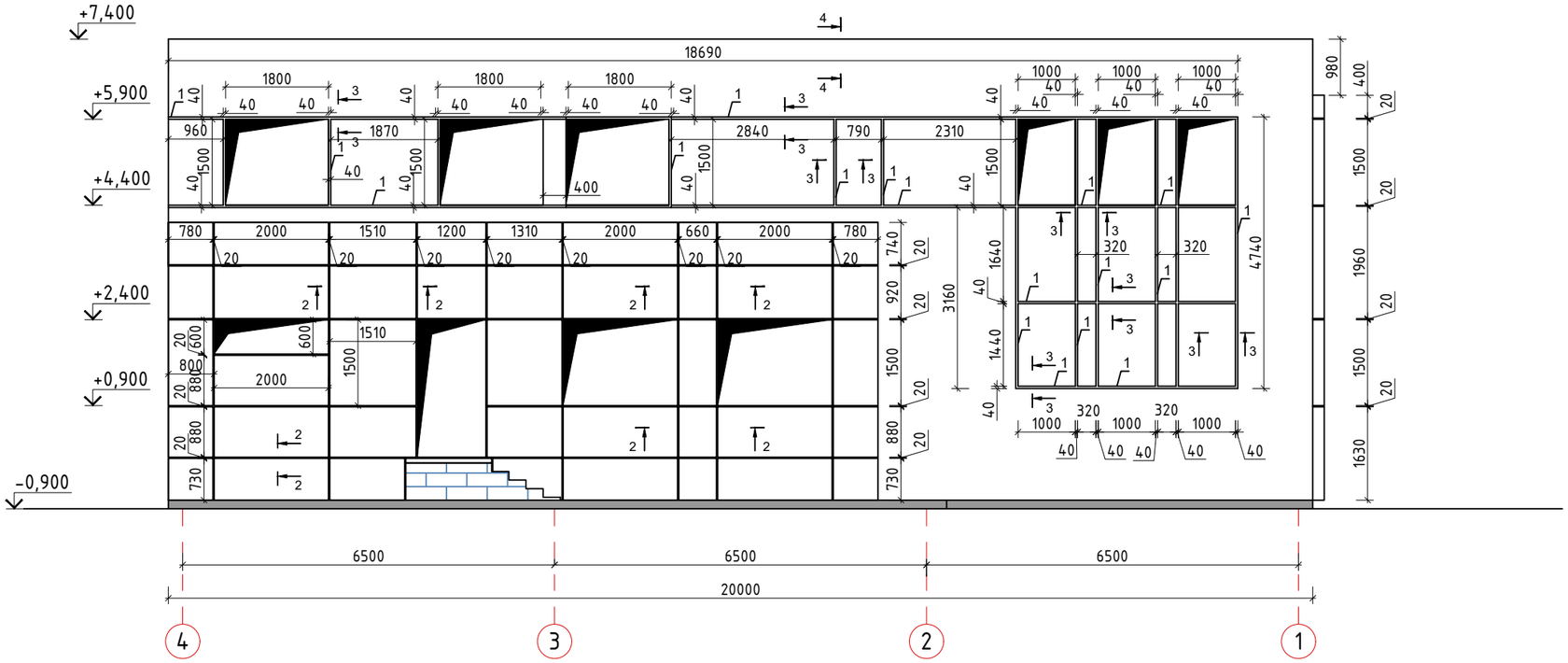

ԱԼՅՈՒԿԱԲՈՆԴԻ ԻՐԱԿԱՆԱՑՄԱՆ ՀԱՆԳՈՒՅՑՆԵՐ

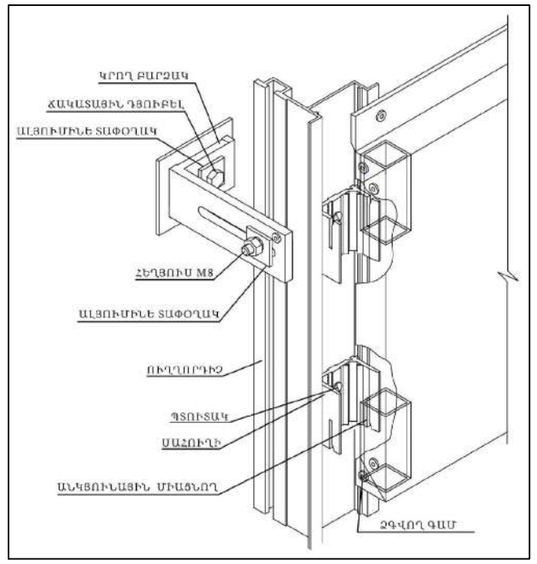

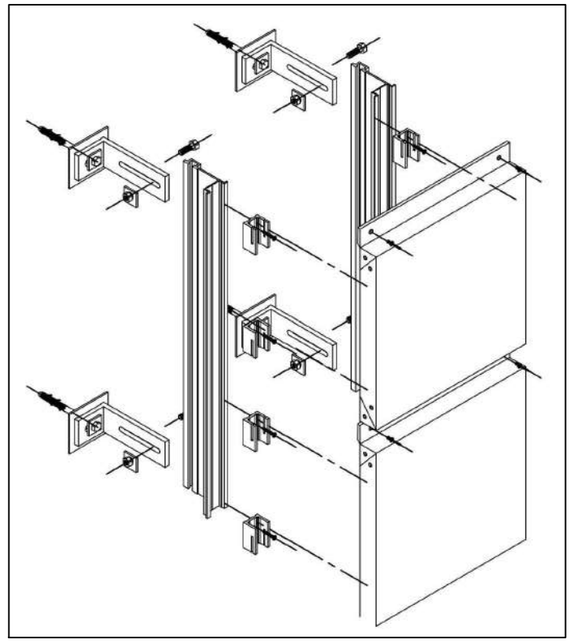

ԿՏՐՎԱԾՔ 1-1 Մ 1:20

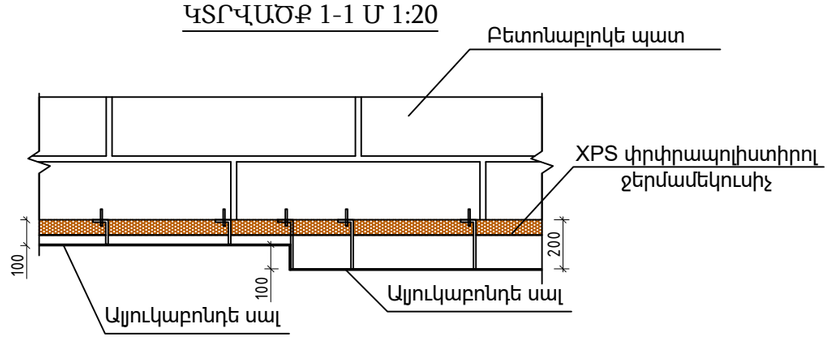

ԿՏՐՎԱԾՔ 2-2 Մ 1:20

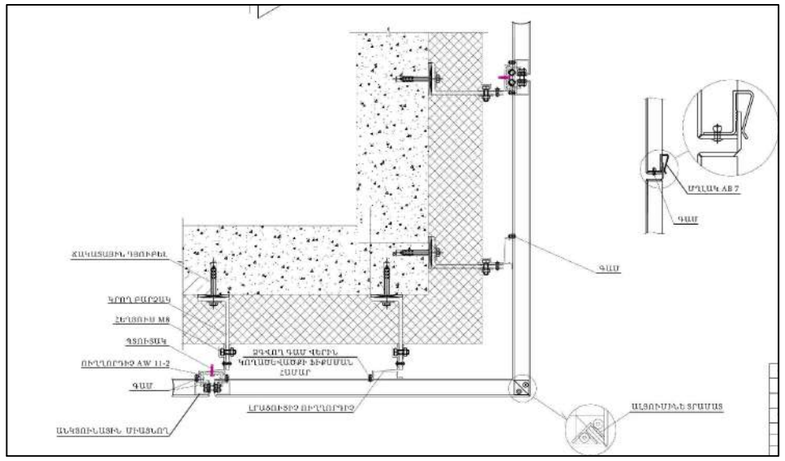

ԿՏՐՎԱԾՔ 3-3 Մ 1:20

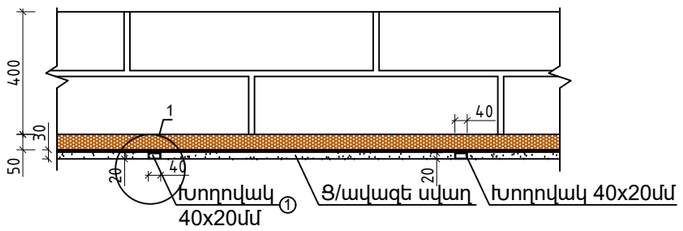

Ծանոթություն

1. Մետաղական խողավակները ամրացնել պատերին սվաղը սկսելուց առաջ
2. Մետաղական խողովակները պատերից հեռացնել սվաղը իրականացնելուց հետո:

ՀԱՆԳՈՒՅՑ 1

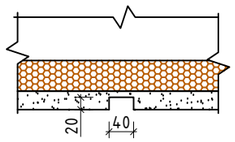

						ՊԱՏՎԻՐԱՏՈՒ՝ ՄԱՍԻՍԻ ՀԱՄԱՅՆՔԱՊԵՏԱՐԱՆ ՊԱՅՄԱՆԱԳԻՐ ԾԱԾԿԱԳԻՐ / N ԱՄՍՀ-ԳՀԾՁԲ-22/63-6 /
						ՀՀ ԱՐԱՐԱՏԻ ՄԱՐԶ, ՄԱՍԻՍ ՀԱՄԱՅՆՔ , ՆՈՐԱՄԱՐԳ ԳՅՈՒՂԻ ՄԱՆԿԱՊԱՐՏԵԶԻ ՇԵՆՔԻ ՎԵՐԱԿԱՌՈՒՑՄԱՆ ԱՇԽԱՏԱՆՔԱՅԻՆ ՆԱԽԱԳԻԾ
Փոփ	քան.	Թեր	Փաստ	Ստոր	Ամ	
Տնօրեն		Ա.Պողոսյան				ՃԱՐՏԱՐԱՊԵՏԱԿԱՆ ՄԱՍ — Փուլ: ԱՆ; Թերթ: 43; Թերթեր: 72
Ն.Գ.Ճ		Ա.Պողոսյան				
Նախագծեց		Ա.Հակոբյան				ՃԱԿԱՏ 4-1 /ԵՐԵՍԱՊԱՏՄԱՆ ՍԽԵՄԱ / Մ1:100

<Ա-ԷՆ Քոնսթրաքշն>
ՍՊԸ
an_const@mail.ru

ՃԱԿԱՏ Զ-Ա
/ԵՐԵՍԱՊԱՏՄԱՆ ՍԽԵՄԱ/ Մ1:100

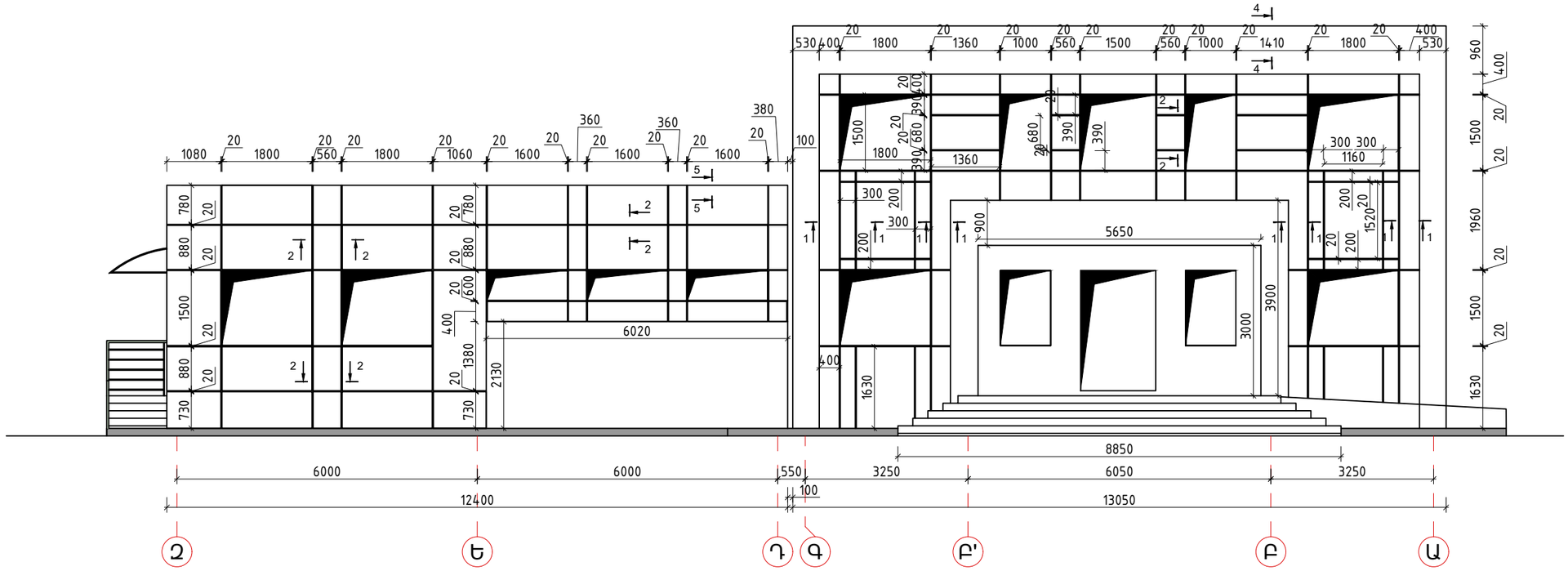

ԿՏՐՎԱԾՔ 4-4 Մ 1:20

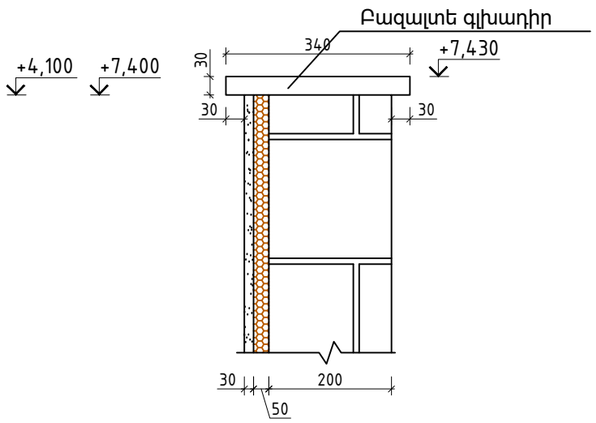

ԿՏՐՎԱԾՔ 5-5 Մ 1:20

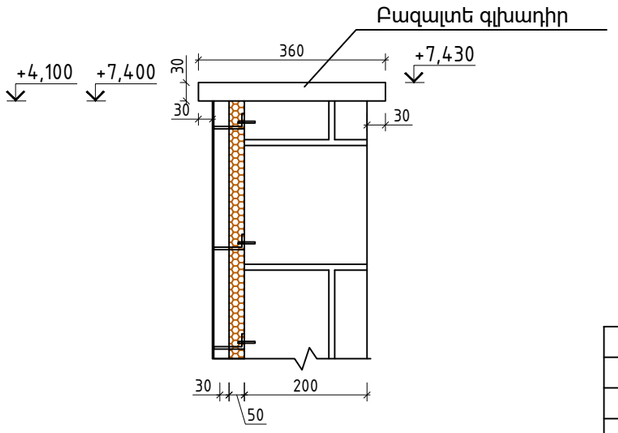

ԿՏՐՎԱԾՔ 6-6 Մ 1:20

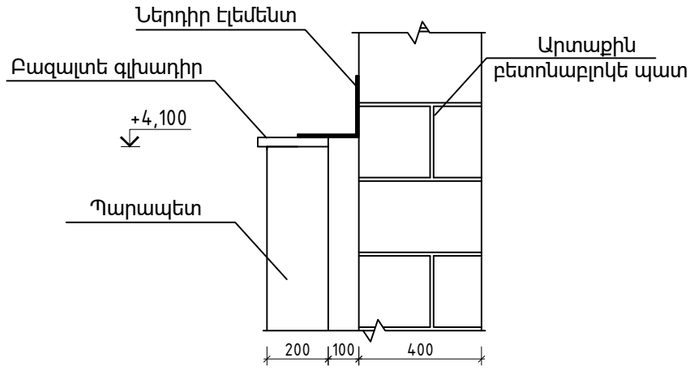

						ՊԱՏՎԻՐԱՏՈՒ՝ ՄԱՍԻՍԻ ՀԱՄԱՅՆՔԱՊԵՏԱՐԱՆ ՊԱՅՄԱՆԱԳԻՐ ԾԱԾԿԱԳԻՐ / N ԱՄՍՀ-ԳՀԾՁԲ-22/63-6 /
						ՀՀ ԱՐԱՐԱՏԻ ՄԱՐԶ, ՄԱՍԻՍ ՀԱՄԱՅՆՔ , ՆՈՐԱՄԱՐԳ ԳՅՈՒՂԻ ՄԱՆԿԱՊԱՐՏԵԶԻ ՇԵՆՔԻ ՎԵՐԱԿԱՌՈՒՑՄԱՆ ԱՇԽԱՏԱՆՔԱՅԻՆ ՆԱԽԱԳԻԾ
Փոփ	քան.	Թեր	Փաստ	Ստոր	Ամ	
Տնօրեն		Ա.Պողոսյան				ՃԱՐՏԱՐԱՊԵՏԱԿԱՆ ՄԱՍ
Ն.Գ.Ճ		Ա.Պողոսյան				
Նախագծեց		Ա.Հակոբյան				ՃԱԿԱՏ Զ-Ա /ԵՐԵՍԱՊԱՏՄԱՆ ՍԽԵՄԱ/ Մ1:100

Փուլ	Թերթ	Թերթեր
ԱՆ	44	72

<Ա-ԷՆ Քոնսթրաքշն>
ՍՊԸ
an_const@mail.ru

ԲԱԶԱԼՏԵ ԳԼԽԱԴԻՐՆԵՐԻ ՀԱՏԱԿԱԳԻԾ Մ1:100

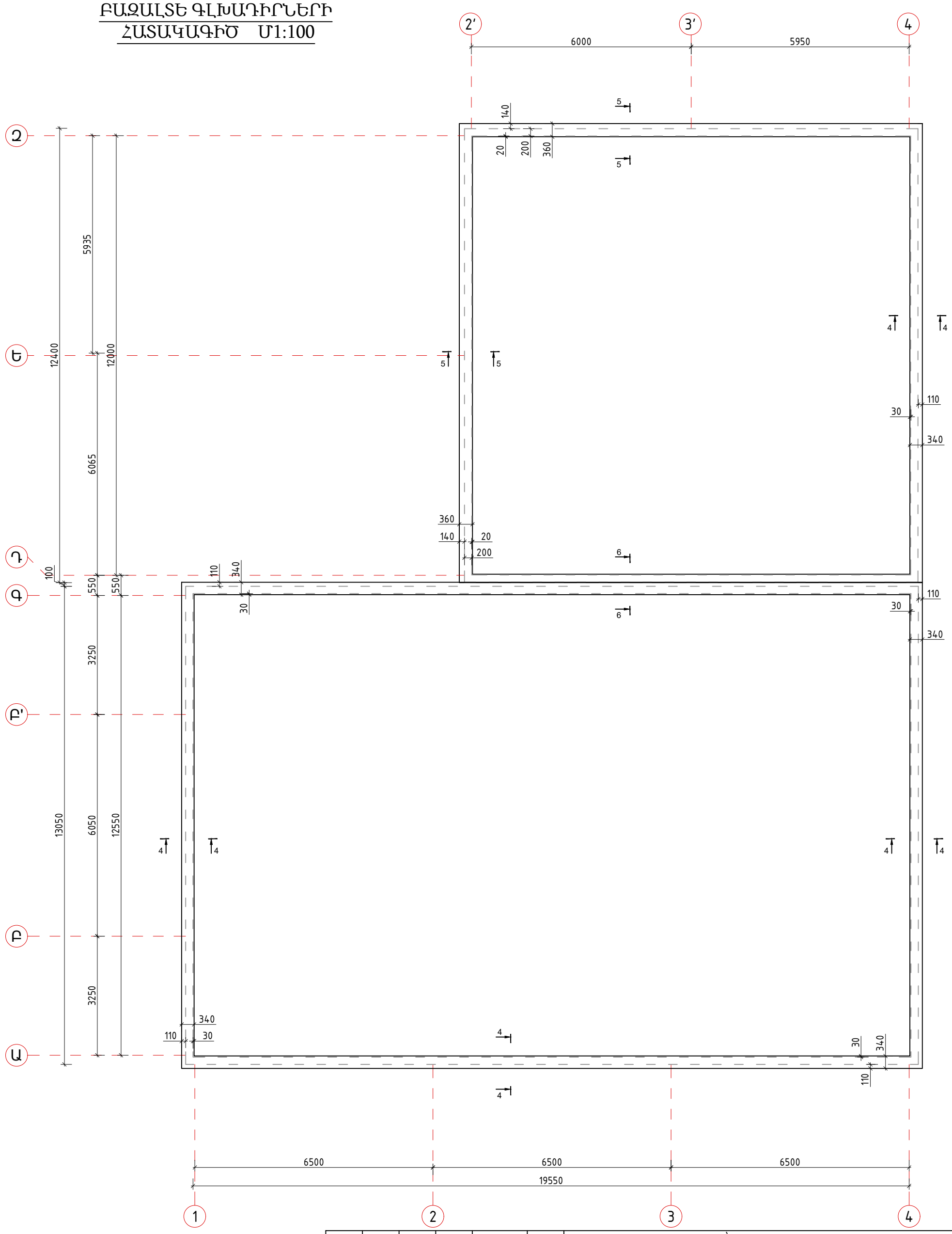

ԲԱԶԱԼՏԵ ԳԼԽԱԴԻՐՆԵՐԻ ՆՅՈՒԹԱԾԱԽՍԻ ՄԱՄՆԱԳԻՐ				
Հ/Հ	Անվանումը	Լայնությունը	Գծ/մ	$Մ^2$
1	Բազալտե գլխադիր 30 մմ	340	91,3	31,05
2	Բազալտե գլխադիր 30 մմ	360	25,2	12,7

Փոփ	քան.	Թեր	Փաստ	Ստոր	Ամ
Տնօրեն		Ա.Պողոսյան			
Ն.Գ.Ճ		Ա.Պողոսյան			
Նախագծեց		Ա.Հակոբյան			

ՊԱՏՎԻՐԱՏՈՒ՝ ՄԱՍԻՍԻ ՀԱՄԱՅՆՔԱՊԵՏԱՐԱՆ
ՊԱՅՄԱՆԱԳԻՐ ԾԱԾԿԱԳԻՐ / N ԱՄՍՀ-ԳՀԾՁԲ-22/63-6 /

ՀՀ ԱՐԱՐԱՏԻ ՄԱՐԶ, ՄԱՍԻՍ ՀԱՄԱՅՆՔ , ՆՈՐԱՄԱՐԳ ԳՅՈՒՂԻ
ՄԱՆԿԱՊԱՐՏԵԶԻ ՇԵՆՔԻ ՎԵՐԱԿԱՌՈՒՑՄԱՆ
ԱՇԽԱՏԱՆՔԱՅԻՆ ՆԱԽԱԳԻԾ

ՃԱՐՏԱՐԱՊԵՏԱԿԱՆ ՄԱՍ

Փուլ	Թերթ	Թերթեր
ԱՆ	45	72

ԲԱԶԱԼՏԵ ԳԼԽԱԴԻՐՆԵՐԻ
ՀԱՏԱԿԱԳԻԾ Մ1:100

<Ա-Էն Քոնսթրաքշն>
ՍՊԸ
an_const@mail.ru

ՋԵՐՄԱՄԵԿՈՒՍԱՑՄԱՆ ՆՅՈՒԹԱԾԱԽՍԻ ԵՎ ԱՐՏԱՔԻՆ ՀԱՐԴԱՐՄԱՆ ԱՇԽԱՏԱՆՔՆԵՐԻ ՄԱՄՆԱԳԻՐ

Պատերի ջերմամեկուսացման և արտաքին հարդարման աշխատանքների մասնագիր					
Հ/Հ	Աշխատանքի անվանումը	Չափման միավոր	Ընդհամենը	Քանակ հատ	Ընդհանուր
1	Պատուհանների 1800x1500մմ բացվածքների պարագծով 300մմ լայնությամբ՝ հանքային բամբակի տեղադրում 50 մմ հաստ. խտությունը՝ 100-140 կգ/մ3/ ջերմահաղորդականությունը ≤ 0.040 Վտ/մ0/որն ամրացվում է պոլիմերացեմենտային հատուկ սոսնձով	$մ^2$	2,34	9	21,06
2	Պատուհանների 1000x1500մմ բացվածքների պարագծով 300մմ լայնությամբ՝ հանքային բամբակի տեղադրում 50 մմ հաստ. խտությունը՝ 100-140 կգ/մ3/ ջերմահաղորդականությունը ≤ 0.040 Վտ/մ0/որն ամրացվում է պոլիմերացեմենտային հատուկ սոսնձով	$մ^2$	1,86	9	16,74
3	Պատուհանների 1600x600մմ բացվածքների պարագծով 300մմ լայնությամբ՝ հանքային բամբակի տեղադրում 50 մմ հաստ. խտությունը՝ 100-140 կգ/մ3/ ջերմահաղորդականությունը ≤ 0.040 Վտ/մ0/որն ամրացվում է պոլիմերացեմենտային հատուկ սոսնձով	$մ^2$	1,68	3	5,04
4	Պատուհանների 2000x1500մմ բացվածքների պարագծով 300մմ լայնությամբ՝ հանքային բամբակի տեղադրում 50 մմ հաստ. խտությունը՝ 100-140 կգ/մ3/ ջերմահաղորդականությունը ≤ 0.040 Վտ/մ0/որն ամրացվում է պոլիմերացեմենտային հատուկ սոսնձով	$մ^2$	2,46	5	12,3
5	Պատուհանների 2000x600մմ բացվածքների պարագծով 300մմ լայնությամբ՝ հանքային բամբակի տեղադրում 50 մմ հաստ. խտությունը՝ 100-140 կգ/մ3/ ջերմահաղորդականությունը ≤ 0.040 Վտ/մ0/որն ամրացվում է պոլիմերացեմենտային հատուկ սոսնձով	$մ^2$	1,92	2	3,84
6	Պատուհանների 1200x1500մմ բացվածքների պարագծով 300մմ լայնությամբ՝ հանքային բամբակի տեղադրում 50 մմ հաստ. խտությունը՝ 100-140 կգ/մ3/ ջերմահաղորդականությունը ≤ 0.040 Վտ/մ0/որն ամրացվում է պոլիմերացեմենտային հատուկ սոսնձով	$մ^2$	1,98	4	7,92
7	Պատուհանների 1400x1500մմ բացվածքների պարագծով 300մմ լայնությամբ՝ հանքային բամբակի տեղադրում 50 մմ հաստ. խտությունը՝ 100-140 կգ/մ3/ ջերմահաղորդականությունը ≤ 0.040 Վտ/մ0/որն ամրացվում է պոլիմերացեմենտային հատուկ սոսնձով	$մ^2$	2,1	3	6,3
8	Պատուհանների 800x600մմ բացվածքների պարագծով 300մմ լայնությամբ՝ հանքային բամբակի տեղադրում 50 մմ հաստ. խտությունը՝ 100-140 կգ/մ3/ ջերմահաղորդականությունը ≤ 0.040 Վտ/մ0/որն ամրացվում է պոլիմերացեմենտային հատուկ սոսնձով	$մ^2$	1,2	2	2,4
9	Պատուհանների 1500x1500մմ բացվածքների պարագծով 300մմ լայնությամբ՝ հանքային բամբակի տեղադրում 50 մմ հաստ. խտությունը՝ 100-140 կգ/մ3/ ջերմահաղորդականությունը ≤ 0.040 Վտ/մ0/որն ամրացվում է պոլիմերացեմենտային հատուկ սոսնձով	$մ^2$	2,16	1	2,16
10	Արտաքին դռների 1500x2400մմ բացվածքների պարագծով 300մմ լայնությամբ՝ հանքային բամբակի տեղադրում 50 մմ հաստ. խտությունը՝ 100-140 կգ/մ3/ ջերմահաղորդականությունը ≤ 0.040 Վտ/մ0/որն ամրացվում է պոլիմերացեմենտային հատուկ սոսնձով	$մ^2$	2,07	1	2,07
11	Արտաքին դռների 1200x2400մմ բացվածքների պարագծով 300մմ լայնությամբ՝ հանքային բամբակի տեղադրում 50 մմ հաստ. խտությունը՝ 100-140 կգ/մ3/ ջերմահաղորդականությունը ≤ 0.040 Վտ/մ0/որն ամրացվում է պոլիմերացեմենտային հատուկ սոսնձով	$մ^2$	1,98	5	9,9
12	Արտաքին դռների 1000x2400մմ բացվածքների պարագծով 300մմ լայնությամբ՝ հանքային բամբակի տեղադրում 50 մմ հաստ. խտությունը՝ 100-140 կգ/մ3/ ջերմահաղորդականությունը ≤ 0.040 Վտ/մ0/որն ամրացվում է պոլիմերացեմենտային հատուկ սոսնձով	$մ^2$	1,92	2	3,84
13	Պատուհանների 1800x1500մմ բացվածքների պարագծով անկյուններում լրացուցիչ թիթեղյա անկյունակով ուժեղացում 50 x 50 մմ	գծմ	6,6	9	59,4
14	Պատուհանների 1000x1500մմ բացվածքների պարագծով անկյուններում լրացուցիչ թիթեղյա անկյունակով ուժեղացում 50 x 50 մմ	գծմ	5	9	45
15	Պատուհանների 1600x600մմ բացվածքների պարագծով անկյուններում լրացուցիչ թիթեղյա անկյունակով ուժեղացում 50 x 50 մմ	գծմ	4,4	3	13,2
16	Պատուհանների 2000x1500մմ բացվածքների պարագծով անկյուններում լրացուցիչ թիթեղյա անկյունակով ուժեղացում 50 x 50 մմ	գծմ	7	5	35
17	Պատուհանների 2000x600մմ բացվածքների պարագծով անկյուններում լրացուցիչ թիթեղյա անկյունակով ուժեղացում 50 x 50 մմ	գծմ	5,2	2	10,4
18	Պատուհանների 1200x1500մմ բացվածքների պարագծով անկյուններում լրացուցիչ թիթեղյա անկյունակով ուժեղացում 50 x 50 մմ	գծմ	5,4	4	21,6
19	Պատուհանների 1400x1500մմ բացվածքների պարագծով անկյուններում լրացուցիչ թիթեղյա անկյունակով ուժեղացում 50 x 50 մմ	գծմ	5,8	3	17,4
20	Պատուհանների 800x600մմ բացվածքների պարագծով անկյուններում լրացուցիչ թիթեղյա անկյունակով ուժեղացում 50 x 50 մմ	գծմ	2,8	2	5,6
21	Պատուհանների 1500x1500մմ բացվածքների պարագծով անկյուններում լրացուցիչ թիթեղյա անկյունակով ուժեղացում 50 x 50 մմ	գծմ	6	1	6
22	Արտաքին դռների 1500x2400մմ բացվածքների պարագծով անկյուններում լրացուցիչ թիթեղյա անկյունակով ուժեղացում 50 x 50 մմ	գծմ	7,8	1	7,8
23	Արտաքին դռների 1200x2400մմ բացվածքների պարագծով անկյուններում լրացուցիչ թիթեղյա անկյունակով ուժեղացում 50 x 50 մմ	գծմ	7,2	5	36
24	Արտաքին դռների 1000x2400մմ բացվածքների պարագծով անկյուններում լրացուցիչ թիթեղյա անկյունակով ուժեղացում 50 x 50 մմ	գծմ	6,8	2	13,6
25	Արտաքին պատերի ջերմամեկուսացում՝ XPS - փրփրապոլիստիրոլ, խտությունը՝ 30-40 կգ/մ3/ ջերմահաղորդականությունը ≤ 0.034 Վտ/մ0/Կ որն ամրացվում է պոլիմերացեմենտային հատուկ սոսնձով	$մ^2$	488	1	488
26	Շենքի բոլոր անկյուններում լրացուցիչ ուժեղացում թիթեղյա անկյունակով 50 x 50 մմ	գծմ	∑61	1	∑61
27	Մետաղական ցանց (տեղադրվում է շենքի արտաքին պատերի մակերեսով),-0,900 նիշից մինչև ±0,000 նիշ	$մ^2$	55	1	55
28	Ապակեթելային ցանց (տեղադրվում է շենքի արտաքին պատերի ամբողջ մակերեսով, -0,900 նիշից սկսած)	$մ^2$	445	1	445
29	Արտաքին պատերի ց/ավազե սվաղ	$մ^2$	391	1	391
30	Արտաքին պատերի ներկում ճակատային ներկով	$մ^2$	391	1	391
31	Արտաքին պատերի բազալտե երեսապատում և հղկում	$մ^2$	55	1	655
32	Արտաքին պատերի ալյուկաբոնդե երեսապատում ,նարնջագույն	$մ^2$	88	1	88
33	Արտաքին պատերի ալյուկաբոնդե երեսապատում ,դեղին	$մ^2$	40	1	40

						ՊԱՏՎԻՐԱՏՈՒ՝ ՄԱՍԻՍԻ ՀԱՄԱՅՆՔԱՊԵՏԱՐԱՆ ՊԱՅՄԱՆԱԳԻՐ ԾԱԾԿԱԳԻՐ / N ԱՄՍՀ-ԳՀԾՁԲ-22/63-6 /
						ՀՀ ԱՐԱՐԱՏԻ ՄԱՐԶ, ՄԱՍԻՍ ՀԱՄԱՅՆՔ , ՆՈՐԱՄԱՐԳ ԳՅՈՒՂԻ ՄԱՆԿԱՊԱՐՏԵԶԻ ՇԵՆՔԻ ՎԵՐԱԿԱՌՈՒՑՄԱՆ ԱՇԽԱՏԱՆՔԱՅԻՆ ՆԱԽԱԳԻԾ
Փոփ	քան.	Թեր	Փաստ	Ստոր	Ամ	
Տնօրեն		Ա.Պողոսյան				ՃԱՐՏԱՐԱՊԵՏԱԿԱՆ ՄԱՍ
Ն.Գ.Ճ		Ա.Պողոսյան				
Նախագծեց		Ա.Հակոբյան				ՋԵՐՄԱՄԵԿՈՒՍԱՑՄԱՆ ՆՅՈՒԹԱԾԱԽՍԻ ԵՎ ԱՐՏԱՔԻՆ ՀԱՐԴԱՐՄԱՆ ԱՇԽԱՏԱՆՔՆԵՐԻ ՄԱՄՆԱԳԻՐ

Փուլ	Թերթ	Թերթեր
ԱՆ	46	72

<Ա-Էն Քոնսթրաքշն>
ՍՊԸ
an_const@mail.ru

ՄԵՏԱՂԱԿԱՆ ԱՍՏԻՃԱՆՆԵՐ

ԱՍՏԻՃԱՆ 1,Մ1:25

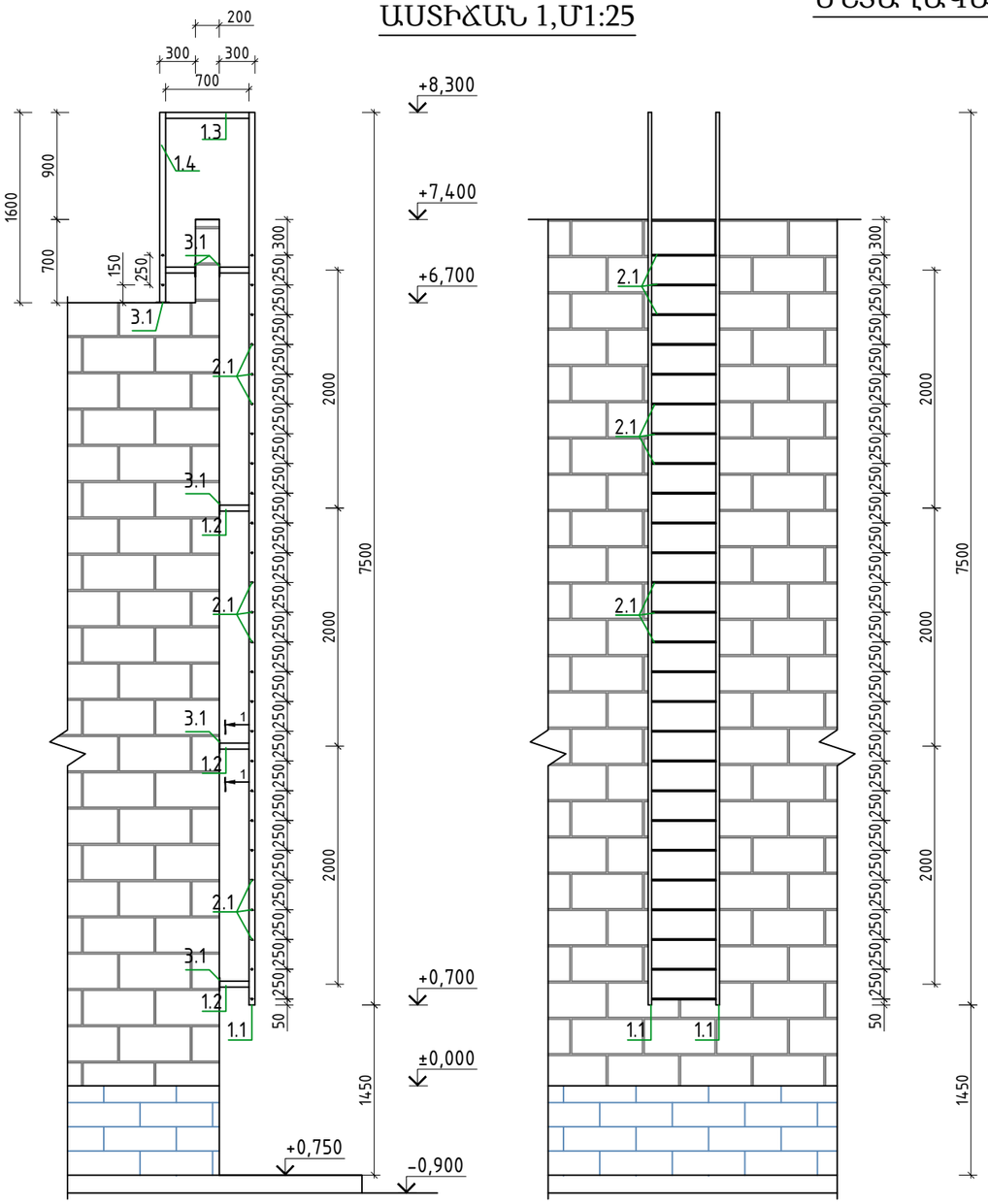

ԱՍՏԻՃԱՆ 2, Մ1:25

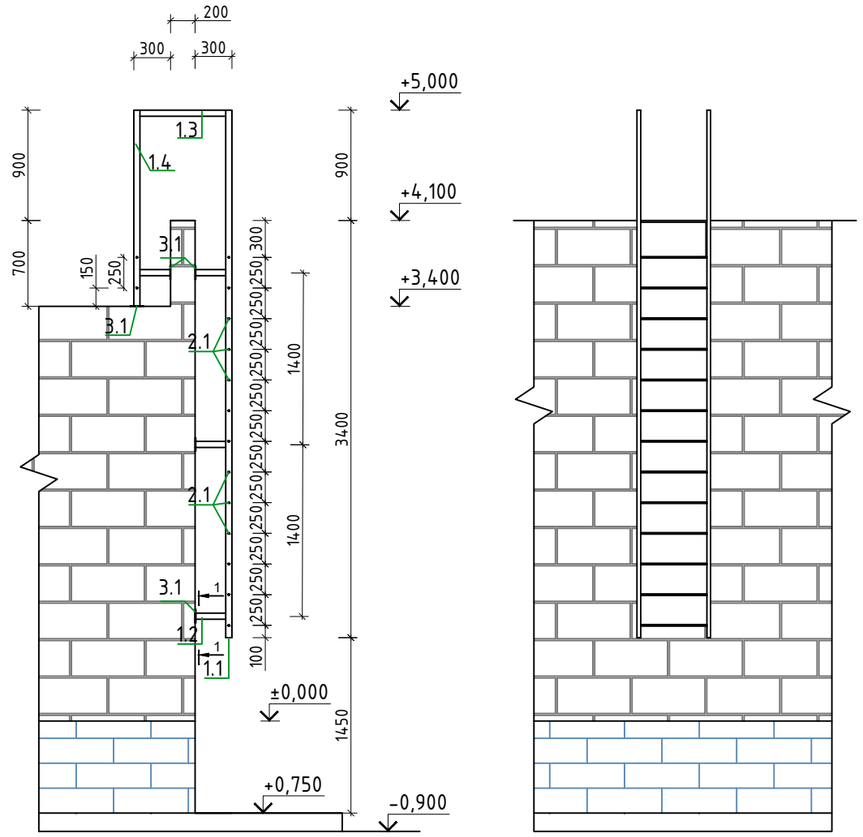

ԿՏՐՎԱԾՔ 1-1 Մ1:10

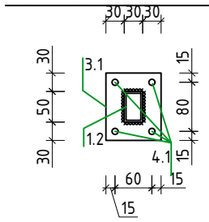

ՄԵՏԱՂԱԿԱՆ ԱՍՏԻՃԱՆ 2-Ի ՄԱՍՆԱԳԻՐ ՔԱՆԱԿ 1 ՀԱՏ							
	Հ/Հ	ՀԱՏՎԱԾՔ	ԲՆՈՒԹԱԳԻՐ	ԵՐԿԱՐ (ՄՄ)	ՔԱՇԸ 1ԳԾ/Մ (ԿԳ)	ՔԱՆԱԿԸ (ՀԱՏ)	ԸՆԴՀԱՆՈՒՐ ԶԱՆԳՎԱԾԸ (ԿԳ)
	1,1	□50x30x3	Ուղղանկյուն խողովակ	4300	3,88	2	33,368
	1,2	□50x30x3	Ուղղանկյուն խողովակ	250	3,88	8	7,76
	1,3	□50x30x3	Ուղղանկյուն խողովակ	700	3,88	2	5,432
	1,4	□50x30x3	Ուղղանկյուն խողովակ	1600	3,88	2	12,416
	2,1	Ø16	A500C	540	1,578	15	12,7818
	3,1	----	Մետաղական թիթեղ δ=0,005	S=0,0099	0,388575	10	3,88575
	4	Դուբել	M10	120		10	
		ԸՆԴՀԱՄԵՆԸ ԽՈՂՈՎԱԿ					58,976
		Աստիճանի մետաղական էլեմենտները նախատեսված է փոշեներկել					
		Աստիճանի մետաղական էլեմենտները եռակցել Э-42A էլեկտրոդով					

ՄԵՏԱՂԱԿԱՆ ԱՍՏԻՃԱՆ 1-Ի ՄԱՍՆԱԳԻՐ ՔԱՆԱԿ 1 ՀԱՏ							
	Հ/Հ	ՀԱՏՎԱԾՔ	ԲՆՈՒԹԱԳԻՐ	ԵՐԿԱՐ (ՄՄ)	ՔԱՇԸ 1ԳԾ/Մ (ԿԳ)	ՔԱՆԱԿԸ (ՀԱՏ)	ԸՆԴՀԱՆՈՒՐ ԶԱՆԳՎԱԾԸ (ԿԳ)
	1,1	□50x30x3	Ուղղանկյուն խողովակ	7500	3,88	2	58,2
	1,2	□50x30x3	Ուղղանկյուն խողովակ	250	3,88	10	9,7
	1,3	□50x30x3	Ուղղանկյուն խողովակ	700	3,88	2	5,432
	1,4	□50x30x3	Ուղղանկյուն խողովակ	1600	3,88	2	12,416
	2,1	Ø16	A500C	540	1,578	28	23,85936
	3,1	----	Մետաղական թիթեղ δ=0,005	S=0,0099	0,388575	12	4,6629
	4	Դուբել	M10	120		48	
		ԸՆԴՀԱՄԵՆԸ ԽՈՂՈՎԱԿ					85,748
		Աստիճանի մետաղական էլեմենտները նախատեսված է փոշեներկել					
		Աստիճանի մետաղական էլեմենտները եռակցել Э-42A էլեկտրոդով					

Փոփ	քան.	Թեր	Փաստ	Ստոր	Ամ			
						ՊԱՏՎԻՐԱՏՈՒ՝ ՄԱՍԻՍԻ ՀԱՄԱՅՆՔԱՊԵՏԱՐԱՆ ՊԱՅՄԱՆԱԳԻՐ ԾԱԾԿԱԳԻՐ / N ԱՄՍՀ-ԳՀԾՁԲ-22/63-6 /		
						ՀՀ ԱՐԱՐԱՏԻ ՄԱՐԶ, ՄԱՍԻՍ ՀԱՄԱՅՆՔ , ՆՈՐԱՄԱՐԳ ԳՅՈՒՂԻ ՄԱՆԿԱՊԱՐՏԵԶԻ ՇԵՆՔԻ ՎԵՐԱԿԱՌՈՒՑՄԱՆ ԱՇԽԱՏԱՆՔԱՅԻՆ ՆԱԽԱԳԻԾ		
Տնօրեն		Ա.Պողոսյան				ՃԱՐՏԱՐԱՊԵՏԱԿԱՆ ՄԱՍ	Փուլ	Թերթ	Թերթեր
Ն.Գ.Ճ		Ա.Պողոսյան					ԱՆ	47	72
Նախագծեց		Ա.Հակոբյան				ՄԵՏԱՂԱԿԱՆ ԱՍՏԻՃԱՆՆԵՐ	<Ա-Էն Քոնսթրաքշն > ՍՊԸ an_const@mail.ru	

ՄԵՏԱՂԱԿԱՆ ԲԱԶՐԻՔՆԵՐ

ԲԱԶՐԻՔԻ ՓՌՎԱԾՔ 1-4 ԱՌԱՆՑՔՆԵՐՈՎ

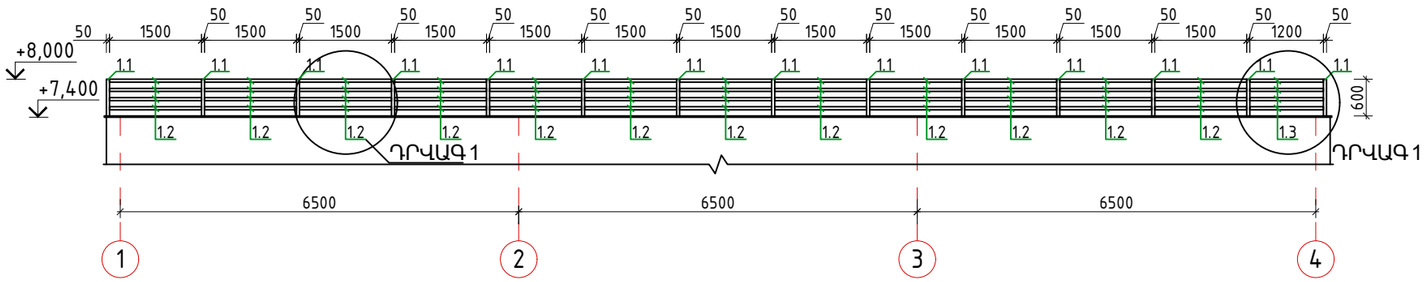

ԲԱԶՐԻՔԻ ՓՌՎԱԾՔ 4-1 ԱՌԱՆՑՔՆԵՐՈՎ

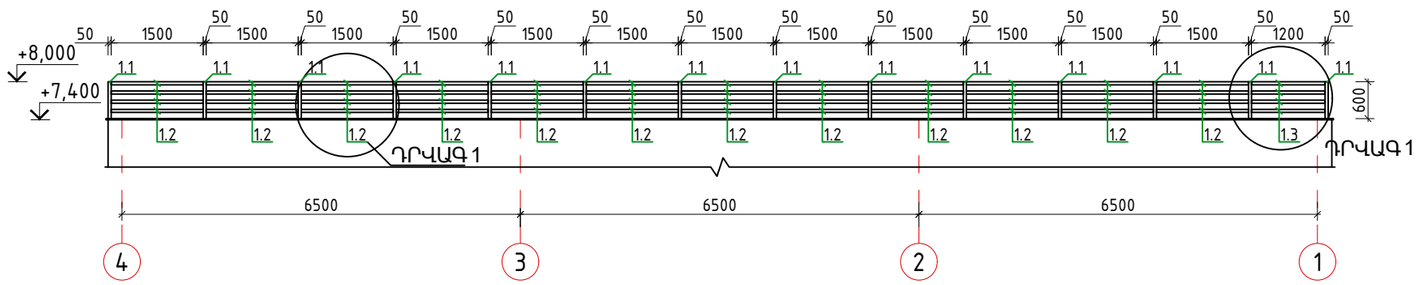

ԲԱԶՐԻՔԻ ՓՌՎԱԾՔ Զ-Ա ԱՌԱՆՑՔՆԵՐՈՎ

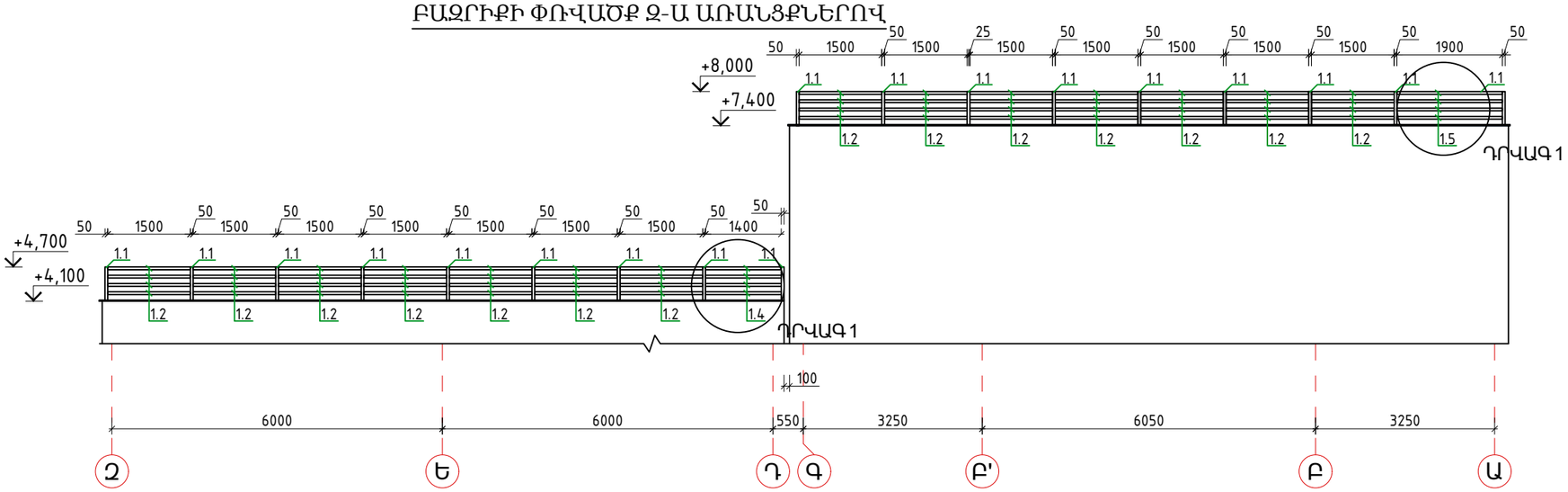

ԲԱԶՐԻՔԻ ՓՌՎԱԾՔ 4-2' ԱՌԱՆՑՔՆԵՐՈՎ

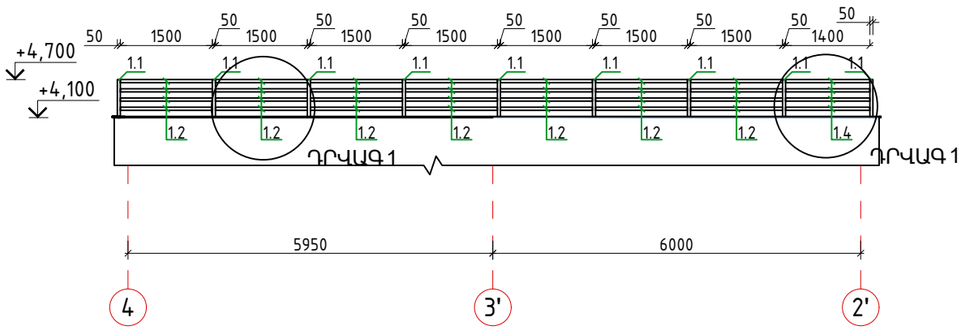

						ՊԱՏՎԻՐԱՏՈՒ՝ ՄԱՍԻՍԻ ՀԱՄԱՅՆՔԱՊԵՏԱՐԱՆ ՊԱՅՄԱՆԱԳԻՐ ԾԱԾԿԱԳԻՐ / N ԱՄՍՀ-ԳՀԾՁԲ-22/63-6 /
						ՀՀ ԱՐԱՐԱՏԻ ՄԱՐԶ, ՄԱՍԻՍ ՀԱՄԱՅՆՔ , ՆՈՐԱՄԱՐԳ ԳՅՈՒՂԻ ՄԱՆԿԱՊԱՐՏԵԶԻ ՇԵՆՔԻ ՎԵՐԱԿԱՌՈՒՑՄԱՆ ԱՇԽԱՏԱՆՔԱՅԻՆ ՆԱԽԱԳԻԾ
Փոփ	քան.	Թեր	Փաստ	Ստոր	Ամ	
Տնօրեն		Ա.Պողոսյան				ՃԱՐՏԱՐԱՊԵՏԱԿԱՆ ՄԱՍ — Փուլ: ԱՆ; Թերթ: 48; Թերթեր: 72
Ն.Գ.Ճ		Ա.Պողոսյան				
Նախագծեց		Ա.Հակոբյան				ՄԵՏԱՂԱԿԱՆ ԲԱԶՐԻՔՆԵՐ

<Ա-Էն Քոնսթրաքշն>
ՍՊԸ
an_const@mail.ru

ՄԵՏԱՂԱԿԱՆ ԲԱԶՐԻՔՆԵՐ

ԲԱԶՐԻՔԻ ՓՈՎԱԾՔ Ա-Զ ԱՌԱՆՑՔՆԵՐՈՎ

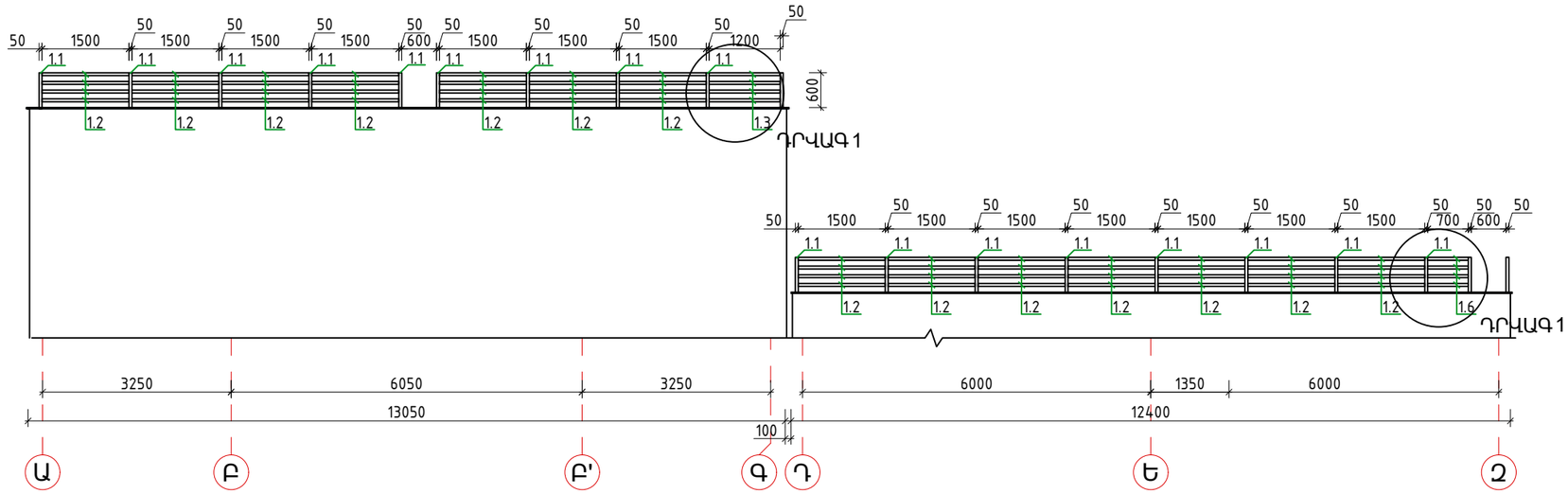

ԴՐՎԱԳ 1 Մ1:25

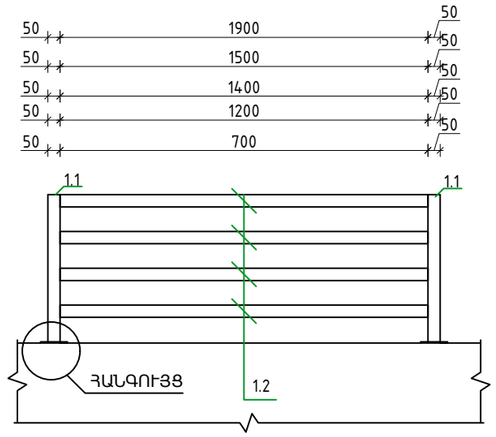

ՀԱՆԳՈՒՅՑ 1 Մ1:10

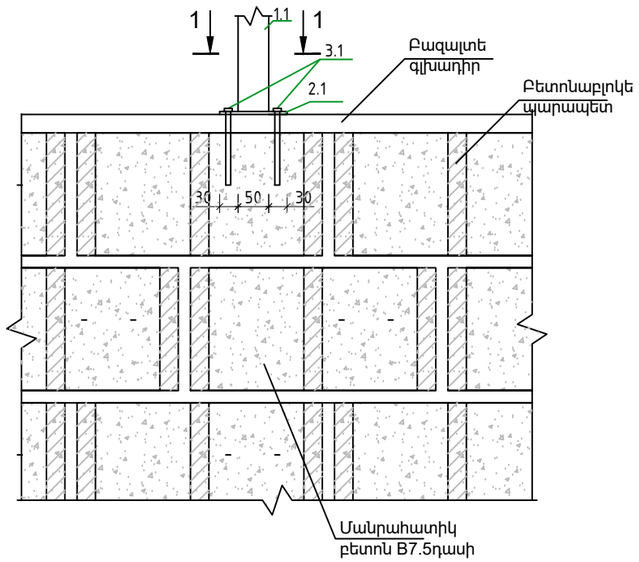

ԿՏՐՎԱԾՔ 1-1 Մ1:10

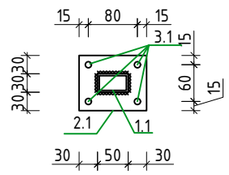

	Հ/Հ	ՀԱՏՎԱԾՔ	ԲՆՈՒԹԱԳԻՐ	ԵՐԿԱՐ (ՄՄ)	ՔԱՇԸ 1ԳԾ/Մ (ԿԳ)	ՔԱՆԱԿԸ (ՀԱՏ)	ԸՆԴՀԱՆՈՒՐ ԶԱՆԳՎԱԾԸ (ԿԳ)
ՏԱՆԻՔԻ ՄԵՏԱՂԱՆ ԲԱԶՐԻՔԻ ԸՆԴՀԱՆՈՒՐ ՄԱՍՆԱԳԻՐ	1,1	□50x30x3	Ուղղանկյուն խողովակ	600	3,88	74	172,272
	1,2	□20x20x2	Ուղղանկյուն խողովակ	1500	1,12	236	396,48
	1,3	□20x20x2	Ուղղանկյուն խողովակ	1200	1,12	12	16,128
	1,4	□20x20x2	Ուղղանկյուն խողովակ	1400	1,12	8	12,544
	1,5	□20x20x2	Ուղղանկյուն խողովակ	1900	1,12	4	8,512
	1,6	□20x20x2	Ուղղանկյուն խողովակ	700	1,12	4	3,136
	2,1	----	Մետաղական թիթեղ δ=0,005	S=0,0099	0,388575	74	28,75455
	3,1	Դյուբել	M10	120		296	
		ԸՆԴՀԱՄԵՆԸ ԽՈՂՈՎԱԿ					609,072
		Աստիճանի մետաղական էլեմենտները նախատեսված է փոշեներկել					
		Աստիճանի մետաղական էլեմենտները եռակցել Э-42А էլեկտրոդով					

						ՊԱՏՎԻՐԱՏՈՒ՝ ՄԱՍԻՍԻ ՀԱՄԱՅՆՔԱՊԵՏԱՐԱՆ ՊԱՅՄԱՆԱԳԻՐ ԾԱԾԿԱԳԻՐ / N ԱՄՍՀ-ԳՀԾՁԲ-22/63-6 /
						ՀՀ ԱՐԱՐԱՏԻ ՄԱՐԶ, ՄԱՍԻՍ ՀԱՄԱՅՆՔ , ՆՈՐԱՄԱՐԳ ԳՅՈՒՂԻ ՄԱՆԿԱՊԱՐՏԵԶԻ ՇԵՆՔԻ ՎԵՐԱԿԱՌՈՒՑՄԱՆ ԱՇԽԱՏԱՆՔԱՅԻՆ ՆԱԽԱԳԻԾ
Փոփ	քան.	Թեր	Փաստ	Ստոր	Ամ	
Տնօրեն		Ա.Պողոսյան				ՃԱՐՏԱՐԱՊԵՏԱԿԱՆ ՄԱՍ
Ն.Գ.Ճ		Ա.Պողոսյան				
Նախագծեց		Ա.Հակոբյան				ՄԵՏԱՂԱԿԱՆ ԲԱԶՐԻՔՆԵՐ

Փուլ	Թերթ	Թերթեր
ԱՆ	49	72

<Ա-Էն Քոնսթրաքշն>
ՍՊԸ
an_const@mail.ru

ԱՍՏԻՃԱՆՆԵՐԻ ՀԱՏԱԿԱԳԻԾ Մ1:100

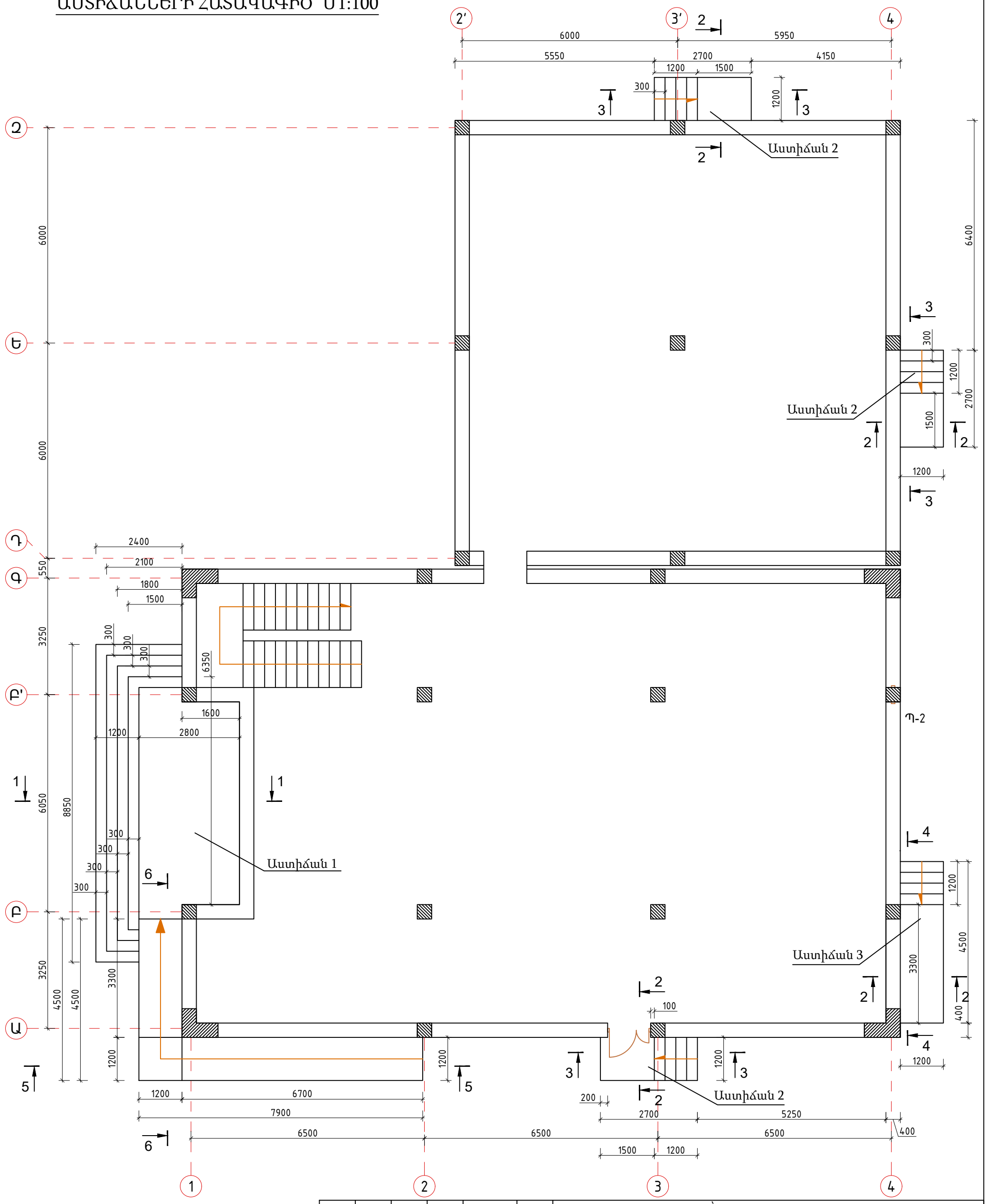

						ՊԱՏՎԻՐԱՏՈՒ՝ ՄԱՍԻՍԻ ՀԱՄԱՅՆՔԱՊԵՏԱՐԱՆ ՊԱՅՄԱՆԱԳԻՐ ԾԱԾԿԱԳԻՐ / N ԱՄՍՀ-ԳՀԾՁԲ-22/63-6 /
						ՀՀ ԱՐԱՐԱՏԻ ՄԱՐԶ, ՄԱՍԻՍ ՀԱՄԱՅՆՔ , ՆՈՐԱՄԱՐԳ ԳՅՈՒՂԻ ՄԱՆԿԱՊԱՐՏԵԶԻ ՇԵՆՔԻ ՎԵՐԱԿԱՌՈՒՑՄԱՆ ԱՇԽԱՏԱՆՔԱՅԻՆ ՆԱԽԱԳԻԾ
Փոփ	քան.	Թեր	Փաստ	Ստոր	Ամ	
Տնօրեն		Ա.Պողոսյան				ՃԱՐՏԱՐԱՊԵՏԱԿԱՆ ՄԱՍ
Ն.Գ.Ճ		Ա.Պողոսյան				
Նախագծեց		Ա.Հակոբյան				ԱՍՏԻՃԱՆՆԵՐԻ ՀԱՏԱԿԱԳԻԾ Մ1:100

Փուլ	Թերթ	Թերթեր
ԱՆ	50	72

<Ա-Էն Քոնսթրաքշն>
ՍՊԸ
an_const@mail.ru

ԿՏՐՎԱԾՔՆԵՐ

ԿՏՐՎԱԾՔ 1-1 Մ1:10

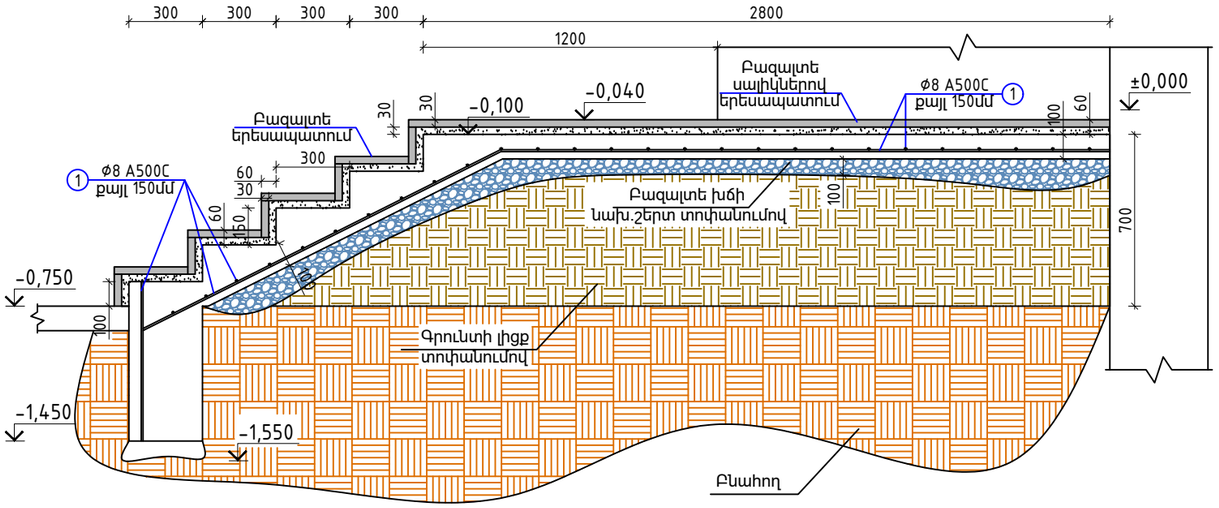

ԿՏՐՎԱԾՔ 2-2 Մ1:10

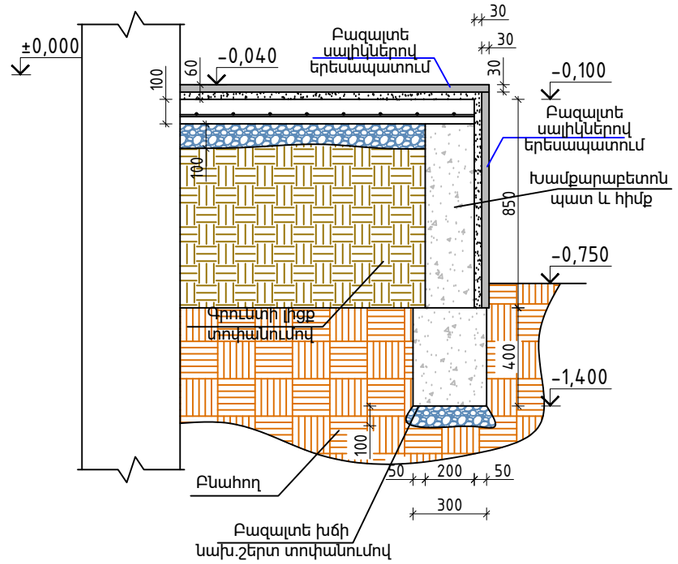

ԿՏՐՎԱԾՔ 3-3 Մ1:10

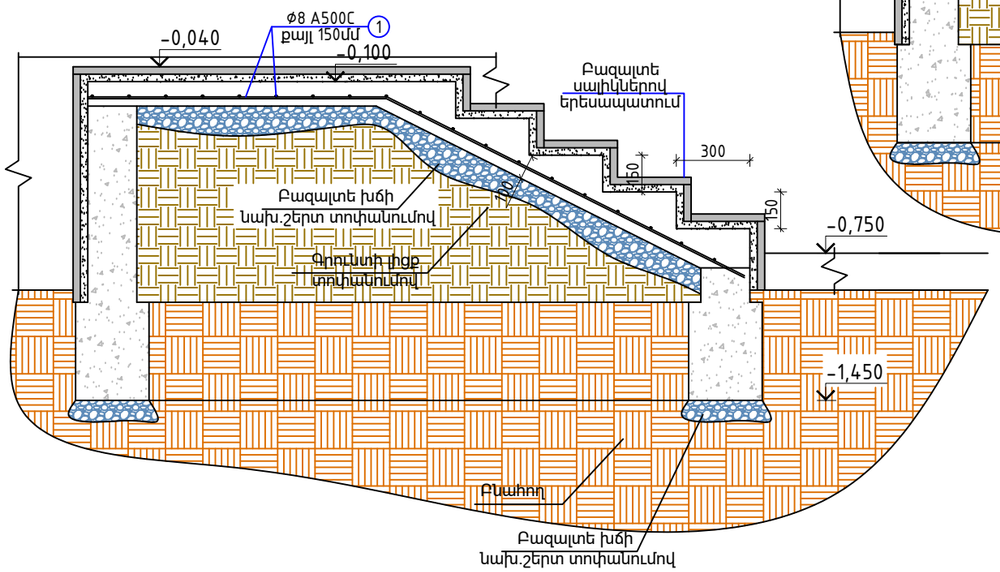

ԿՏՐՎԱԾՔ 4-4 Մ1:10

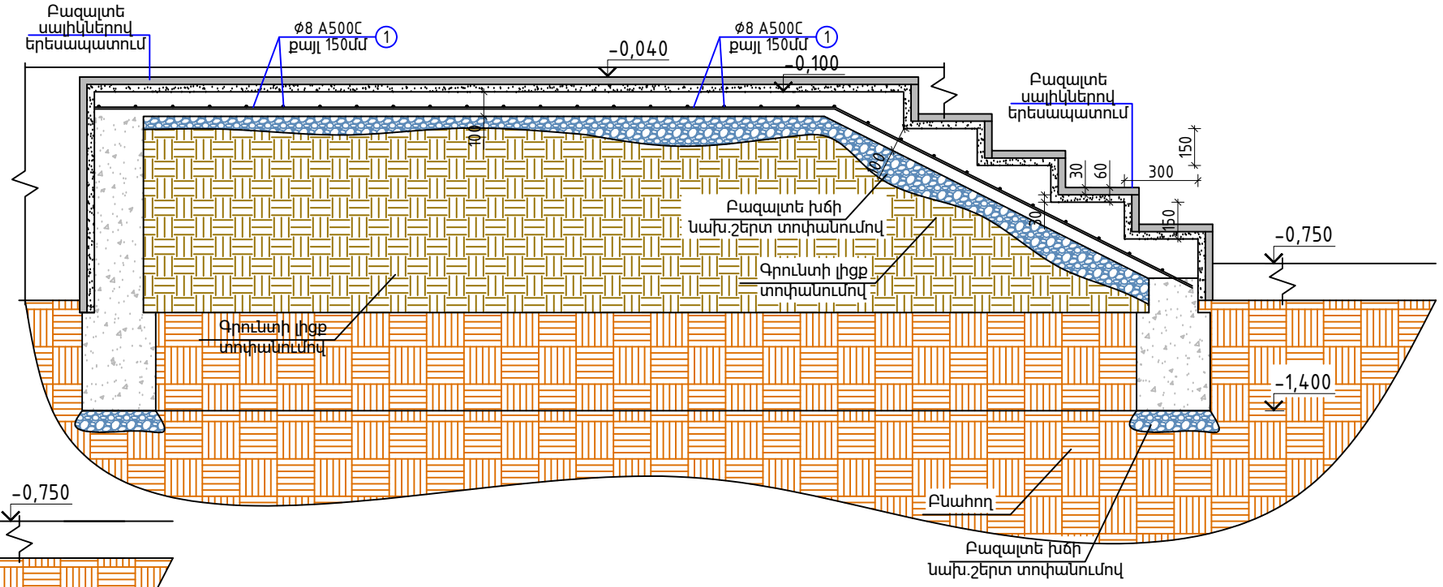

						ՊԱՏՎԻՐԱՏՈՒ՝ ՄԱՍԻՍԻ ՀԱՄԱՅՆՔԱՊԵՏԱՐԱՆ ՊԱՅՄԱՆԱԳԻՐ ԾԱԾԿԱԳԻՐ / N ԱՄՍՀ-ԳՀԾՁԲ-22/63-6 /		
						ՀՀ ԱՐԱՐԱՏԻ ՄԱՐԶ, ՄԱՍԻՍ ՀԱՄԱՅՆՔ , ՆՈՐԱՄԱՐԳ ԳՅՈՒՂԻ ՄԱՆԿԱՊԱՐՏԵԶԻ ՇԵՆՔԻ ՎԵՐԱԿԱՌՈՒՑՄԱՆ ԱՇԽԱՏԱՆՔԱՅԻՆ ՆԱԽԱԳԻԾ		
Փոփ	քան.	Թեր	Փաստ	Ստորագր.	Ամս.			
Տնօրեն		Ա.Պողոսյան				ՃԱՐՏԱՐԱՊԵՏԱԿԱՆ ՄԱՍ	Փուլ	Թերթ	Թերթեր
Ն.Գ.Ճ		Ա.Պողոսյան					ԱՆ	51	72
Նախագծեց		Ա.Հակոբյան				ԿՏՐՎԱԾՔՆԵՐ	<Ա-էն Քոնսթրաքշն> ՍՊԸ an_const@mail.ru		

ԿՏՐՎԱԾՔՆԵՐ,ՄԱՍՆԱԳԻՐ

ԿՏՐՎԱԾՔ 5-5 Մ1:10

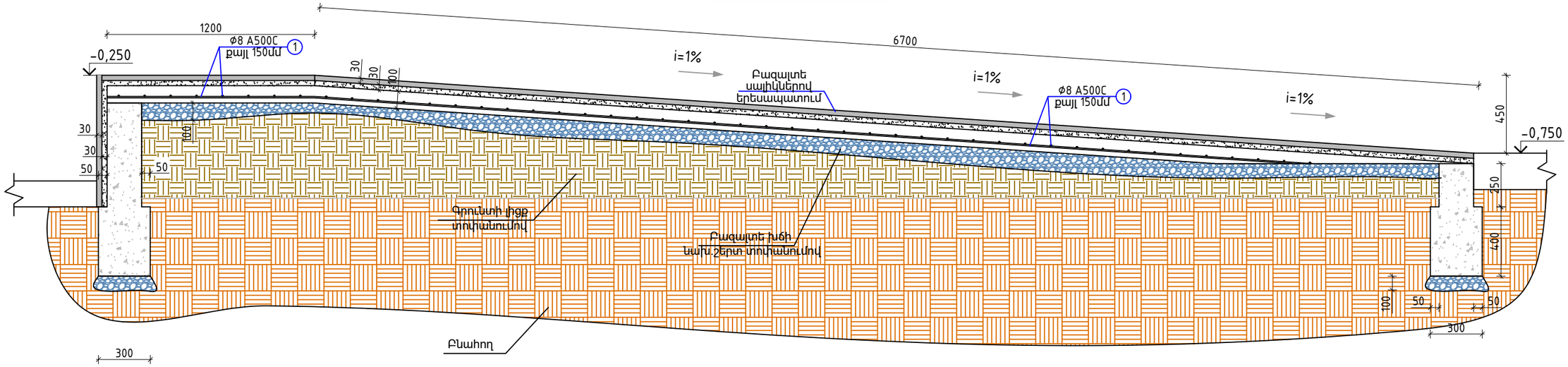

ԿՏՐՎԱԾՔ 6-6 Մ1:10

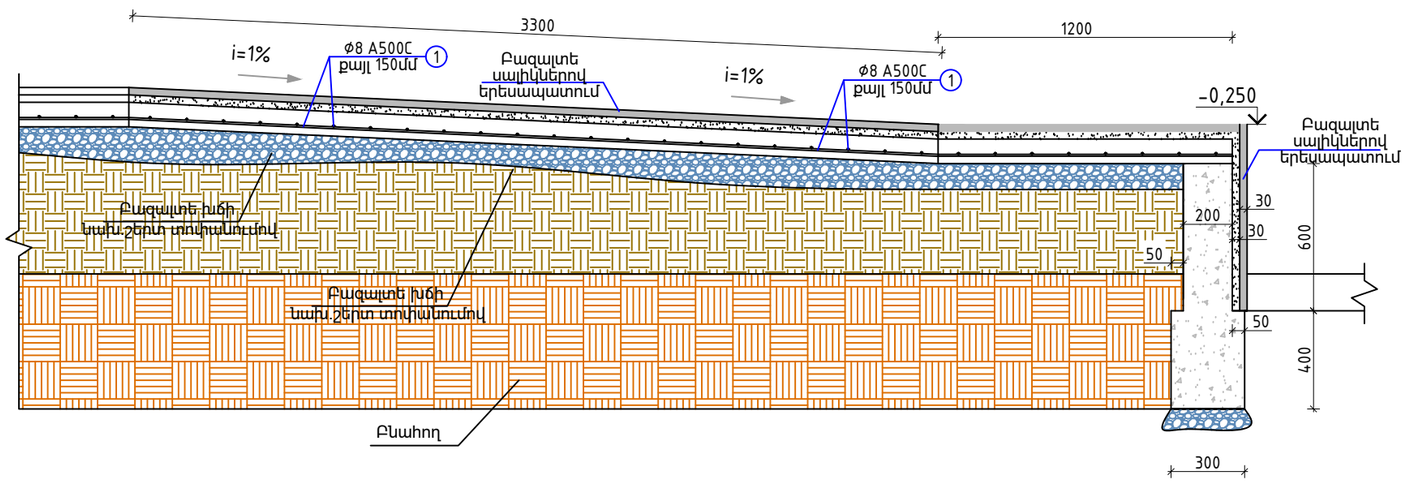

Ամրանավորման և բետոնացման աշխատանքներ						
N	Ստանդարտ	Անվանումը		Քանակ	1 էլեմենտի քաշը (կգ)	Ընդհանուր քաշը
Աստիճանների և թեքահարթակի մասնագիր						
1	ГОСТ Р 52544-2006	Ø 8	A500C L =12000	74	4.73	350.2
	Ընդհամենը		A500C			350,2
	Աստիճանների և թեքահարթակի բետոնացում	Բետոն՝ B15 դասի				6,2մ^3
	Բազալտե խճի նախապատրաստակա ն շերտ	Բետոն՝ B15 դասի				8,4մ^3
	խամքարաբետոնի իրականացում	Բետոն՝ B15 դասի				6,6 մ^3
	Գրունտի հետլիցք տոփանումով					13 մ^3

ԱՍՏԻՃԱՆԻ 2-Ի ԲԱԶՐԻՔԻ ՄԱՍՆԱԳԻՐ	Հ/Հ	ՀԱՏՎԱԾՔ	ԲՆՈՒԹԱԳԻՐ	ԵՐԿԱՐ (ՄՄ)	ՔԱՇԸ 1ԳԾ/Մ (ԿԳ)	ՔԱՆԱԿԸ (ՀԱՏ)	ԸՆԴՀԱՆՈՒՐ ԶԱՆԳՎԱԾԸ (ԿԳ)	ԲԱԶՐԻՔԻ ԸՆԴՀԱՆՈՒՐ ՔԱՆԱԿԸ 3 ՀԱՏ
	1	□80x60x2	Բռնաձող	4050	4,22	1	17,091	51,273
	2	□40x40x2	Բռնաձողի ստորին մաս	4050	2,33	1	9,4365	28,3095
	3	□40x40x2	Կազնակ	800	2,33	4	7,456	22,368
	4	□20x20x2	Ուղղանկյուն խողովակ	4050	1,12	3	13,608	40,824
		ԸՆԴՀԱՄԵՆԸ					47,5915	142,7745
		Բազրիքի մետաղական էլեմենտները նախատեսված է փոշեներկել						
		Բազրիքի մետաղական էլեմենտները եռակցել Э-42А էլեկտրոդով						
		Աստիճանների,աստիճանահարթակի երեսապատում բազալտե սալիկներով 30մմ և հղկում (մակերես մ^2)					6,81	20,43

Փոփ	քան.	Թեր	Փաստ	Ստոր	Ամ				
						ՊԱՏՎԻՐԱՏՈՒ՝ ՄԱՍԻՍԻ ՀԱՄԱՅՆՔԱՊԵՏԱՐԱՆ ՊԱՅՄԱՆԱԳԻՐ ԾԱԾԿԱԳԻՐ / N ԱՄՍՀ-ԳՀԾՁԲ-22/63-6 /			
						ՀՀ ԱՐԱՐԱՏԻ ՄԱՐԶ, ՄԱՍԻՍ ՀԱՄԱՅՆՔ , ՆՈՐԱՄԱՐԳ ԳՅՈՒՂԻ ՄԱՆԿԱՊԱՐՏԵԶԻ ՇԵՆՔԻ ՎԵՐԱԿԱՌՈՒՑՄԱՆ ԱՇԽԱՏԱՆՔԱՅԻՆ ՆԱԽԱԳԻԾ			
Տնօրեն		Ա.Պողոսյան				ՃԱՐՏԱՐԱՊԵՏԱԿԱՆ ՄԱՍ	Փուլ	Թերթ	Թերթեր
Ն.Գ.Ճ		Ա.Պողոսյան					ԱՆ	52	72
Նախագծեց		Ա.Հակոբյան				ԿՏՐՎԱԾՔՆԵՐ,ՄԱՍՆԱԳԻՐ	<Ա-Էն Քոնսթրաքշն > ՍՊԸ an_const@mail.ru		

ԲԱԶՐԻՔՆԵՐԻ ՍԽԵՄԱՆԵՐ,ՄԱՄՆԱԳԻՐ

ԱՍՏԻՃԱՆ 2-Ի ԲԱԶՐԻՔԻ ՍԽԵՄԱ Մ1:50 3ՀԱՏ

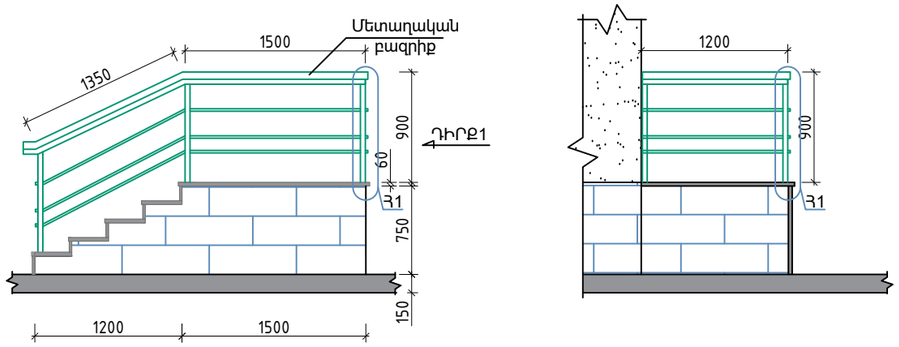

ԱՍՏԻՃԱՆ 3-Ի ԲԱԶՐԻՔԻ ՍԽԵՄԱ Մ1:50 1ՀԱՏ

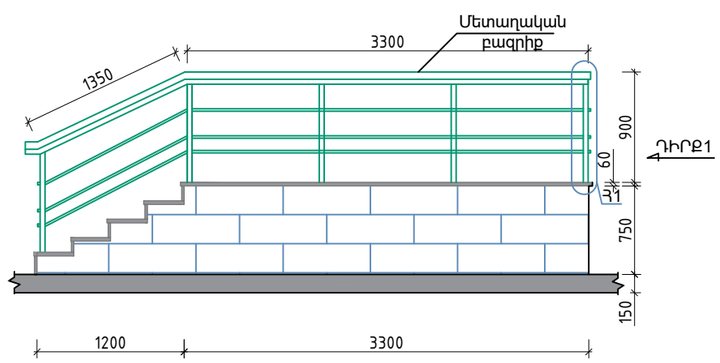

ՀԱՆԳՈՒՅՑ 1 Մ1:20

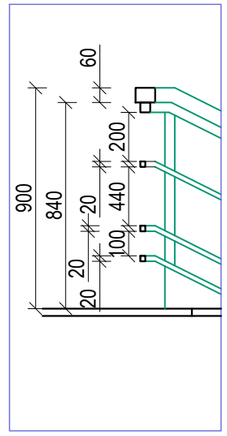

ԲԱԶՐԻՔ 3,ՍԽԵՄԱ Մ1:50

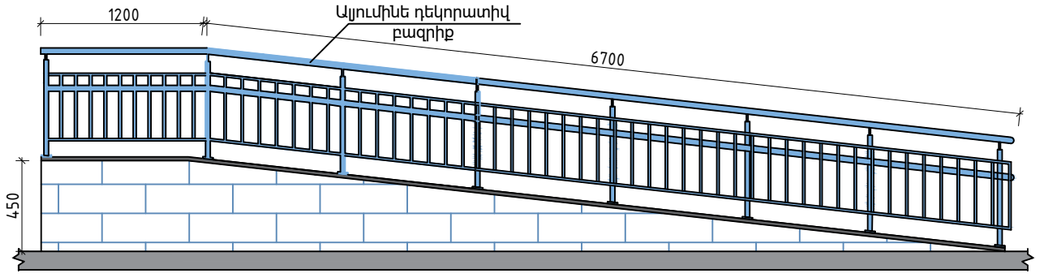

ԲԱԶՐԻՔ 3,ՍԽԵՄԱ Մ1:50

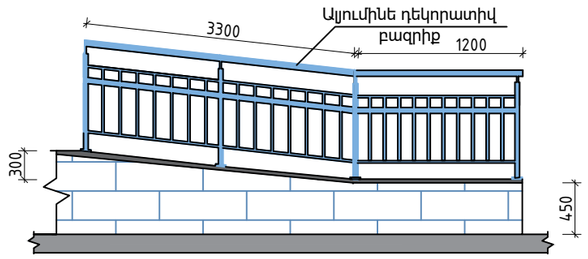

ԱՍՏԻՃԱՆ 3-Ի ԲԱԶՐԻՔԻ ՄԱՄՆԱԳԻՐ 1ՀԱՏ							
	Հ/Հ	ՀԱՏՎԱԾՔ	ԲՆՈՒԹԱԳԻՐ	ԵՐԿԱՐ (ՄՄ)	ՔԱՇԸ 1ԳԾ/Մ (ԿԳ)	ՔԱՆԱԿԸ (ՀԱՏ)	ԸՆԴՀԱՆՈՒՐ ԶԱՆԳՎԱԾԸ (ԿԳ)
	1	□80x60x2	Բռնաձող	5850	4,22	1	24,687
	2	□40x40x2	Բռնաձողի ստորին մաս	5850	2,33	1	13,6305
	3	□40x40x2	Կագնակ	800	2,33	4	7,456
	4	□20x20x2	Ուղղանկյուն խողովակ	5850	1,12	3	19,656
		ԸՆԴՀԱՄԵՆԸ					65,4295
		Բազրիքի մետաղական էլեմենտները նախատեսված է փոշեներկել					
		Բազրիքի մետաղական էլեմենտները եռակցել Э-42А էլեկտրոդով					
		Աստիճանների,աստիճանահարթակի երեսապատում բազալտե սալիկներով 30մմ և հղկում (մակերես մ^2)					10,41

ԹԵՔԱՀԱՐԹԱԿԻ ՄԱՄՆԱԳԻՐ	
Թեքահարքակի երեսապատում բազալտե սալիկներով 30մմ և հղկում (մակերես մ^2)	13,44մ^2
Ալյումինե դեկորատիվ բազրիք	12,4 մ
ԱՍՏԻՃԱՆ 1-Ի ՄԱՄՆԱԳԻՐ	
Աստիճանների և աստիճանահարթակի երեսապատում բազալտե սալիկներով 30մմ և հղկում (մակերես մ^2)	30,98 մ^2
ՆԿՈՒՂԱՅԻՆ ՀԱՐԿԻ ԴՐՍԻ ԱՍՏԻՃԱՆ ՄԱՄՆԱԳԻՐ	
Աստիճանների և բետոնե պատի երեսապատում բազալտե սալիկներով 30մմ և հղկում (մակերես մ^2)	21մ^2

Փոփ	քան.	Թեր	Փաստ	Ստորագր.	Ամսաթիվ
Տնօրեն		Ա.Պողոսյան			
Ն.Գ.Ճ		Ա.Պողոսյան			
Նախագծեց		Ա.Հակոբյան			

ՊԱՏՎԻՐԱՏՈՒ՝ ՄԱՍԻՍԻ ՀԱՄԱՅՆՔԱՊԵՏԱՐԱՆ
ՊԱՅՄԱՆԱԳԻՐ ԾԱԾԿԱԳԻՐ / N ԱՄՍՀ-ԳՀԾՁԲ-22/63-6 /

ՀՀ ԱՐԱՐԱՏԻ ՄԱՐԶ, ՄԱՍԻՍ ՀԱՄԱՅՆՔ , ՆՈՐԱՄԱՐԳ ԳՅՈՒՂԻ
ՄԱՆԿԱՊԱՐՏԵԶԻ ՇԵՆՔԻ ՎԵՐԱԿԱՌՈՒՑՄԱՆ
ԱՇԽԱՏԱՆՔԱՅԻՆ ՆԱԽԱԳԻԾ

ՃԱՐՏԱՐԱՊԵՏԱԿԱՆ ՄԱՍ

Փուլ	Թերթ	Թերթեր
ԱՆ	53	72

ԲԱԶՐԻՔՆԵՐԻ ՍԽԵՄԱՆԵՐ,ՄԱՄՆԱԳԻՐ

<Ա-Էն Քոնսթրաքշն>
ՍՊԸ
an_const@mail.ru

ՆԵՐՔԻՆ ԱՍՏԻՃԱՆԱՎԱՆԴԱԿՆԵՐԻ ԲԱԶՐԻՔՆԵՐԻ ՍԽԵՄԱ Մ1:50

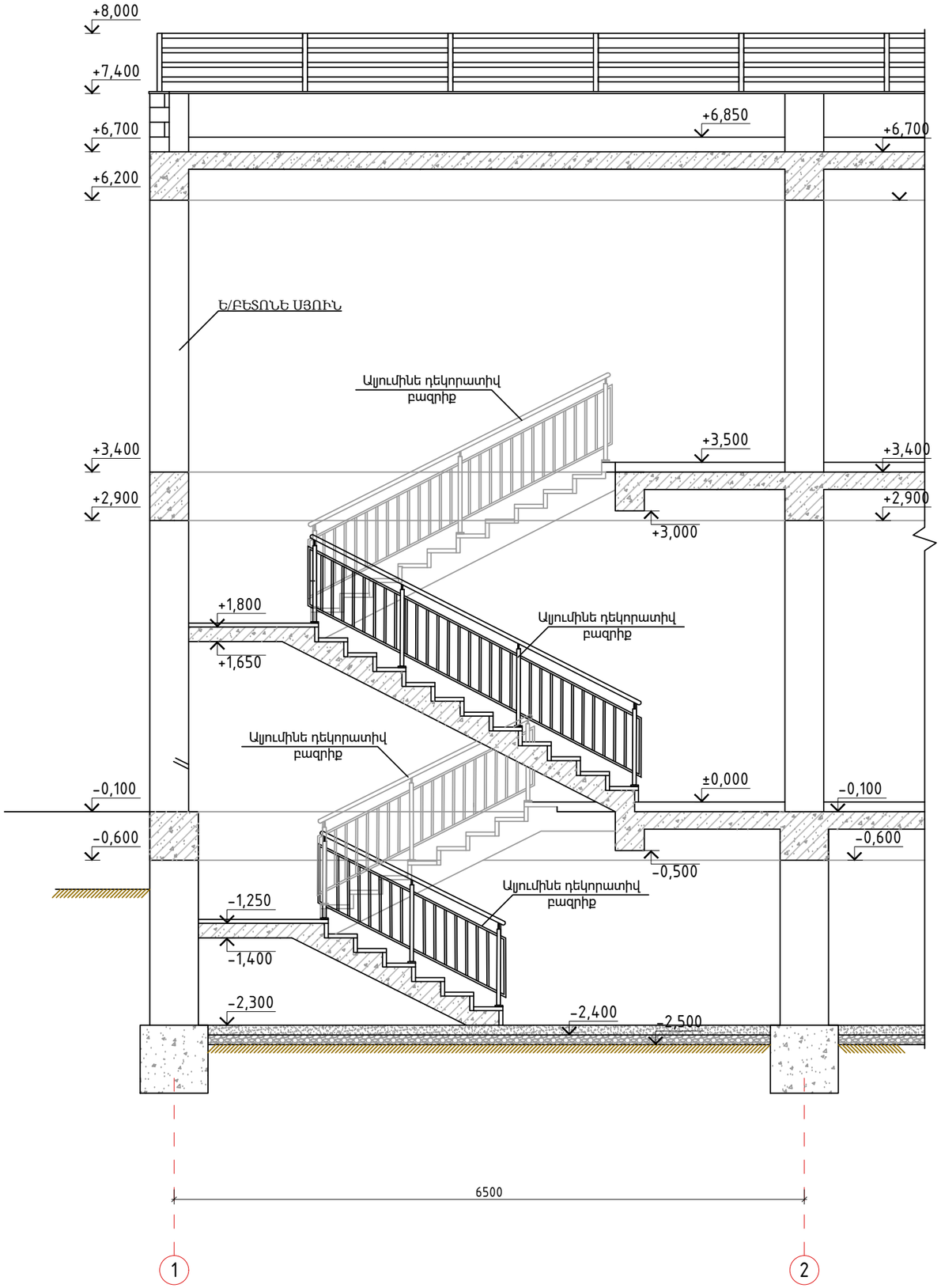

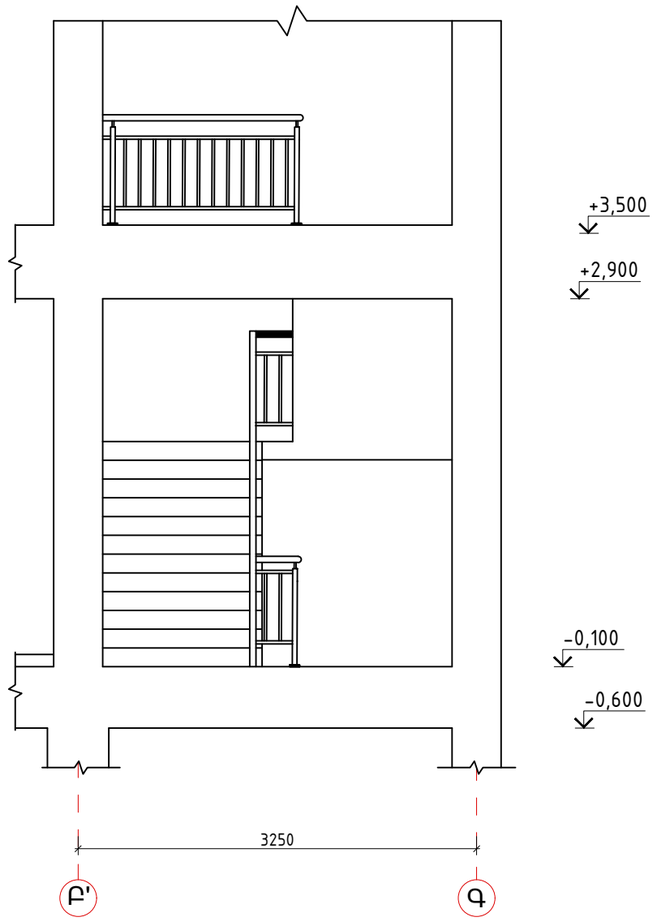

ԱԼՅՈՒՄԻՆԵ ԴԵԿՈՐԱՏԻՎ ԲԱԶՐԻՔ 15 Մ

						ՊԱՏՎԻՐԱՏՈՒ՝ ՄԱՍԻՍԻ ՀԱՄԱՅՆՔԱՊԵՏԱՐԱՆ ՊԱՅՄԱՆԱԳԻՐ ԾԱԾԿԱԳԻՐ / N ԱՄՍՀ-ԳՀԾՁԲ-22/63-6 /		
						ՀՀ ԱՐԱՐԱՏԻ ՄԱՐԶ, ՄԱՍԻՍ ՀԱՄԱՅՆՔ , ՆՈՐԱՄԱՐԳ ԳՅՈՒՂԻ ՄԱՆԿԱՊԱՐՏԵԶԻ ՇԵՆՔԻ ՎԵՐԱԿԱՌՈՒՑՄԱՆ ԱՇԽԱՏԱՆՔԱՅԻՆ ՆԱԽԱԳԻԾ		
Փոփ	քան.	Թեր	Փաստ	Ստորագր.	Ամս.			
						ՃԱՐՏԱՐԱՊԵՏԱԿԱՆ ՄԱՍ	Փուլ	Թերթ	Թերթեր
Տնօրեն		Ա.Պողոսյան					ԱՆ	54	72
Ն.Գ.Ճ		Ա.Պողոսյան							
Նախագծեց		Ա.Հակոբյան				ՆԵՐՔԻՆ ԱՍՏԻՃԱՆԱՎԱՆԴԱԿՆԵՐԻ ԲԱԶՐԻՔՆԵՐԻ ՍԽԵՄԱ Մ1:50	<Ա-Էն Քոնսթրաքշն > ՍՊԸ an_const@mail.ru		

ԱՊԱԿԵ ՀՈՎՀԱՐՆԵՐԻ ՍԽԵՄԱ

ԱՊԱԿԵ ՀՈՎՀԱՐՆԵՐԻ ՀԱՏԱԿԱԳԻԾ Մ1:100

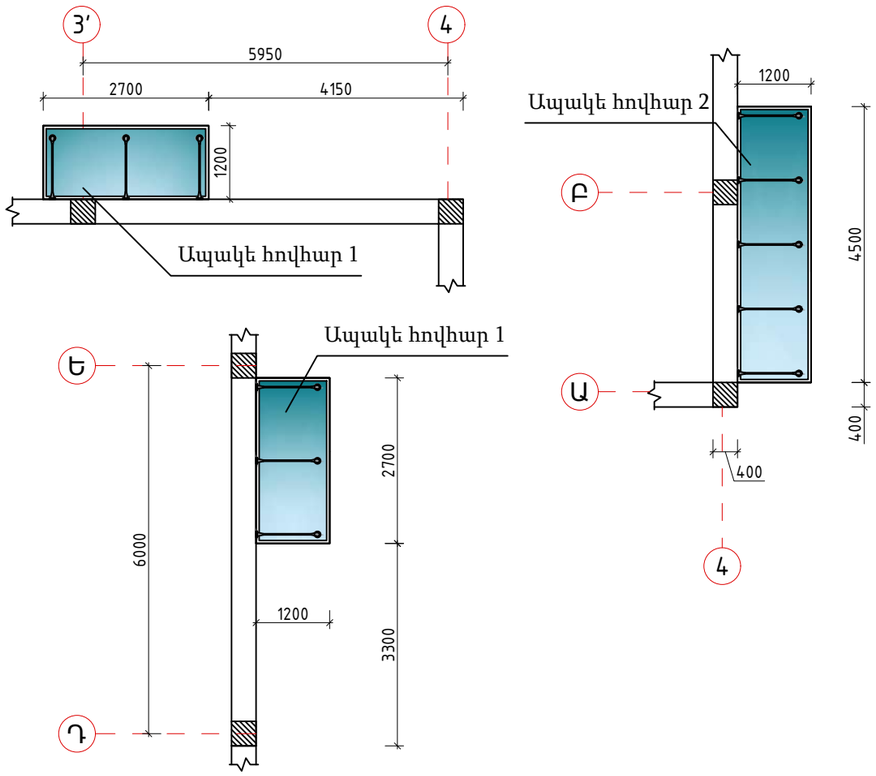

ՄՈՒՏՔԻ ԱՊԱԿԵ ՀՈՎՀԱՐՆԵՐԻ ԼԱՅՆԱԿԱՆ ԿՏՐՎԱԾՔ

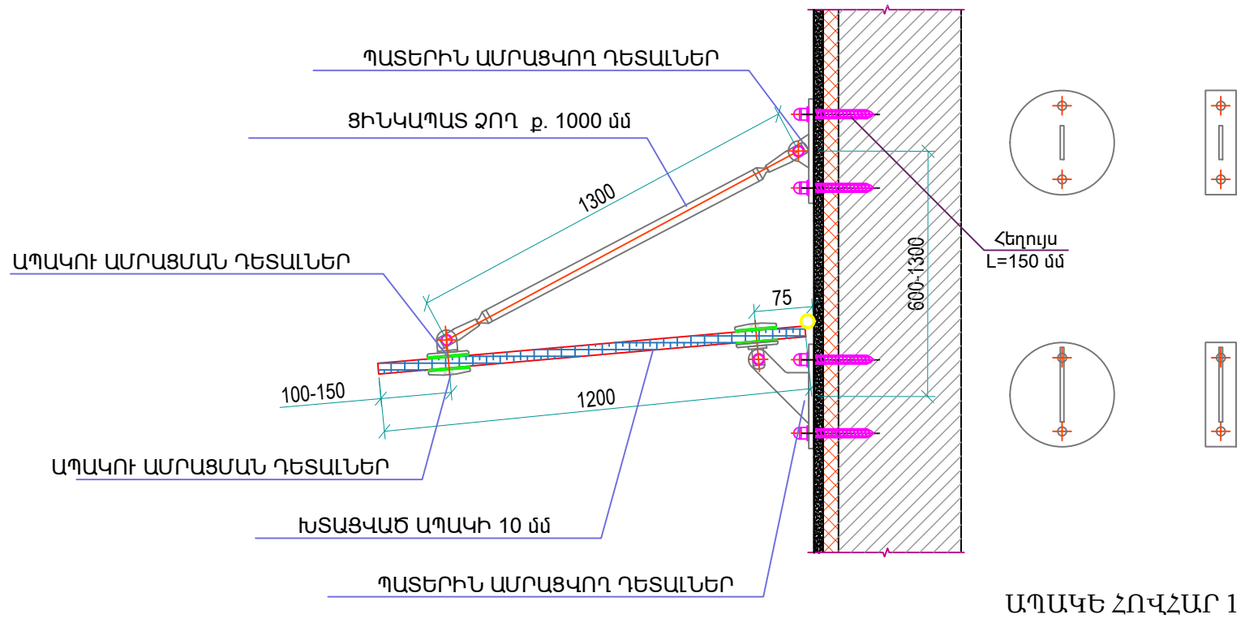

ԱՊԱԿԵ ՀՈՎՀԱՐ 1
1200x2700մմ

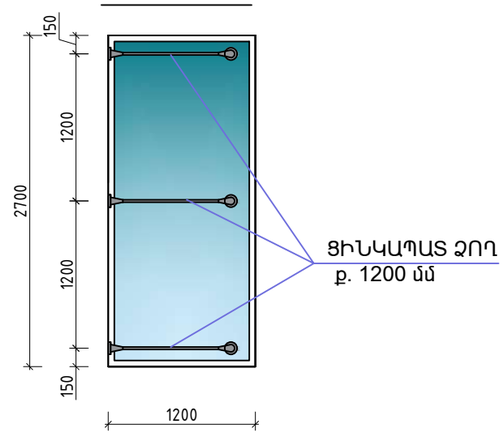

ԱՊԱԿԵ ՀՈՎՀԱՐ 1
1200x4500մմ

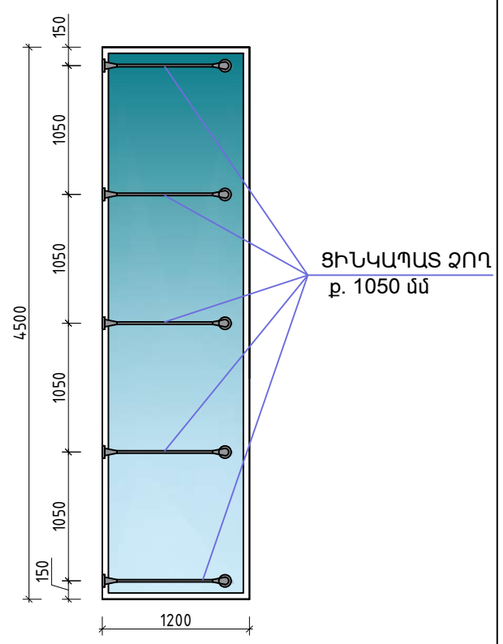

ԱՊԱԿԵ ՀՈՎՀԱՐ 1 1200x2700մմ			1 հատ	2 հատ
1	ՀՈՎՀԱՐԻ ԿԱՌՈՒՑՈՒՄ ԽՏԱՑՎԱԾ ԱՊԱԿՈՒՑ 1200x2700 մմ	մ^2	3.24	6.48
2	ՑԻՆԿԱՊԱՏ ՁՈՂ L= 1300 մմ	հատ	3	6
3	ԱՊԱԿՈՒ ԱՄՐԱՑՄԱՆ ԴԵՏԱԼՆԵՐ	հատ	6	12
4	ՊԱՏԵՐԻՆ ԱՄՐԱՑՎՈՂ ԴԵՏԱԼՆԵՐ	հատ	6	12
5	ՀԵՂՅՈՒՍՆԵՐ 150 ՄՄ	հատ	12	24

ԱՊԱԿԵ ՀՈՎՀԱՐ 2 1200x4500մմ			1 հատ
1	ՀՈՎՀԱՐԻ ԿԱՌՈՒՑՈՒՄ ԽՏԱՑՎԱԾ ԱՊԱԿՈՒՑ 1200x4500 մմ	մ^2	5.4
2	ՑԻՆԿԱՊԱՏ ՁՈՂ L= 1300 մմ	հատ	5
3	ԱՊԱԿՈՒ ԱՄՐԱՑՄԱՆ ԴԵՏԱԼՆԵՐ	հատ	10
4	ՊԱՏԵՐԻՆ ԱՄՐԱՑՎՈՂ ԴԵՏԱԼՆԵՐ	հատ	10
5	ՀԵՂՅՈՒՍՆԵՐ 150 ՄՄ	հատ	20

Փոփ	քան.	Թեր	Փաստ	Ստորագրություն	Ամսաթիվ
Տնօրեն		Ա.Պողոսյան			
Ն.Գ.Ճ		Ա.Պողոսյան			
Նախագծեց		Ա.Հակոբյան			

ՊԱՏՎԻՐԱՏՈՒ՝ ՄԱՍԻՍԻ ՀԱՄԱՅՆՔԱՊԵՏԱՐԱՆ
ՊԱՅՄԱՆԱԳԻՐ ԾԱԾԿԱԳԻՐ / N ԱՄՍՀ-ԳՀՇՁԲ-22/63-6 /

ՀՀ ԱՐԱՐԱՏԻ ՄԱՐԶ, ՄԱՍԻՍ ՀԱՄԱՅՆՔ , ՆՈՐԱՄԱՐԳ ԳՅՈՒՂԻ
ՄԱՆԿԱՊԱՐՏԵԶԻ ՇԵՆՔԻ ՎԵՐԱԿԱՌՈՒՑՄԱՆ
ԱՇԽԱՏԱՆՔԱՅԻՆ ՆԱԽԱԳԻԾ

ՃԱՐՏԱՐԱՊԵՏԱԿԱՆ ՄԱՍ

Փուլ	Թերթ	Թերթեր
ԱՆ	55	72

ԱՊԱԿԵ ՀՈՎՀԱՐՆԵՐԻ ՍԽԵՄԱ

<Ա-Էն Քոնսթրաքշն>
ՍՊԸ
an_const@mail.ru

ԱՌԱՍՏԱՂԻ ՀԱՏԱԿԱԳԻԾ,
+3,100 ՆԻՇՈՒՄ Մ1:50

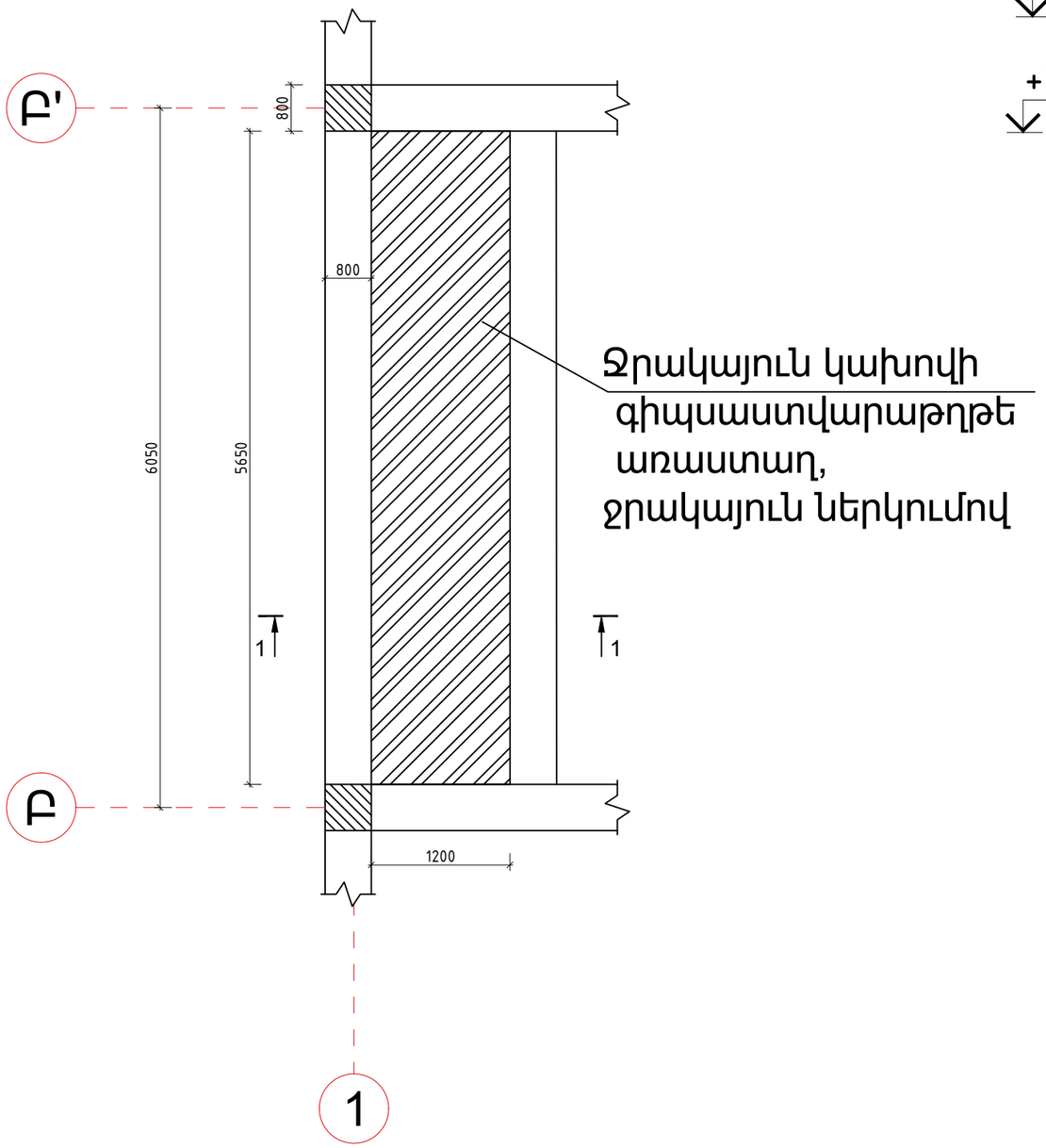

ԿՏՐՎԱԾՔ 1-1 Մ1:25

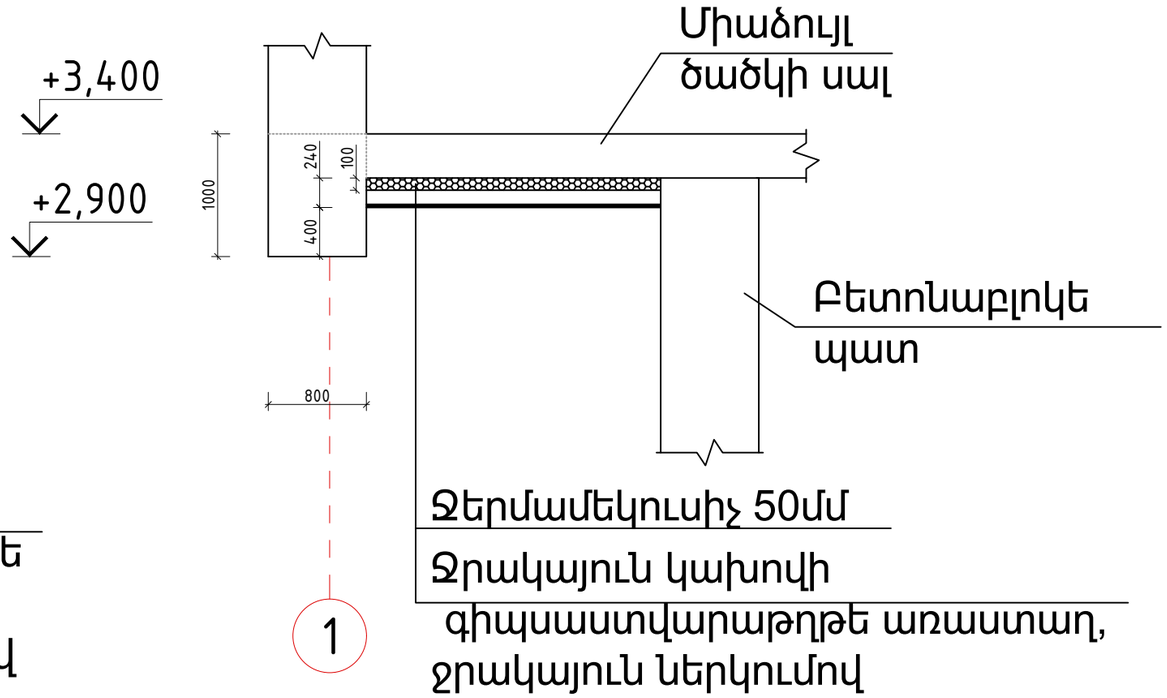

ՄԱՄՆԱԳԻՐ		
Հ/Հ	ԱՆՎԱՆՈՒՄԸ	ՄԱԿԵՐԵՍԸ $Մ^2$
1	Ջերմամեկուսիչ 50մմ	6,8
2	Ջրակայուն գիպսաստվարաթուղթ	6,8
3	Առաստաղի ներկում ջրակայուն ներկով	6,8

Փոփ	քան.	Թեր	Փաստ	Ստոր	Ամ
Տնօրեն		Ա.Պողոսյան			
Ն.Գ.Ճ		Ա.Պողոսյան			
Նախագծեց		Ա.Հակոբյան			

ՊԱՏՎԻՐԱՏՈՒ՝ ՄԱՍԻՍԻ ՀԱՄԱՅՆՔԱՊԵՏԱՐԱՆ
ՊԱՅՄԱՆԱԳԻՐ ԾԱԾԿԱԳԻՐ / N ԱՄՍՀ-ԳՀԾՁԲ-22/63-6 /

ՀՀ ԱՐԱՐԱՏԻ ՄԱՐԶ, ՄԱՍԻՍ ՀԱՄԱՅՆՔ , ՆՈՐԱՄԱՐԳ ԳՅՈՒՂԻ
ՄԱՆԿԱՊԱՐՏԵԶԻ ՇԵՆՔԻ ՎԵՐԱԿԱՌՈՒՑՄԱՆ
ԱՇԽԱՏԱՆՔԱՅԻՆ ՆԱԽԱԳԻԾ

ՃԱՐՏԱՐԱՊԵՏԱԿԱՆ ՄԱՍ

Փուլ	Թերթ	Թերթեր
ԱՆ	56	72

ԱՌԱՍՏԱՂԻ ՀԱՏԱԿԱԳԻԾ,
+3,100 ՆԻՇՈՒՄ Մ1:50

<Ա-Էն Քոնսթրաքշն >
ՍՊԸ
an_const@mail.ru

ԲԱՐԵԿԱՐԳՄԱՆ ՀԱՏԱԿԱԳԻԾ
/ՉԱՓԱԴՐՈՒՄ/ Մ1:200

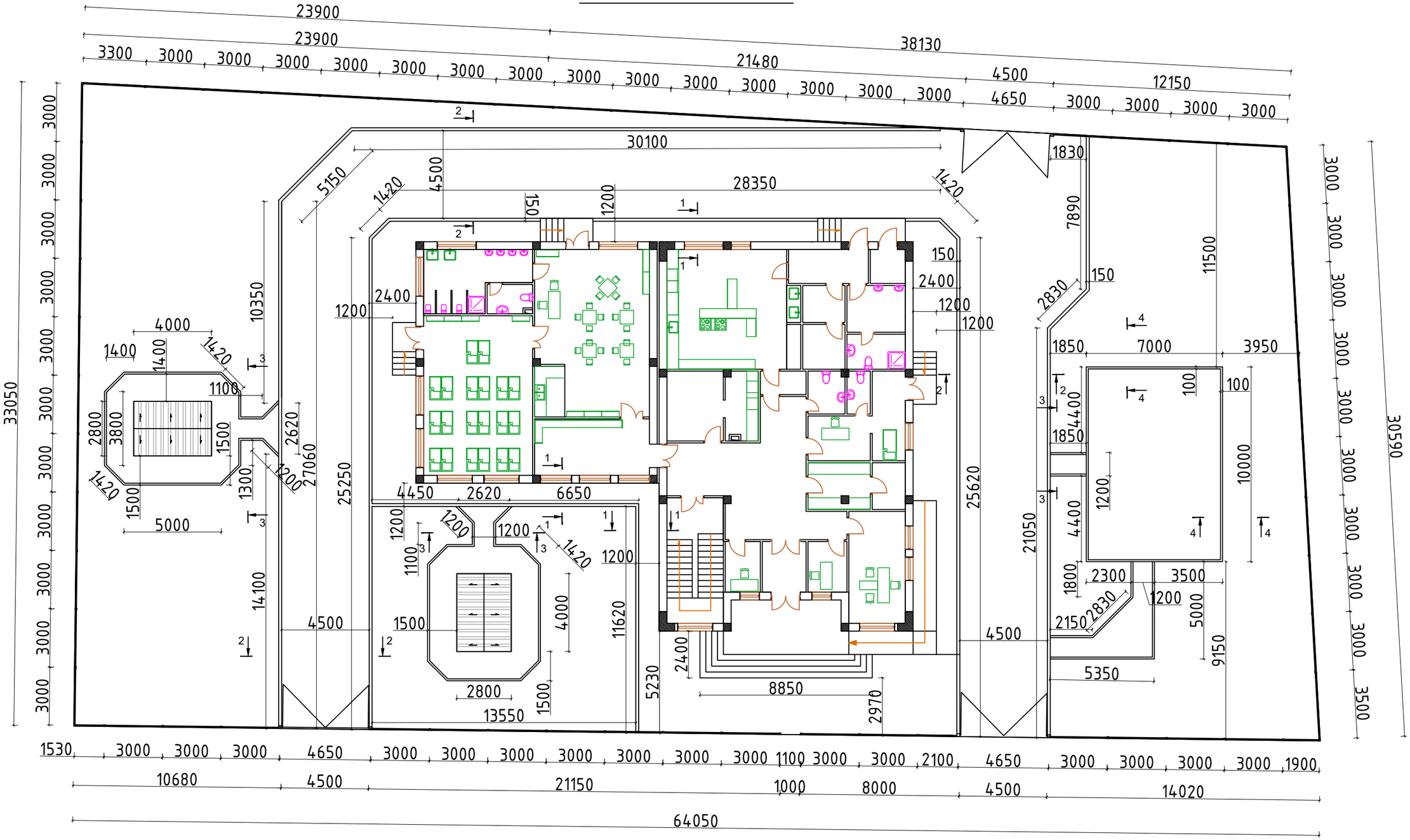

						ՊԱՏՎԻՐԱՏՈՒ՝ ՄԱՍԻՍԻ ՀԱՄԱՅՆՔԱՊԵՏԱՐԱՆ ՊԱՅՄԱՆԱԳԻՐ ԾԱԾԿԱԳԻՐ / N ԱՄՍՀ-ԳՀԾՁԲ-22/63-6 /
						ՀՀ ԱՐԱՐԱՏԻ ՄԱՐԶ, ՄԱՍԻՍ ՀԱՄԱՅՆՔ , ՆՈՐԱՄԱՐԳ ԳՅՈՒՂԻ ՄԱՆԿԱՊԱՐՏԵԶԻ ՇԵՆՔԻ ՎԵՐԱԿԱՌՈՒՑՄԱՆ ԱՇԽԱՏԱՆՔԱՅԻՆ ՆԱԽԱԳԻԾ
Փոփ	քան.	Թեր	Փաստ	Ստորագր.	Ամս.	
Տնօրեն		Ա.Պողոսյան				ՃԱՐՏԱՐԱՊԵՏԱԿԱՆ ՄԱՍ
Ն.Գ.Ճ		Ա.Պողոսյան				
Նախագծեց		Ա.Հակոբյան				ԲԱՐԵԿԱՐԳՄԱՆ ՀԱՏԱԿԱԳԻԾ /ՉԱՓԱԴՐՈՒՄ/ Մ1:200

Փուլ	Թերթ	Թերթեր
ԱՆ	57	72

<Ա-Էն Քոնսթրաքշն>
ՍՊԸ
an_const@mail.ru

ԿՏՐՎԱԾՔՆԵՐ,ՄԱՄՆԱԳԻՐ

ՍԱԼԿԱԾՔԻ ԿՏՐՎԱԾՔ 1-1 Մ 1:25

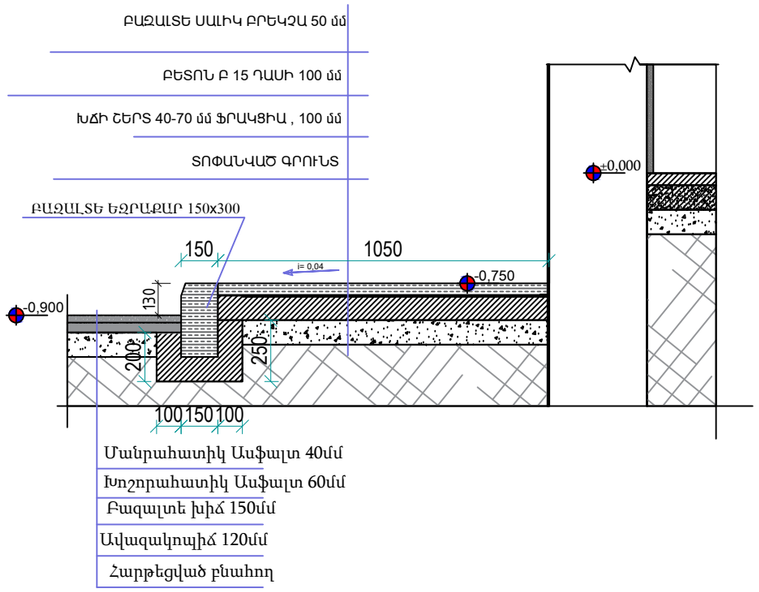

ԿՏՐՎԱԾՔ 2-2 Մ 1:25

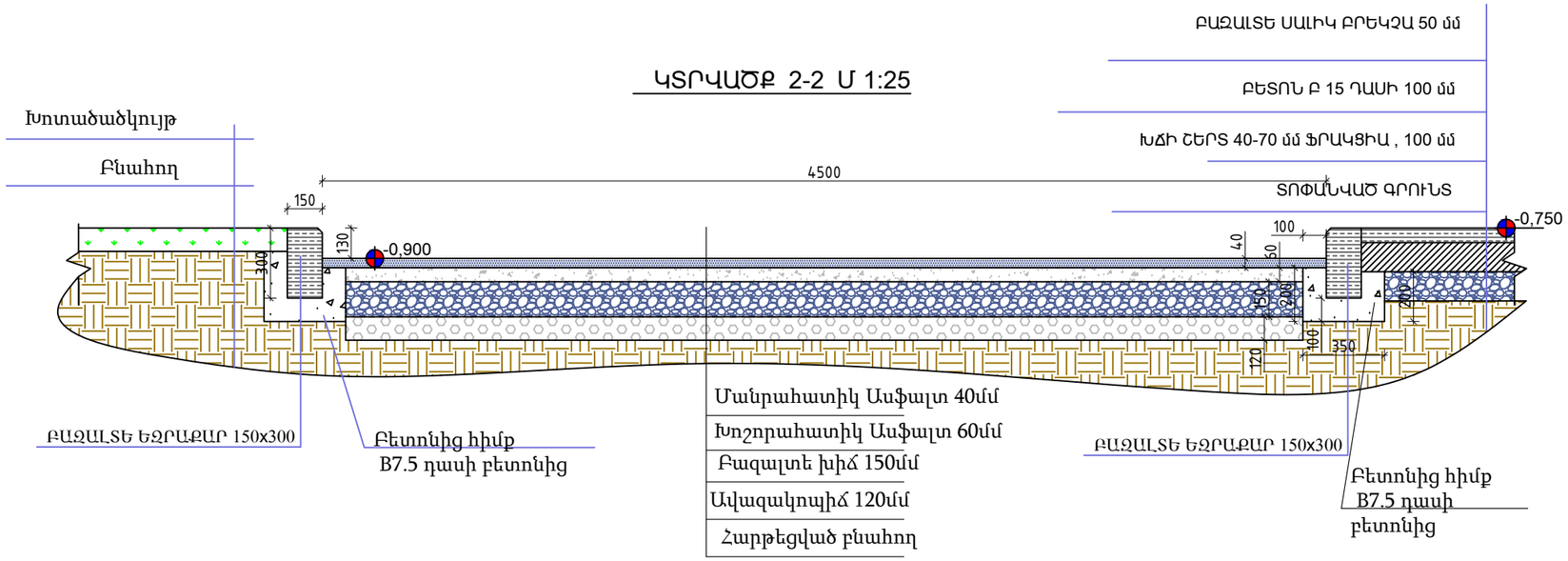

ԿՏՐՎԱԾՔ 3-3 Մ 1:25

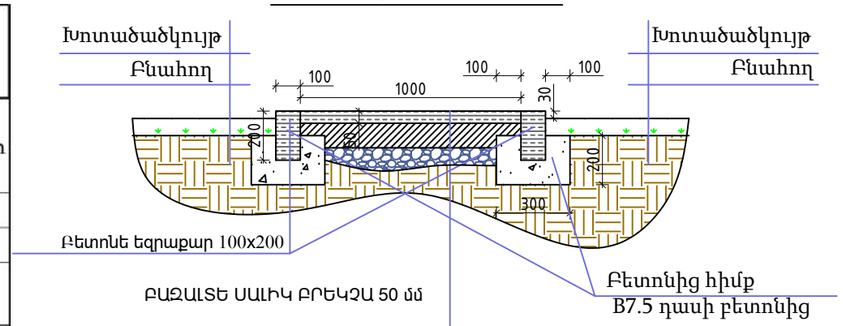

ԿՏՐՎԱԾՔ 4-4 Մ 1:25

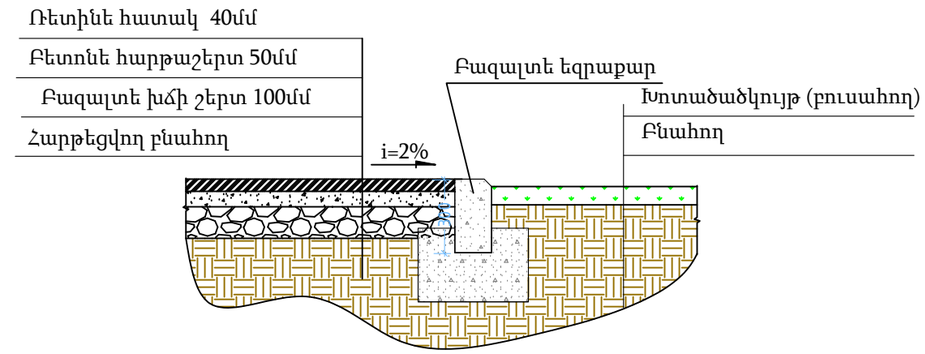

ՏԱՐԱԾՔԻ ԲԱՐԵԿԱՐԳՄԱՆ ԱՇԽԱՏԱՆՔՆԵՐԻ ՄԱՄՆԱԳԻՐ

Հ/Հ	Անվանումը	Չափման միավոր	Ընդհամենը	Քանակ	Ընդհանուր
1	Բնահողի քանդում 100մմ	$մ^2$	33	1	33
1	Բնահողի քանդում 300մմ	$մ^2$	128	1	128
1	Բնահողի տեղափոխում 5կմ հեռավորությամբ	$մ^2$	161	1	161
2	Ավազակոպիճ 120մմ	$մ^2$	428	1	428
3	Բազալտե խիճ 150մմ ասֆալտի համար	$մ^2$	428	1	428
4	Խոշորահատիկ ասֆալտ 60մմ	$մ^2$	428	1	428
5	Մանրահատիկ ասֆալտ 40մմ	$մ^2$	428	1	428
6	Բետոնե հիմքի իրականացում B-7,5 Բազալտե Եզրաքարերի համար	$մ^3$	10,53	1	10,53
7	Բազալտե եզրաքար 150x300 մմ	գծ.մ	200,5	1	200,5
8	Բետոնե հիմքի իրականացում B-7,5 Բետոնե Եզրաքարերի համար	$մ^3$	5,42	1	5,42
9	Բետոնե եզրաքար 100x200մմ	գծ.մ	108,3	1	108,3
10	Բազալտե խիճ 100մմ մայթերի և սալվածքի համար	$մ^2$	239	1	239
11	Բետոնե հարթեցնող շերտ 100 մմ , B-15դասի	$մ^3$	24	1	24
12	Բազալտե սալիկ,բրեկչա 50մմ /մայթ,հողկումով	$մ^2$	239	1	239
16	Խոտածածկույթի փռում	$մ^2$	730	1	730
	Խաղահրապարակ				
17	Ռետինե հատակ 40մմ	$մ^2$	66,6	1	66,6
18	Բետոնե հարթաշերտ 50մմ	$մ^3$	3,33	1	3,33
19	Բազալտե խիճ 100մմ	$մ^2$	66,6	1	66,6

Փոփ	քան.	Թեր	Փաստ	Ստոր	Ամ				
						ՊԱՏՎԻՐԱՏՈՒ՝ ՄԱՍԻՍԻ ՀԱՄԱՅՆՔԱՊԵՏԱՐԱՆ ՊԱՅՄԱՆԱԳԻՐ ԾԱԾԿԱԳԻՐ / N ԱՄՍՀ-ԳՀԾՁԲ-22/63-6 /			
						ՀՀ ԱՐԱՐԱՏԻ ՄԱՐԶ, ՄԱՍԻՍ ՀԱՄԱՅՆՔ , ՆՈՐԱՄԱՐԳ ԳՅՈՒՂԻ ՄԱՆԿԱՊԱՐՏԵԶԻ ՇԵՆՔԻ ՎԵՐԱԿԱՌՈՒՑՄԱՆ ԱՇԽԱՏԱՆՔԱՅԻՆ ՆԱԽԱԳԻԾ			
Տնօրեն		Ա.Պողոսյան				ՃԱՐՏԱՐԱՊԵՏԱԿԱՆ ՄԱՍ	Փուլ	Թերթ	Թերթեր
Ն.Գ.Ճ		Ա.Պողոսյան					ԱՆ	58	72
Նախագծեց		Ա.Հակոբյան				ԿՏՐՎԱԾՔՆԵՐ,ՄԱՄՆԱԳԻՐ	<Ա-Էն Քոնսթրաքշն > ՍՊԸ an_const@mail.ru		

ՄԵՏԱՂԱԿԱՆ ՑԱՆԿԱՊԱՏԵՐ

ՄԵՏԱՂԱԿԱՆ ՑԱՆԿԱՊԱՏԻ ՀԱՏԱԿԱԳԾԱՅԻՆ ԴԻՐՔ Մ1:25

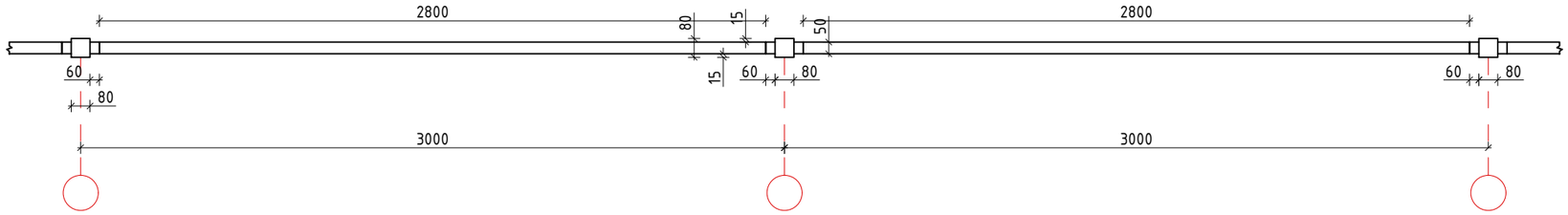

ՄԵՏԱՂԱԿԱՆ ՑԱՆԿԱՊԱՏԻ ՃԱԿԱՏԱՅԻՆ ԴԻՐՔ Մ1:50

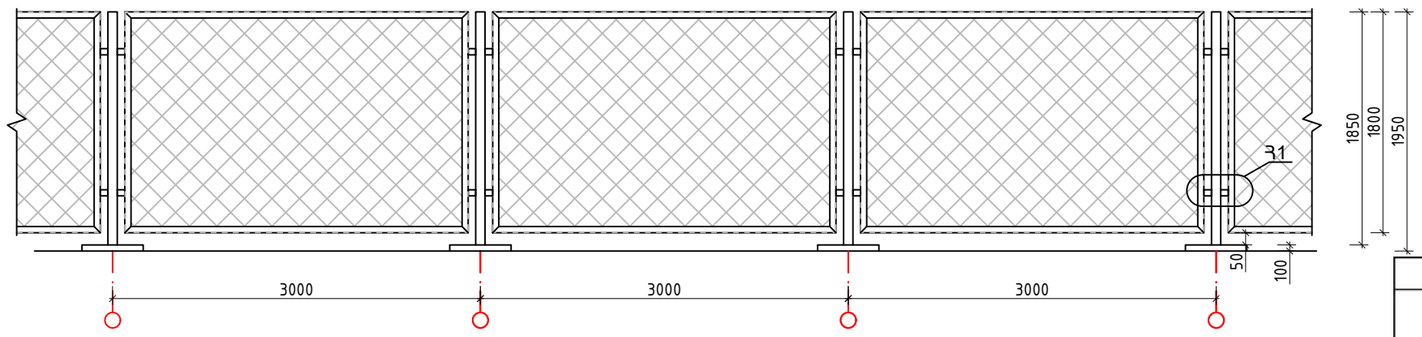

ԿՏՐՎԱԾՔ 1-1

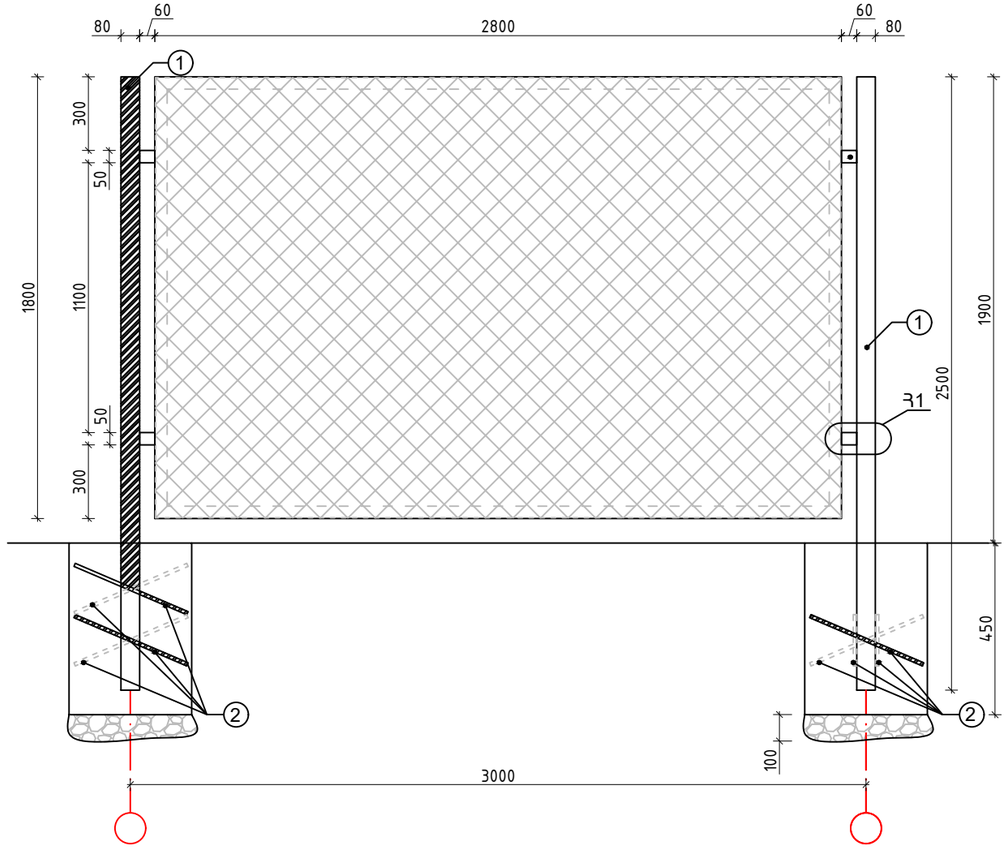

Կետային հիմքի հանգույց
Մ 1 : 20

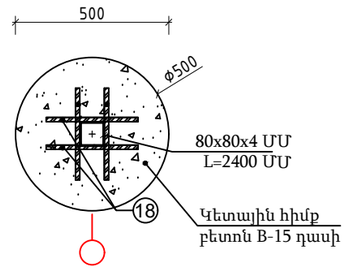

ՀԱՆԳՈՒՅՑ 1 Մ 1 : 10

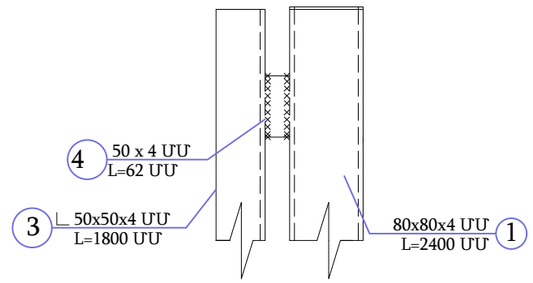

ՄԵՏԱՂԱԿԱՆ ՍՅՈՒՆԵՐԻ ԵՎ ԿԵՏԱՅԻՆ ՀԻՄՔԵՐԻ ՄԱՍՆԱԳԻՐ						
Հ/Հ	ՀԱՏՎԱԾՔ	ԲՆՈՒԹԱԳԻՐ	ԵՐԿԱՐ (ՄՄ)	ՔԱՇԸ 1ԳԾ/Մ (ԿԳ)	ՔԱՆԱԿԸ (ՀԱՏ)	ԸՆԴՀԱՆՈՒՐ ԶԱՆԳՎԱԾԸ (ԿԳ)
1	□80x80x4	Ուղղանկյուն խողովակ	2400	9,33	57	1276,344
2	Ø12	A500C	400	0,888	230	81,696
	ԸՆԴՀԱՄԵՆԸ ԽՈՂՈՎԱԿ					1276,344
	ԸՆԴՀԱՄԵՆԸ ԱՄՐԱՆ					81,696
	ՄԵՏԱՂԱԿԱՆ ՍՅՈՒՆԵՐԻ ՀԱԿԱԿՈՌՈԶԻՈՆ ՆԵՐԿՈՒՄ Մ^2					34
				1 ԴԻՔՐԻ ՀԱՄԱՐ Մ^3	ՔԱՆԱԿԸ (ՀԱՏ)	ԸՆԴՀՆԱՆՈՒՐ Մ^3
	ԿԵՏԱՅԻՆ ՀԻՄՔԵՐԻ ԲԵՏՈՆԱՅՈՒՄ B-15 ԴԱՍԻ			0,0884	63	5,5692
	ԲԵՏՈՆ ԽԾԻ ՆԱԽ. ՇԵՐՏ			0,0196	57	1,1172

Փոփ	քան.	Թեր	Փաստ	Ստոր	Ամ
Տնօրեն		Ա.Պողոսյան			
Ն.Գ.Ճ		Ա.Պողոսյան			
Նախագծեց		Ա.Հակոբյան			

ՊԱՏՎԻՐԱՏՈՒ՝ ՄԱՍԻՍԻ ՀԱՄԱՅՆՔԱՊԵՏԱՐԱՆ
ՊԱՅՄԱՆԱԳԻՐ ԾԱԾԿԱԳԻՐ / N ԱՄՍՀ-ԳՀԾՁԲ-22/63-6 /

ՀՀ ԱՐԱՐԱՏԻ ՄԱՐԶ, ՄԱՍԻՍ ՀԱՄԱՅՆՔ , ՆՈՐԱՄԱՐԳ ԳՅՈՒՂԻ
ՄԱՆԿԱՊԱՐՏԵԶԻ ՇԵՆՔԻ ՎԵՐԱԿԱՌՈՒՑՄԱՆ
ԱՇԽԱՏԱՆՔԱՅԻՆ ՆԱԽԱԳԻԾ

ՃԱՐՏԱՐԱՊԵՏԱԿԱՆ ՄԱՍ

Փուլ	Թերթ	Թերթեր
ԱՆ	59	72

ՄԵՏԱՂԱԿԱՆ ՑԱՆԿԱՊԱՏԵՐ

<Ա-Էն Քոնսթրաքշն>
ՍՊԸ
an_const@mail.ru

ՄԵՏԱՂԱԿԱՆ ՑԱՆԿԱՊԱՏԵՐԻ ՄԱԿՆԻՇԱՎՈՐՄԱՆ ՍԽԵՄԱՆԵՐ

ՄԵՏԱՂԱԿԱՆ ՑԱՆԿԱՊԱՏԻ 1
ՍԽԵՄԱ Մ1:25

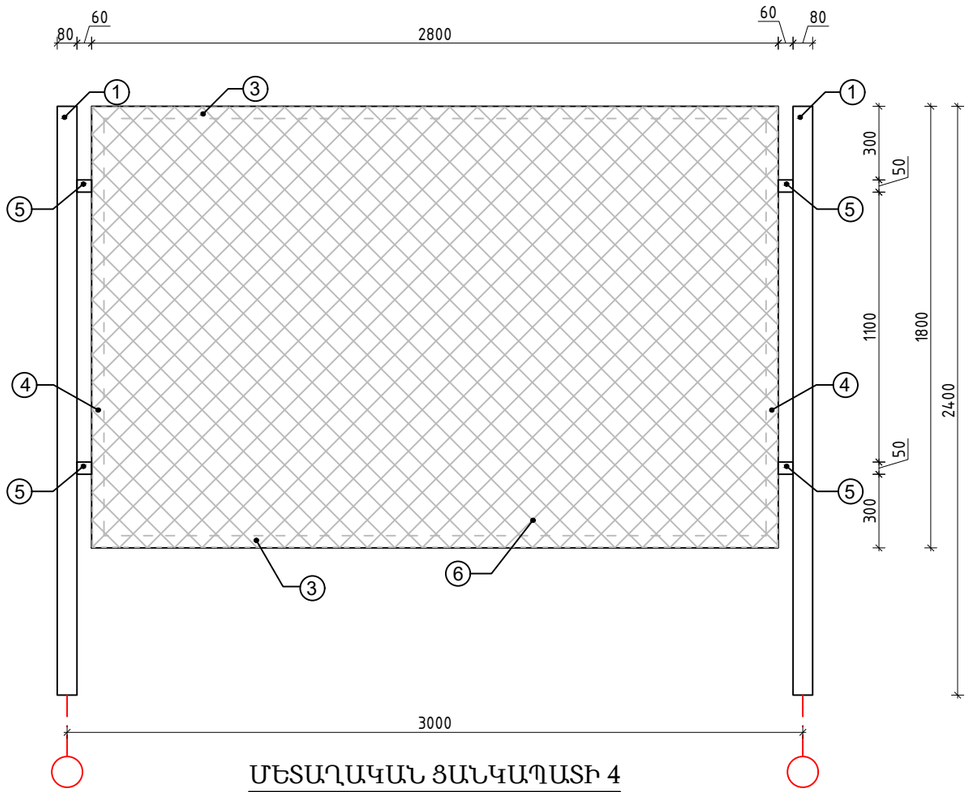

ՄԵՏԱՂԱԿԱՆ ՑԱՆԿԱՊԱՏԻ 2
ՍԽԵՄԱ Մ1:25

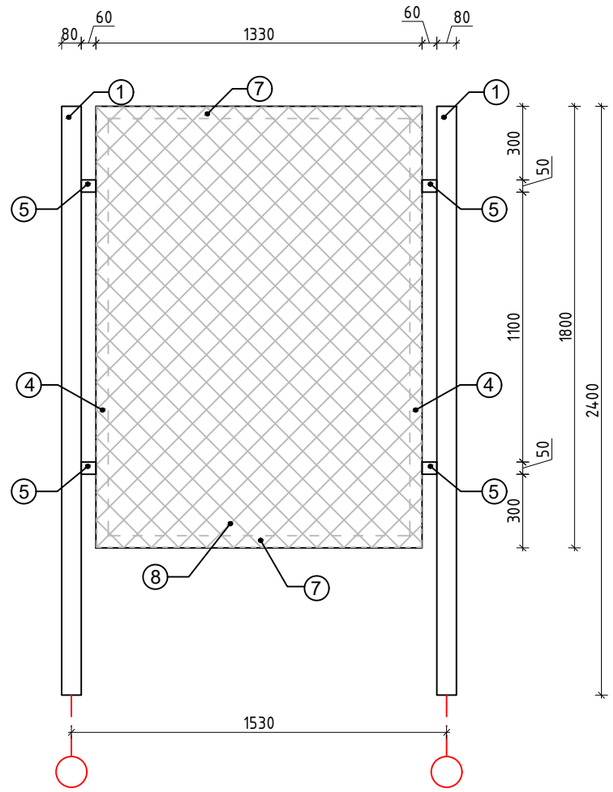

ՄԵՏԱՂԱԿԱՆ ՑԱՆԿԱՊԱՏԻ 3
ՍԽԵՄԱ Մ1:25

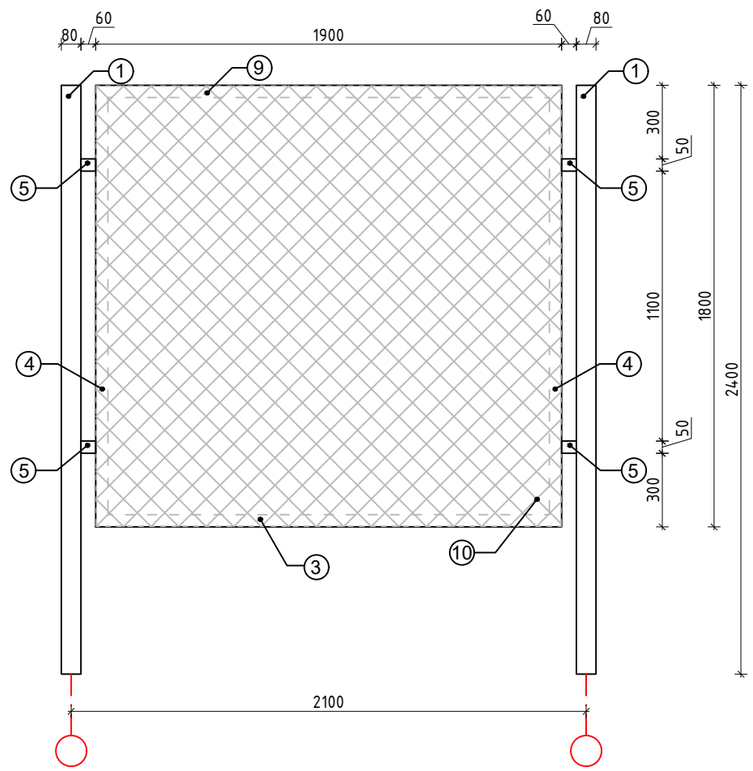

ՄԵՏԱՂԱԿԱՆ ՑԱՆԿԱՊԱՏԻ 4
ՍԽԵՄԱ Մ1:25

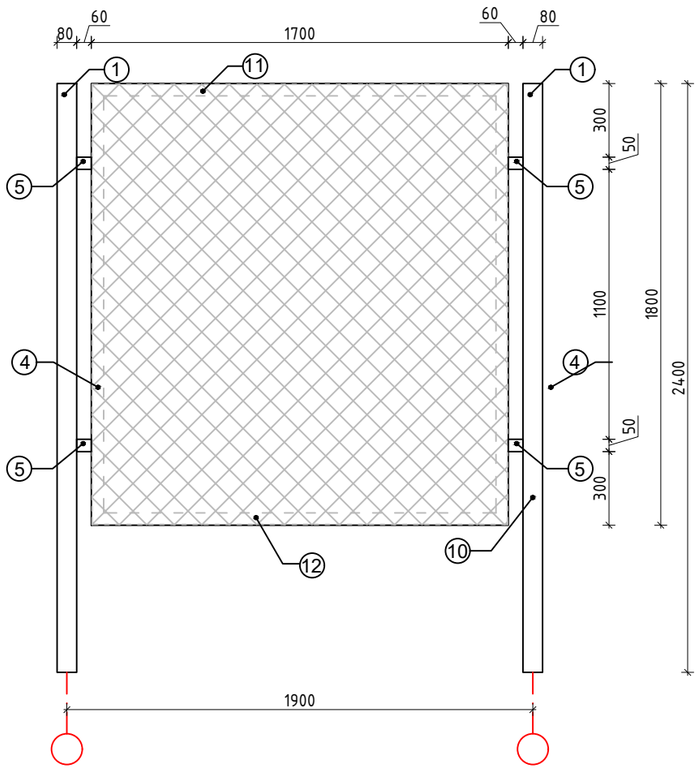

ՄԵՏԱՂԱԿԱՆ ՑԱՆԿԱՊԱՏ 1-Ի ՄԱՄՆԱԳԻՐ						1 ՑԱՆԿԱՊԱՏԻ ՀԱՄԱՐ	ԸՆԴՀԱՆՈՒՐ ՔԱՆԱԿ 54 ՀԱՏ
Հ/Հ	ՀԱՏՎԱԾՔ	ԲՆՈՒԹԱԳԻՐ	ԵՐԿԱՐ (ՄՄ)	ՔԱՇԸ 1ԳԾ/Մ (ԿԳ)	ՔԱՆԱԿԸ (ՀԱՏ)	ԸՆԴՀԱՆՈՒՐ ԶԱՆԳՎԱԾԸ (ԿԳ)	ԸՆԴՀԱՆՈՒՐ ԶԱՆԳՎԱԾԸ (ԿԳ)
3	L 50x50x4	Անկյունակ	2800	3,05	2	17,08	922,32
4	L 50x50x4	Անկյունակ	1800	3,05	2	10,98	592,92
5	L 50x50x4	Անկյունակ	60	3,05	4	0,732	39,528
6	2,8x1,8	Ցինկապատ ցանց		S=5,04	1	5,04	272,16
	Ընդհամենը անկյունակ					28,792	1554,768
	Մետաղական էլեմենտների հակակոռոզիոն ներկում $մ^2$					1,9	34
	Մետաղական էլեմենտները եռակցել Э-42А էլեկտրոդով						

Փոփ	քան.	Թեր	Փաստ	Ստոր	Ամ
Տնօրեն		Ա.Պողոսյան			
Ն.Գ.Ճ		Ա.Պողոսյան			
Նախագծեց		Ա.Հակոբյան			

ՊԱՏՎԻՐԱՏՈՒ՝ ՄԱՍԻՍԻ ՀԱՄԱՅՆՔԱՊԵՏԱՐԱՆ
ՊԱՅՄԱՆԱԳԻՐ ԾԱԾԿԱԳԻՐ / N ԱՄՍՀ-ԳՀԾՁԲ-22/63-6 /

ՀՀ ԱՐԱՐԱՏԻ ՄԱՐԶ, ՄԱՍԻՍ ՀԱՄԱՅՆՔ , ՆՈՐԱՄԱՐԳ ԳՅՈՒՂԻ
ՄԱՆԿԱՊԱՐՏԵԶԻ ՇԵՆՔԻ ՎԵՐԱԿԱՌՈՒՑՄԱՆ
ԱՇԽԱՏԱՆՔԱՅԻՆ ՆԱԽԱԳԻԾ

ՃԱՐՏԱՐԱՊԵՏԱԿԱՆ ՄԱՍ

Փուլ	Թերթ	Թերթեր
ԱՆ	60	72

ՄԵՏԱՂԱԿԱՆ ՑԱՆԿԱՊԱՏԵՐԻ
ՄԱԿՆԻՇԱՎՈՐՄԱՆ ՍԽԵՄԱՆԵՐ

<Ա-ԷՆ Քոնսթրաքշն >
ՍՊԸ
an_const@mail.ru

ՄԵՏԱՂԱԿԱՆ ՑԱՆԿԱՊԱՏԵՐԻ ՄԱԿՆԻՇԱՎՈՐՄԱՆ ՍԽԵՄԱՆԵՐ

ՄԵՏԱՂԱԿԱՆ ՑԱՆԿԱՊԱՏԻ 5
ՍԽԵՄԱ Մ1:25

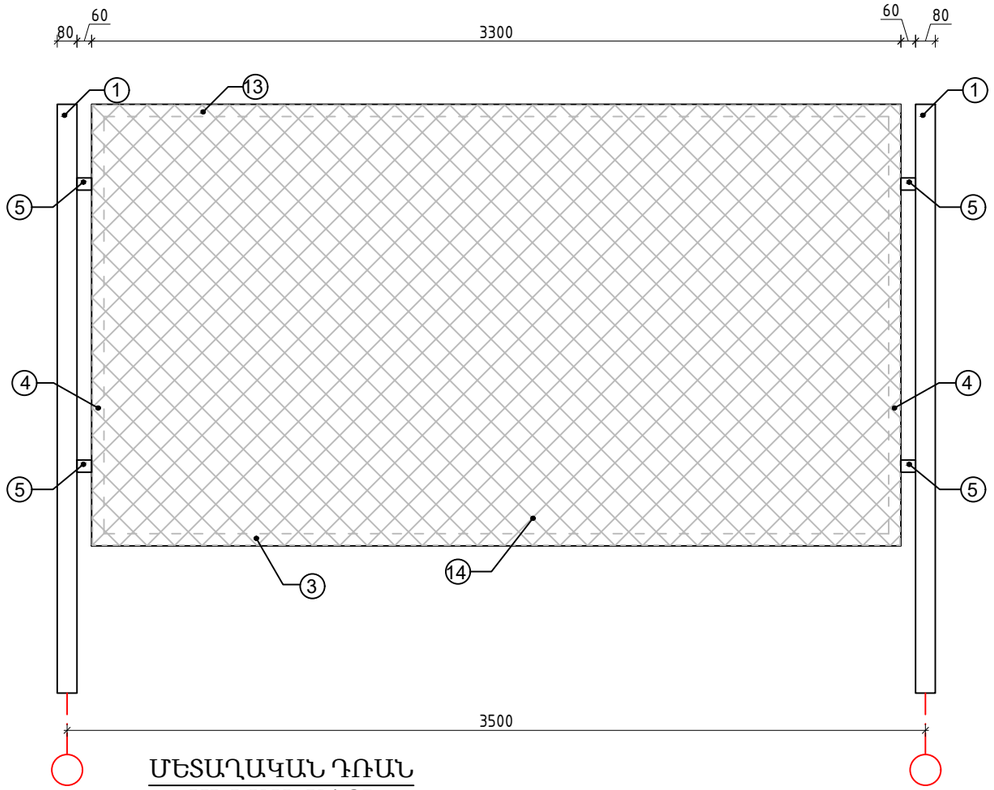

ՄԵՏԱՂԱԿԱՆ ՑԱՆԿԱՊԱՏԻ 5
ՍԽԵՄԱ Մ1:25

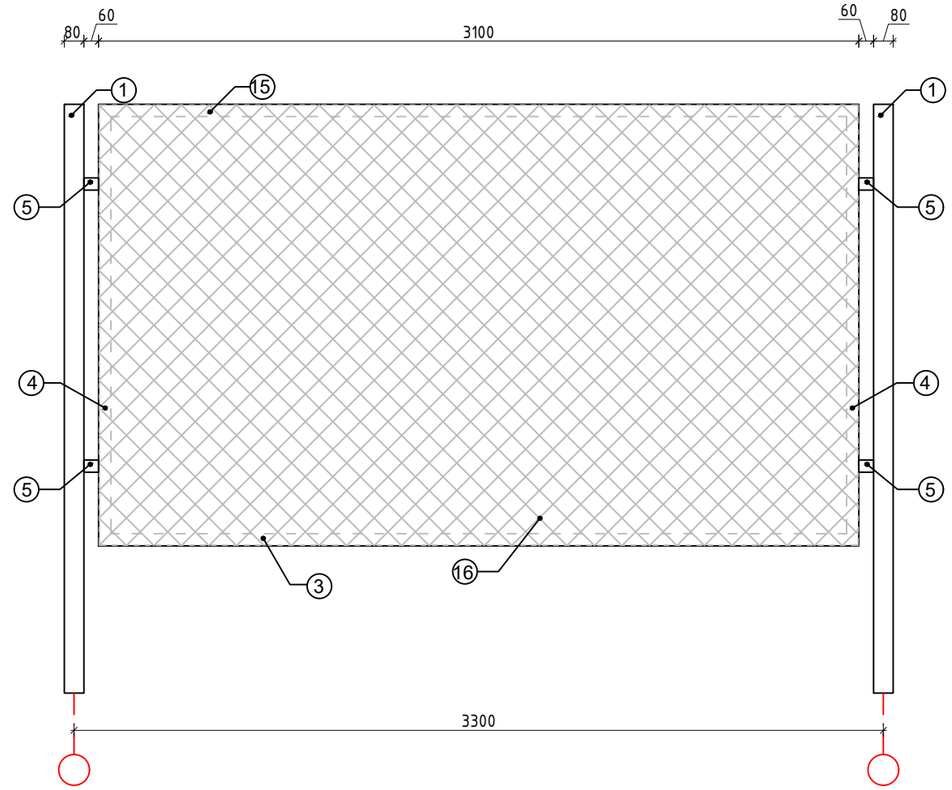

ՄԵՏԱՂԱԿԱՆ ԴՌԱՆ
ՍԽԵՄԱ Մ1:25

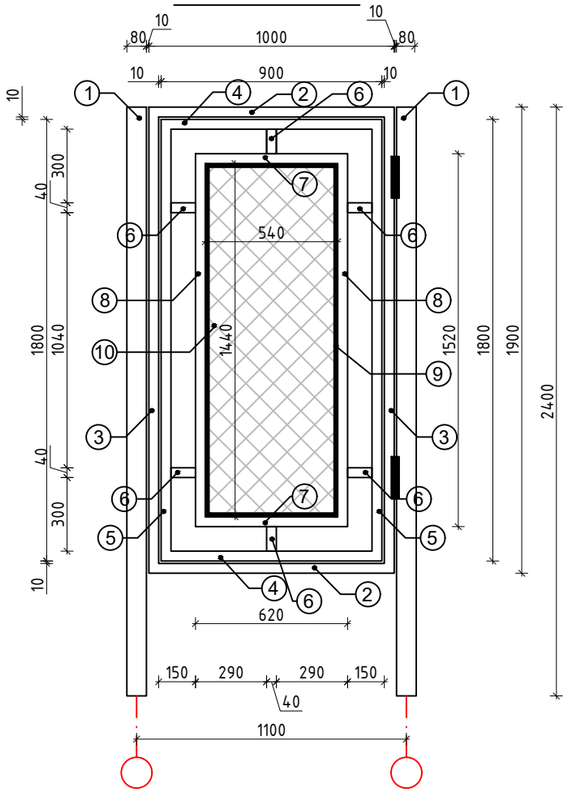

ՄԵՏԱՂԱԿԱՆ ՑԱՆԿԱՊԱՏ 2-Ի ՄԱՄՆԱԳԻՐ						1 ՑԱՆԿԱՊԱՏԻ ՀԱՄԱՐ	ԸՆԴՀԱՆՈՒՐ ՔԱՆԱԿ 1 ՀԱՏ
Հ/Հ	ՀԱՏՎԱԾՔ	ԲՆՈՒԹԱԳԻՐ	ԵՐԿԱՐ (ՄՄ)	ՔԱՇԸ 1ԳԾ/Մ (ԿԳ)	ՔԱՆԱԿԸ (ՀԱՏ)	ԸՆԴՀԱՆՈՒՐ ԶԱՆԳՎԱԾԸ (ԿԳ)	ԸՆԴՀԱՆՈՒՐ ԶԱՆԳՎԱԾԸ (ԿԳ)
7	L 50x50x4	Անկյունակ	1330	3,05	2	8,113	8,113
4	L 50x50x4	Անկյունակ	1800	3,05	2	10,98	10,98
5	L 50x50x4	Անկյունակ	60	3,05	4	0,732	0,732
8	1,33x1,8	Ցինկապատ ցանց		S=2.394	1	2,394	2,394
	Ընդհամենը անկյունակ					19,825	19,825
	Մետաղական էլեմենտների հակակոռոզիոն ներկում $մ^2$					1,3	1,3
	Մետաղական էլեմենտները եռակցել Э-42А էլեկտրոդով						

Փոփ	քան.	Թեր	Փաստ	Ստոր	Ամ
Տնօրեն		Ա.Պողոսյան			
Ն.Գ.Ճ		Ա.Պողոսյան			
Նախագծեց		Ա.Հակոբյան			

ՊԱՏՎԻՐԱՏՈՒ՝ ՄԱՍԻՍԻ ՀԱՄԱՅՆՔԱՊԵՏԱՐԱՆ
ՊԱՅՄԱՆԱԳԻՐ ԾԱԾԿԱԳԻՐ / N ԱՄՍՀ-ԳՀԾՁԲ-22/63-6 /

ՀՀ ԱՐԱՐԱՏԻ ՄԱՐԶ, ՄԱՍԻՍ ՀԱՄԱՅՆՔ , ՆՈՐԱՄԱՐԳ ԳՅՈՒՂԻ
ՄԱՆԿԱՊԱՐՏԵԶԻ ՇԵՆՔԻ ՎԵՐԱԿԱՌՈՒՑՄԱՆ
ԱՇԽԱՏԱՆՔԱՅԻՆ ՆԱԽԱԳԻԾ

ՃԱՐՏԱՐԱՊԵՏԱԿԱՆ ՄԱՍ

Փուլ	Թերթ	Թերթեր
ԱՆ	61	72

ՄԵՏԱՂԱԿԱՆ ՑԱՆԿԱՊԱՏԵՐԻ
ՄԱԿՆԻՇԱՎՈՐՄԱՆ ՍԽԵՄԱՆԵՐ

<Ա-ԷՆ Քոնսթրաքշն >
ՍՊԸ
an_const@mail.ru

ՄԵՏԱՂԱԿԱՆ ԴԱՐՊԱՍԻ ՄԱԿՆԻՇԱՎՈՐՄԱՆ ՍԽԵՄԱ, ՄԱՄՆԱԳՐԵՐ

ՄԵՏԱՂԱԿԱՆ ԴԱՐՊԱՍԻ ՍԽԵՄԱ Մ1:25

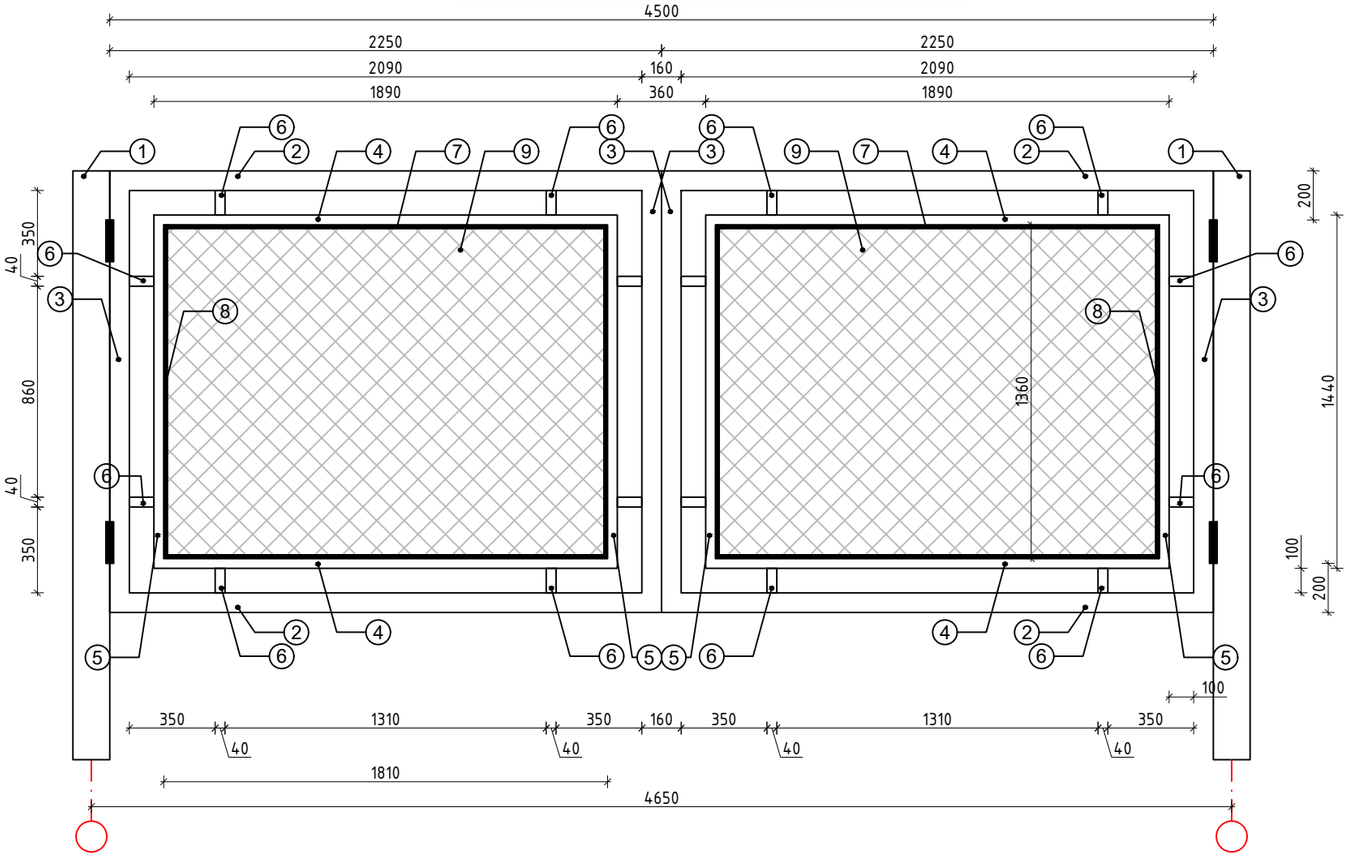

ՄԵՏԱՂԱԿԱՆ ՑԱՆԿԱՊԱՏ 3-Ի ՄԱՄՆԱԳԻՐ						1 ՑԱՆԿԱՊԱՏԻ ՀԱՄԱՐ	ԸՆԴՀԱՆՈՒՐ ՔԱՆԱԿ 1 ՀԱՏ
Հ/Հ	ՀԱՏՎԱԾՔ	ԲՆՈՒԹԱԳԻՐ	ԵՐԿԱՐ (ՄՄ)	ՔԱՇԸ 1ԳԾ/Մ (ԿԳ)	ՔԱՆԱԿԸ (ՀԱՏ)	ԸՆԴՀԱՆՈՒՐ ԶԱՆԳՎԱԾԸ (ԿԳ)	ԸՆԴՀԱՆՈՒՐ ԶԱՆԳՎԱԾԸ (ԿԳ)
9	L 50x50x4	Անկյունակ	1900	3,05	2	11,59	11,59
4	L 50x50x4	Անկյունակ	1800	3,05	2	10,98	10,98
5	L 50x50x4	Անկյունակ	60	3,05	4	0,732	0,732
10	1,9x1,8	Ցինկապատ ցանց		S=3,42	1	3,42	3,42
	Ընդհամենը անկյունակ					23,302	23,302
	Մետաղական էլեմենտների հակակոռոզիոն ներկում մ^2					1,53	1,53
	Մետաղական էլեմենտները եռակցել Э-42А էլեկտրոդով						

ՄԵՏԱՂԱԿԱՆ ՑԱՆԿԱՊԱՏ 4-Ի ՄԱՄՆԱԳԻՐ						1 ՑԱՆԿԱՊԱՏԻ ՀԱՄԱՐ	ԸՆԴՀԱՆՈՒՐ ՔԱՆԱԿ 1 ՀԱՏ
Հ/Հ	ՀԱՏՎԱԾՔ	ԲՆՈՒԹԱԳԻՐ	ԵՐԿԱՐ (ՄՄ)	ՔԱՇԸ 1ԳԾ/Մ (ԿԳ)	ՔԱՆԱԿԸ (ՀԱՏ)	ԸՆԴՀԱՆՈՒՐ ԶԱՆԳՎԱԾԸ (ԿԳ)	ԸՆԴՀԱՆՈՒՐ ԶԱՆԳՎԱԾԸ (ԿԳ)
11	L 50x50x4	Անկյունակ	1700	3,05	2	10,37	10,37
4	L 50x50x4	Անկյունակ	1800	3,05	2	10,98	10,98
5	L 50x50x4	Անկյունակ	60	3,05	4	0,732	0,732
12	1,7x1,8	Ցինկապատ ցանց		S=3,06	1	3,42	3,42
	Ընդհամենը անկյունակ					22,082	22,082
	Մետաղական էլեմենտների հակակոռոզիոն ներկում մ^2					1,4	1,4
	Մետաղական էլեմենտները եռակցել Э-42А էլեկտրոդով						

ՄԵՏԱՂԱԿԱՆ ՑԱՆԿԱՊԱՏ 5-Ի ՄԱՄՆԱԳԻՐ						1 ՑԱՆԿԱՊԱՏԻ ՀԱՄԱՐ	ԸՆԴՀԱՆՈՒՐ ՔԱՆԱԿ 1 ՀԱՏ
Հ/Հ	ՀԱՏՎԱԾՔ	ԲՆՈՒԹԱԳԻՐ	ԵՐԿԱՐ (ՄՄ)	ՔԱՇԸ 1ԳԾ/Մ (ԿԳ)	ՔԱՆԱԿԸ (ՀԱՏ)	ԸՆԴՀԱՆՈՒՐ ԶԱՆԳՎԱԾԸ (ԿԳ)	ԸՆԴՀԱՆՈՒՐ ԶԱՆԳՎԱԾԸ (ԿԳ)
11	L 50x50x4	Անկյունակ	3300	3,05	2	20,13	20,13
4	L 50x50x4	Անկյունակ	1800	3,05	2	10,98	10,98
5	L 50x50x4	Անկյունակ	60	3,05	4	0,732	0,732
12	3,3x1,8	Ցինկապատ ցանց		S=5,94	1	5,94	5,94
	Ընդհամենը անկյունակ					31,842	31,842
	Մետաղական էլեմենտների հակակոռոզիոն ներկում մ^2					2,04	2,04
	Մետաղական էլեմենտները եռակցել Э-42А էլեկտրոդով						

ՄԵՏԱՂԱԿԱՆ ՑԱՆԿԱՊԱՏ 6-Ի ՄԱՄՆԱԳԻՐ						1 ՑԱՆԿԱՊԱՏԻ ՀԱՄԱՐ	ԸՆԴՀԱՆՈՒՐ ՔԱՆԱԿ 1 ՀԱՏ
Հ/Հ	ՀԱՏՎԱԾՔ	ԲՆՈՒԹԱԳԻՐ	ԵՐԿԱՐ (ՄՄ)	ՔԱՇԸ 1ԳԾ/Մ (ԿԳ)	ՔԱՆԱԿԸ (ՀԱՏ)	ԸՆԴՀԱՆՈՒՐ ԶԱՆԳՎԱԾԸ (ԿԳ)	ԸՆԴՀԱՆՈՒՐ ԶԱՆԳՎԱԾԸ (ԿԳ)
11	L 50x50x4	Անկյունակ	3100	3,05	2	18,91	18,91
4	L 50x50x4	Անկյունակ	1800	3,05	2	10,98	10,98
5	L 50x50x4	Անկյունակ	60	3,05	4	0,732	0,732
12	3,1x1,8	Ցինկապատ ցանց		S=5,58	1	5,58	5,58
	Ընդհամենը անկյունակ					30,622	30,622
	Մետաղական էլեմենտների հակակոռոզիոն ներկում մ^2					1,96	1,96
	Մետաղական էլեմենտները եռակցել Э-42А էլեկտրոդով						

Փոփ	քան.	Թեր	Փաստ	Ստոր	Ամ				
						ՊԱՏՎԻՐԱՏՈՒ՝ ՄԱՍԻՍԻ ՀԱՄԱՅՆՔԱՊԵՏԱՐԱՆ ՊԱՅՄԱՆԱԳԻՐ ԾԱԾԿԱԳԻՐ / N ԱՄՍՀ-ԳՀԾՁԲ-22/63-6 /			
						ՀՀ ԱՐԱՐԱՏԻ ՄԱՐԶ, ՄԱՍԻՍ ՀԱՄԱՅՆՔ , ՆՈՐԱՄԱՐԳ ԳՅՈՒՂԻ ՄԱՆԿԱՊԱՐՏԵԶԻ ՇԵՆՔԻ ՎԵՐԱԿԱՌՈՒՑՄԱՆ ԱՇԽԱՏԱՆՔԱՅԻՆ ՆԱԽԱԳԻԾ			
Տնօրեն		Ա.Պողոսյան				ՃԱՐՏԱՐԱՊԵՏԱԿԱՆ ՄԱՍ	Փուլ	Թերթ	Թերթեր
Ն.Գ.Ճ		Ա.Պողոսյան					ԱՆ	62	72
Նախագծեց		Ա.Հակոբյան				ՄԵՏԱՂԱԿԱՆ ԴԱՐՊԱՍԻ ՄԱԿՆԻՇԱՎՈՐՄԱՆ ՍԽԵՄԱ, ՄԱՄՆԱԳՐԵՐ	<Ա-Էն Քոնսթրաքշն > ՍՊԸ an_const@mail.ru		

ՄԵՏԱՂԱԿԱՆ ԴԱՐՊԱՍՆԵՐԻԻ ԵՎ ԴՌԱՆ ՄԱՍՆԱԳԻՐ

ՄԵՏԱՂԱԿԱՆ ԴԱՐՊԱՍՆԵՐԻ ՄԱՍՆԱԳԻՐ						1 ԴԱՐՊԱՍԻ ՀԱՄԱՐ	ԸՆԴՀԱՆՈՒՐ ՔԱՆԱԿ 3 ՀԱՏ
Հ/Հ	ՀԱՏՎԱԾՔ	ԲՆՈՒԹԱԳԻՐ	ԵՐԿԱՐ (ՄՄ)	ՔԱՇԸ 1ԳԾ/Մ (ԿԳ)	ՔԱՆԱԿԸ (ՀԱՏ)	ԸՆԴՀԱՆՈՒՐ ԶԱՆԳՎԱԾԸ (ԿԳ)	ԸՆԴՀԱՆՈՒՐ ԶԱՆԳՎԱԾԸ (ԿԳ)
1	□150x150x4	Ուղղանկյուն խողովակ սյուներ	2400	18,12	2	86,976	260,928
2	□80x40x3	Ուղղանկյուն խողովակ	2250	5,39	4	48,51	145,53
3	□80x40x3	Ուղղանկյուն խողովակ	1800	5,39	4	38,808	116,424
4	□40x40x2	Ուղղանկյուն խողովակ	1890	2,33	4	17,6148	52,8444
5	□40x40x2	Ուղղանկյուն խողովակ	1440	2,33	4	13,4208	40,2624
6	□40x40x2	Ուղղանկյուն խողովակ	100	2,33	16	3,728	11,184
7	□15x15x0,8	Ուղղանկյուն խողովակ	1810	0,348	4	2,51952	7,55856
8	□15x15x0,8	Ուղղանկյուն խողովակ	1360	0,348	4	1,89312	5,67936
9	1,81x1,44	Ցինկապատ ցանց		S=5,22	1	5,22	15,66
10	Ø12	A500C	400	0,888	8	2,8416	8,5248
	Ընդհամենը խողովակ □150x150x4					86,976	260,928
	Ընդհամենը խողովակ □80x40x3					87,318	261,954
	Ընդհամենը խողովակ □40x40x2					34,7636	104,2908
	Ընդհամենը խողովակ □15x15x0,8					4,41264	13,23792
	Ծխնի				Քանակ Հատ	4	12
	Կողպեկ				Քանակ Հատ	1	3
	Մետաղական էլեմենտների հակակոռոզիոն ներկում $մ^2$					9,1	27,3
	Մետաղական էլեմենտները եռակցել Э-42А էլեկտրոդով						

ՄԵՏԱՂԱԿԱՆ ԴՌԱՆ ՄԱՍՆԱԳԻՐ						1 ԴՌԱՆ ՀԱՄԱՐ
Հ/Հ	ՀԱՏՎԱԾՔ	ԲՆՈՒԹԱԳԻՐ	ԵՐԿԱՐ (ՄՄ)	ՔԱՇԸ 1ԳԾ/Մ (ԿԳ)	ՔԱՆԱԿԸ (ՀԱՏ)	ԸՆԴՀԱՆՈՒՐ ԶԱՆԳՎԱԾԸ (ԿԳ)
2	□60x40x2	Ուղղանկյուն խողովակ	1000	2,96	2	5,92
3	□60x40x2	Ուղղանկյուն խողովակ	1900	2,96	2	11,248
4	□60x40x2	Ուղղանկյուն խողովակ	900	2,96	2	5,328
5	□60x40x2	Ուղղանկյուն խողովակ	1800	2,96	2	10,656
6	□40x40x2	Ուղղանկյուն խողովակ	100	2,33	6	1,398
7	□40x40x2	Ուղղանկյուն խողովակ	620	2,33	2	2,8892
8	□40x40x2	Ուղղանկյուն խողովակ	1520	2,33	2	7,0832
9	□15x15x0,8	Ուղղանկյուն խողովակ	3960	0,348	1	1,37808
12	1,44x0,54	Ցինկապատ ցանց		S=0,78	1	0,78
	Ընդհամենը խողովակ □60x40x2					33,152
	Ընդհամենը խողովակ □40x40x2					11,3704
	Ընդհամենը խողովակ □15x15x0,8					1,37808
	ԾԽՆԻ				ՔԱՆԱԿ	2 ՀԱՏ
	ՓԱԿԱՆ				ՔԱՆԱԿ	1 ՀԱՏ
	Մետաղական էլեմենտները եռակցել Э-42А էլեկտրոդով					

Փոփ	քան.	Թեր	Փաստ	Ստոր	Ամ
Տնօրեն		Ա.Պողոսյան			
Ն.Գ.Ճ		Ա.Պողոսյան			
Նախագծեց		Ա.Հակոբյան			

ՊԱՏՎԻՐԱՏՈՒ՝ ՄԱՍԻՍԻ ՀԱՄԱՅՆՔԱՊԵՏԱՐԱՆ
ՊԱՅՄԱՆԱԳԻՐ ԾԱԾԿԱԳԻՐ / N ԱՄՍՀ-ԳՀԾՁԲ-22/63-6 /

ՀՀ ԱՐԱՐԱՏԻ ՄԱՐԶ, ՄԱՍԻՍ ՀԱՄԱՅՆՔ , ՆՈՐԱՄԱՐԳ ԳՅՈՒՂԻ
ՄԱՆԿԱՊԱՐՏԵԶԻ ՇԵՆՔԻ ՎԵՐԱԿԱՌՈՒՑՄԱՆ
ԱՇԽԱՏԱՆՔԱՅԻՆ ՆԱԽԱԳԻԾ

ՃԱՐՏԱՐԱՊԵՏԱԿԱՆ ՄԱՍ

Փուլ	Թերթ	Թերթեր
ԱՆ	63	72

ՄԵՏԱՂԱԿԱՆ ԴԱՐՊԱՍՆԵՐԻԻ
ԵՎ ԴՌԱՆ ՄԱՍՆԱԳԻՐ

<Ա-ԷՆ Քոնսթրաքշն>
ՍՊԸ
an_const@mail.ru

ԶՐՈՒՑԱՐԱՆԻ ՍԽԵՄԱ,ՄԱՄՆԱԳԻՐ

ՀԱՏԱԿԱԳԻԾ 0.00 ՆԻՇՈՒՄ, Մ1:100

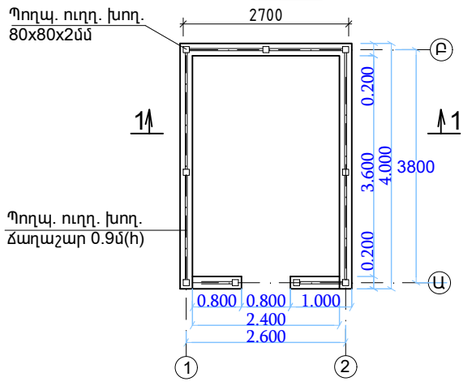

ՀԱՏԱԿԱԳԻԾ 0.00 ՆԻՇՈՒՄ, Մ1:100

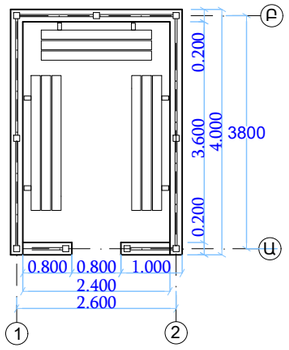

ԾՊԵՂՆԵՐԻ ԴԱՍԱՎ. ՍԽԵՄԱՆ, Մ1:100

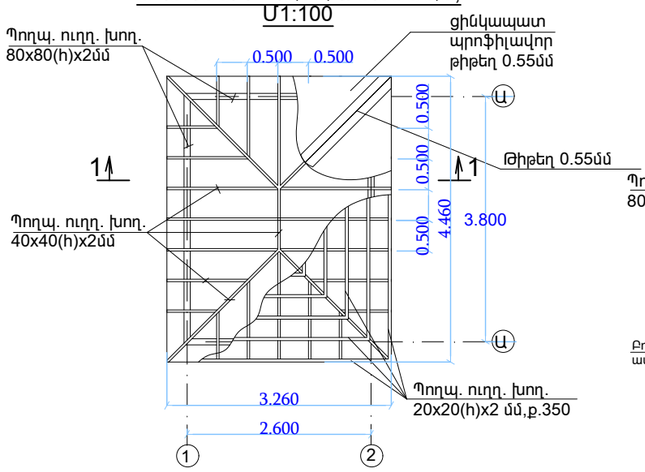

ԿՏՐՎԱԾՔ 1-1 Մ1:100

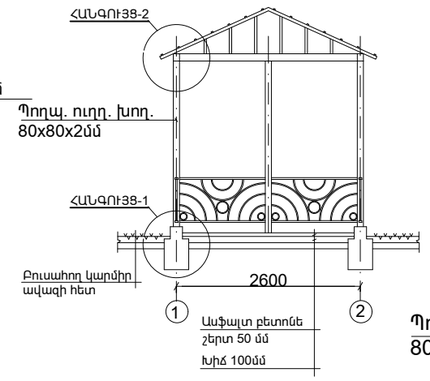

ՀԱՆԳՈՒՅՑ-2, Մ1:20

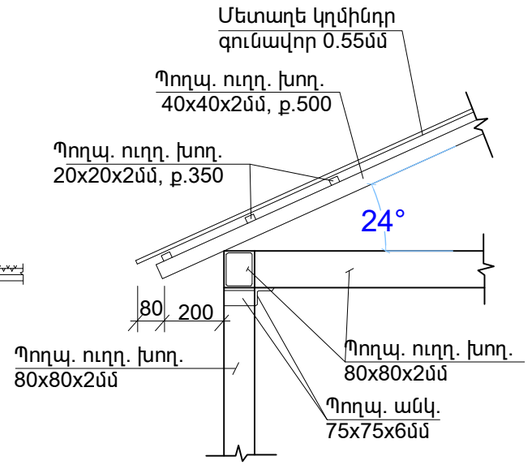

ՏԵՍՔԸ ԸՍՏ «Ա-Բ»-Ի, Մ1:100

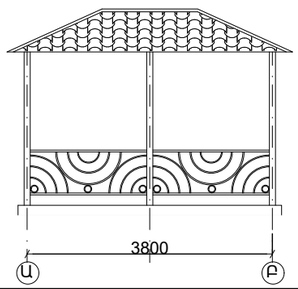

ՃԱՂԱՇԱՐԻ ՖՐԱԳՄԵՆՏ, Մ1:30

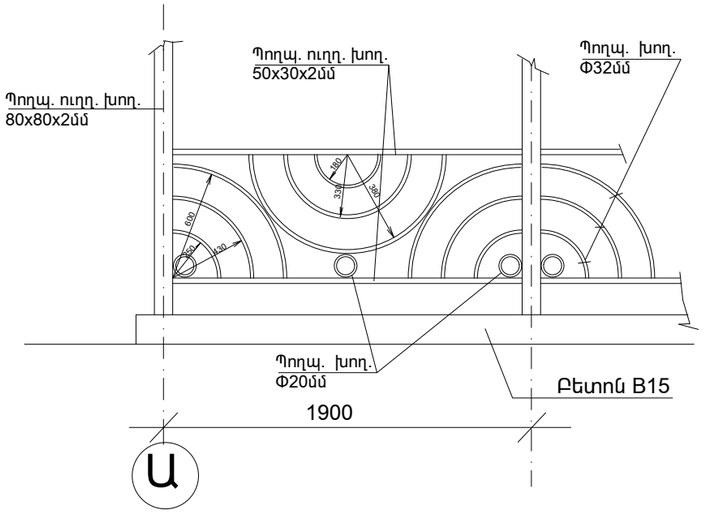

ՀԱՆԳՈՒՅՑ-1, Մ1:20

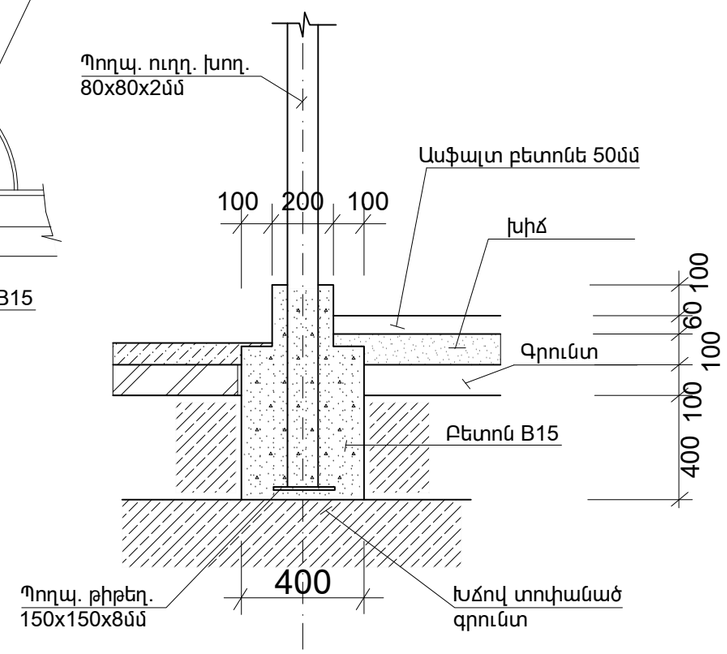

ԶՐՈՒՑԱՐԱՆԻ ՄԱՄՆԱԳԻՐ						1 ԶՐՈՒՑԱՐԱՆԻ ՀԱՄԱՐ	ԸՆԴՀԱՆՈՒՐ ՔԱՆԱԿ 2 ՀԱՏ
Հ/Հ	ՀԱՏՎԱԾՔ	ԲՆՈՒԹԱԳԻՐ	ԵՐԿԱՐ (ՄՄ)	ՔԱՇԸ 1ԳԾ/Մ (ԿԳ)	ՔԱՆԱԿԸ (ՀԱՏ)	ԸՆԴՀԱՆՈՒՐ ԶԱՆԳՎԱԾԸ (ԿԳ)	ԸՆԴՀԱՆՈՒՐ ԶԱՆԳՎԱԾԸ (ԿԳ)
1	□80x40x2	Ուղղանկյուն խողովակ պյուն	3300	3,59	9	106,623	213,246
2	□80x40x2	Ուղղանկյուն խողովակ հեծան	13200	3,59	1	47,388	94,776
3	□40x40x2	Ուղղանկյուն խողովակ հեծան	29300	2,33	1	68,269	136,538
4	□20x20x2	Ուղղանկյուն խողովակ հեծան	32800	1,12	1	36,736	73,472
5	L75x75x6	Անկյունակ	13200	6,8	1	89,76	179,52
6	....150x150x5	Մետաղական թիթեղ δ=0,008	S=0,0225	1,413	9	12,717	25,434
	Ցինկապատ թիթեղ		S=13,3		1	13,3	26,6
3	□50x30x3	Ուղղանկյուն խողովակ	13200	3,88	1	51,216	102,432
4	Ø32x2,5	խողովակ	43000	2,07	1	89,01	178,02
	ՀԱՏՎԱԾՔ	ԲՆՈՒԹԱԳԻՐ	ԵՐԿԱՐ (ՄՄ)	ԾԱՎԱԼԸ $Մ^3$	ՔԱՆԱԿԸ (ՀԱՏ)	ԸՆԴՀԱՆՈՒՐ ԾԱՎԱԼԸ $Մ^3$	ԸՆԴՀԱՆՈՒՐ ԾԱՎԱԼԸ $Մ^3$
	ՀԻՄՔԵՐԻ ԲԵՏՈՆԱՑՈՒՄ B-15 ԴԱՍԻ			0,088	9	0,792	1,584
	ԲԵՏՈՆ ԽՃԻ ՆԱԽ. ՇԵՐՏ			0,016	9	0,144	0,288
	ՀԻՄՔԵՐԻ ՏԱԿ ՓՈՍՈՐԱԿՆԵՐԻ ՔԱՆԴՈՒՄ			0,096	9	0,864	1,728
	ԱՎԵԼՈՐԴ ՀՈՂԻ ՏԵՂԱՓՈԽՈՒՄ 5 ԿՄ			0,096	9	0,864	1,728
	ՄԵՏՂԱՆԵՐԻ ՀԱԿԱԿՈՌՈԶԻՈՆ ՆԵՐԿՈՒՄ $Մ^2$					20	40

						ՊԱՏՎԻՐԱՏՈՒ՝ ՄԱՍԻՍԻ ՀԱՄԱՅՆՔԱՊԵՏԱՐԱՆ ՊԱՅՄԱՆԱԳԻՐ ԾԱԾԿԱԳԻՐ / N ԱՄՍՀ-ԳՀԾՁԲ-22/63-6 /
						ՀՀ ԱՐԱՐԱՏԻ ՄԱՐԶ, ՄԱՍԻՍ ՀԱՄԱՅՆՔ , ՆՈՐԱՄԱՐԳ ԳՅՈՒՂԻ ՄԱՆԿԱՊԱՐՏԵԶԻ ՇԵՆՔԻ ՎԵՐԱԿԱՌՈՒՑՄԱՆ ԱՇԽԱՏԱՆՔԱՅԻՆ ՆԱԽԱԳԻԾ
Փոփ	քան.	Թեր	Փաստ	Ստոր	Ամ	
Տնօրեն		Ա.Պողոսյան				ՃԱՐՏԱՐԱՊԵՏԱԿԱՆ ՄԱՍ
Ն.Գ.Ճ		Ա.Պողոսյան				
Նախագծեց		Ա.Հակոբյան				ԶՐՈՒՑԱՐԱՆԻ ՍԽԵՄԱ,ՄԱՄՆԱԳԻՐ

Փուլ	Թերթ	Թերթեր
ԱՆ	64	72

<Ա-Էն Քոնսթրաքշն>
ՍՊԸ
an_const@mail.ru

ՆՍՏԱՐԱՆՆԵՐԻ ՍԽԵՄԱ,ՄԱՄՆԱԳԻՐ

ՏԵՍՔԸ ԿՈՂՔԻՑ Մ1:20

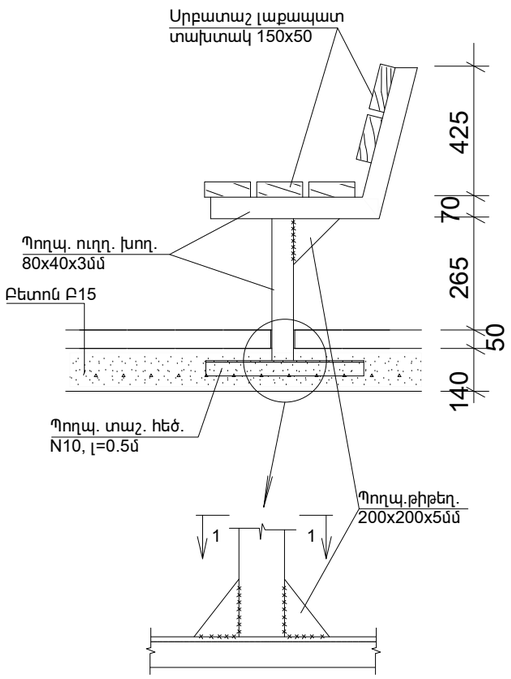

ԶՐՈՒՑԱՐԱՆԻ ՆՍՏԱՐԱՆԻ ԿՈՆՍՏՐՈՒԿՑԻԱՆ, Մ1:20

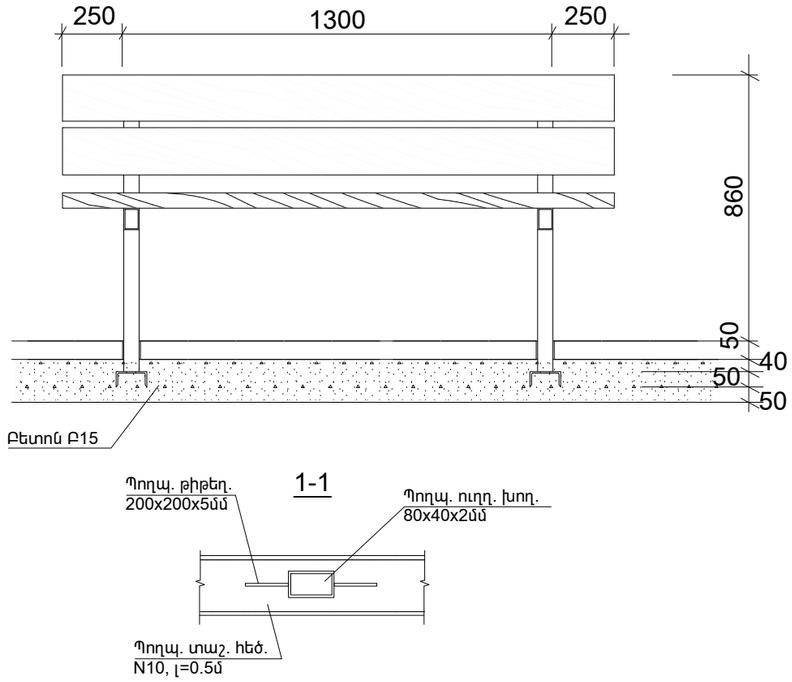

ՏԵՍՔԸ ՎԵՐԻՑ, Մ1:20

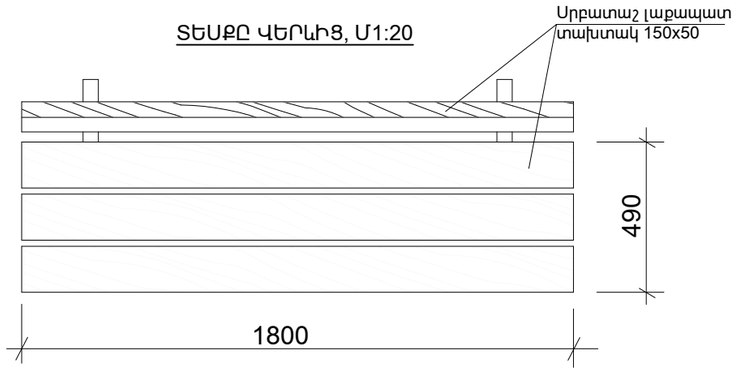

ԶՐՈՒՑԱՐԱՆԻ ՆՍՏԱՐԱՆՆԵՐԻ ՄԱՄՆԱԳԻՐ						1 ՆՍՏԱՐԱՆԻ ՀԱՄԱՐ	ԸՆԴՀԱՆՈՒՐ ՔԱՆԱԿ 6 ՀԱՏ
Հ/Հ	ՀԱՏՎԱԾՔ	ԲՆՈՒԹԱԳԻՐ	ԵՐԿԱՐ (ՄՄ)	ՔԱՇԸ 1ԳԾ/Մ (ԿԳ)	ՔԱՆԱԿԸ (ՀԱՏ)	ԸՆԴՀԱՆՈՒՐ ԶԱՆԳՎԱԾԸ (ԿԳ)	ԸՆԴՀԱՆՈՒՐ ԶԱՆԳՎԱԾԸ (ԿԳ)
1	□80x40x3	Ուղղանկյուն խողովակ	1500	5,39	2	16,17	97,02
2	....200x200x5	Մետաղական թիթեղ δ=0,005	S=0,04	1,57	4	6,28	37,68
3	[N10	Շվեյլեր	500	8,59	2	8,59	51,54
	ՀԱՏՎԱԾՔ	ԲՆՈՒԹԱԳԻՐ	ԵՐԿԱՐ (ՄՄ)	ԾԱՎԱԼԸ $Մ^3$	ՔԱՆԱԿԸ (ՀԱՏ)	ԸՆԴՀԱՆՈՒՐ ԾԱՎԱԼԸ $Մ^3$	ԸՆԴՀԱՆՈՒՐ ԾԱՎԱԼԸ $Մ^3$
	150x50	Տաղտակ	1800	0,0135	5	0,0675	0,405
	ՀԻՄՔԵՐԻ ԲԵՏՈՆԱՑՈՒՄ B-15 ԴԱՍԻ			0,24	1	0,24	1,44
	ԲԵՏՈՆ ԽՃԻ ՆԱԽ. ՇԵՐՏ			0,06	1	0,06	0,36
	ՀԻՄՔԵՐԻ ՏԱԿ ԽՐԱՄՈՒՂՈՒ ՔԱՆԴՈՒՄ			0,3	1	0,3	1,8
	ԱՎԵԼՈՐԴ ՀՈՂԻ ՏԵՂԱՓՈԽՈՒՄ 5 ԿՄ			0,3	1	0,3	1,8
	ՏԱՂՏԱԿՆԵՐԻ ԼԱՔԱՊԱՏՈՒՄ ԵՐԿՇԵՐՏ $Մ^2$					3,6	21,6
	ՄԵՏՂԱՆԵՐԻ ՀԱԿԱԿՈՌՈԶԻՈՆ ՆԵՐԿՈՒՄ $Մ^2$					0,72	4,32

Ծանոթագրություն

1. *Պողպատե կոնստրուկցիաների եռակցումը կատարել Э42А տեսակի էլեկտրոդով*
2. *Բոլոր եռքակարերի բարձրությունը ընդունել K_f=6մմ*
3. *Բոլոր պողպատե էլեմենտները ներկել հակակոռոզիոն ներկով երկու շերտ*
4. *Բոլոր փայտե կոնստրոկցիաները լաքապատվում են երկու շերտով:*

						ՊԱՏՎԻՐԱՏՈՒ՝ ՄԱՍԻՍԻ ՀԱՄԱՅՆՔԱՊԵՏԱՐԱՆ ՊԱՅՄԱՆԱԳԻՐ ԾԱԾԿԱԳԻՐ / N ԱՄՍՀ-ԳՀԾՁԲ-22/63-6 /
						ՀՀ ԱՐԱՐԱՏԻ ՄԱՐԶ, ՄԱՍԻՍ ՀԱՄԱՅՆՔ , ՆՈՐԱՄԱՐԳ ԳՅՈՒՂԻ ՄԱՆԿԱՊԱՐՏԵԶԻ ՇԵՆՔԻ ՎԵՐԱԿԱՌՈՒՑՄԱՆ ԱՇԽԱՏԱՆՔԱՅԻՆ ՆԱԽԱԳԻԾ
Փոփ	քան.	Թեր	Փաստ	Ստորագ	Ամս	
Տնօրեն		Ա.Պողոսյան				ՃԱՐՏԱՐԱՊԵՏԱԿԱՆ ՄԱՍ
Ն.Գ.Ճ		Ա.Պողոսյան				
Նախագծեց		Ա.Հակոբյան				ՆՍՏԱՐԱՆՆԵՐԻ ՍԽԵՄԱ,ՄԱՄՆԱԳԻՐ

Փուլ	Թերթ	Թերթեր
ԱՆ	65	72

<Ա-Էն Քոնսթրաքշն>
ՍՊԸ
an_const@mail.ru

ՇԻՆ.ԿԱԶՄԱԿԵՐՊՄԱՆ ՀԱՏԱԿԱԳԻԾ Մ1:500

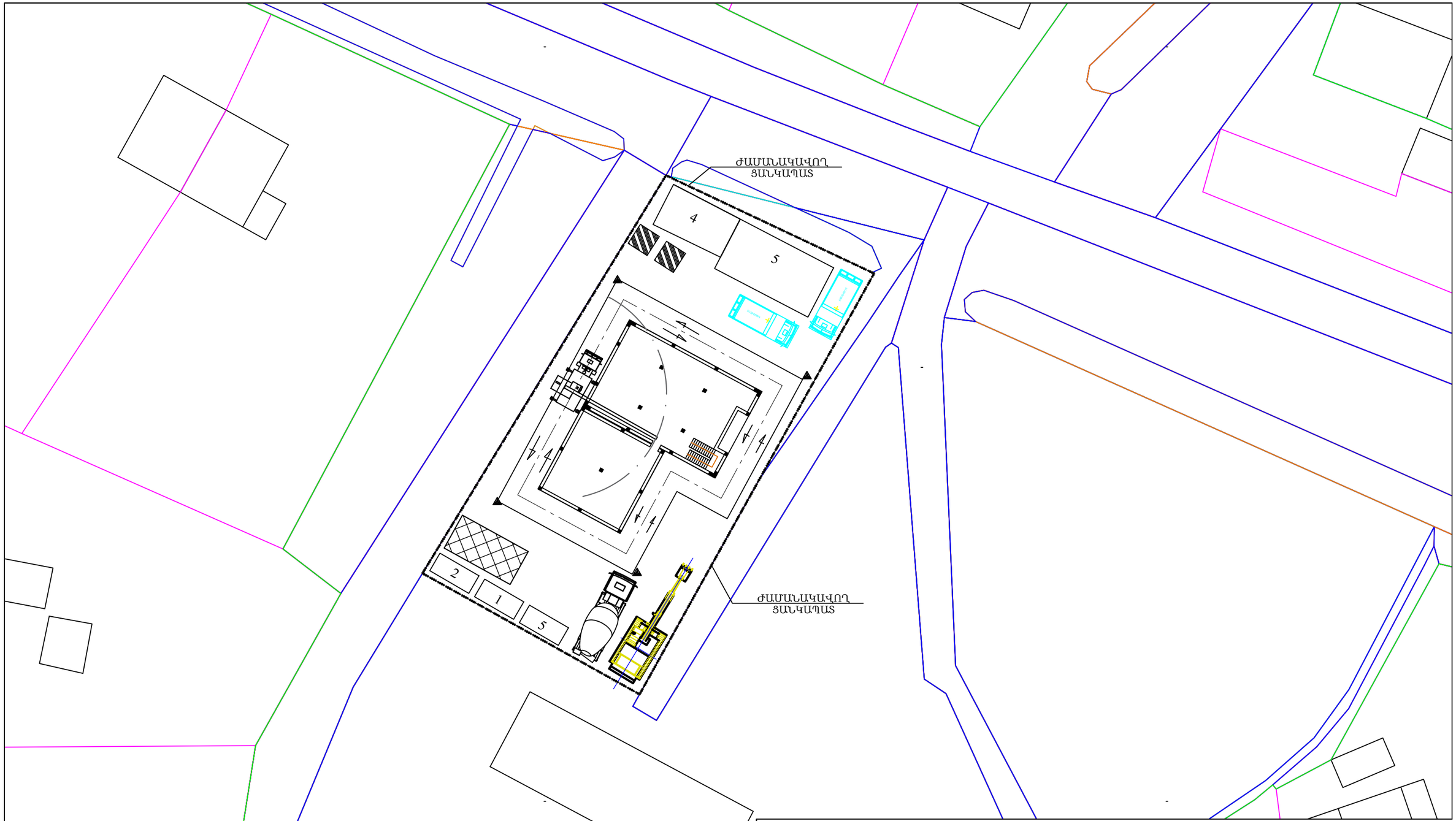

Փոփ	քան.	Թեր	Փաստ	Ստոր	Ամ	ՊԱՏՎԻՐԱՏՈՒ՝ ՄԱՍԻՍԻ ՀԱՄԱՅՆՔԱՊԵՏԱՐԱՆ ՊԱՅՄԱՆԱԳԻՐ ԾԱԾԿԱԳԻՐ / N ԱՄՍՀ-ԳՀԾՁԲ-22/63-6 /
						ՀՀ ԱՐԱՐԱՏԻ ՄԱՐԶ, ՄԱՍԻՍ ՀԱՄԱՅՆՔ , ՆՈՐԱՄԱՐԳ ԳՅՈՒՂԻ ՄԱՆԿԱՊԱՐՏԵԶԻ ՇԵՆՔԻ ՎԵՐԱԿԱՌՈՒՑՄԱՆ ԱՇԽԱՏԱՆՔԱՅԻՆ ՆԱԽԱԳԻԾ
Տնօրեն		Ա.Պողոսյան				ՃԱՐՏԱՐԱՊԵՏԱԿԱՆ ՄԱՍ
Ն.Գ.Ճ		Ա.Պողոսյան				
Նախագծեց		Ա.Հակոբյան				ՇԻՆ.ԿԱԶՄԱԿԵՐՊՄԱՆ ՀԱՏԱԿԱԳԻԾ Մ1:500

Փուլ	Թերթ	Թերթեր
ԱՆ	66	72

<Ա-Էն Քոնսթրաքշն>
ՍՊԸ
an_const@mail.ru

ՄԱԿՆԻՇԱՎՈՐՈՒՄ,ՊԱՅՄԱՆԱԿԱՆ ՆՇԱՆՆԵՐ

ԱՎՏՈԿՌՈՒՆԿԻ ՍԼԱՔԻ
ՇԱՐԺՄԱՆ ՈՒՂՂՈՒԹՅՈՒՆ

ԱՎՏՈԿՌՈՒՆԿԻ ՇԱՐԺՄԱՆ ՀԵՏԱԳԻԾ

ՄԵՔԵՆԱՄԵԽԱՆԻԶՄՆԵՐԻ ՇԱՐԺՄԱՆ ՈՒՂՂՈՒԹՅՈՒՆ

ԿՌՈՒՆԿԻ ԱՇԽԱՏՄԱՆ ԶԳՈՒՇԱՑՆՈՂ ՆՇԱՆ
ЗНАК ПРЕДУПРЕЖДЕНИЯ О РАБОТЕ КРАНА

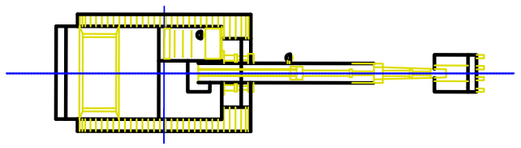

ԷՔՍԿԱՎԱՏՈՐ

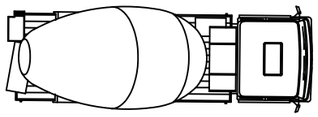

ԲԵՏՈՆԵ ԽԱՌՆԻՉ

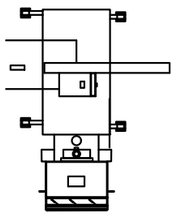

ԱՎՏՈՄՈԲԻԼԱՅԻՆ ԿՌՈՒՆԿ ԿՀ-35715-1

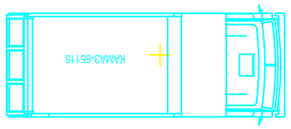

ԱՎՏՈԻՆՔՆԱԹԱՓ 65115
КАМАЗ 65115

ԲԱՑ ՊԱՀԵՍՏՆԵՐ

ՓԱԿ ՊԱՀԵՍՏՆԵՐ

XXX XXX

ԺԱՄԱՆԱԿԱՎՈՐ ՑԱՆԿԱՊԱՏ

ԺԱՄԱՆԱԿԱՎՈՐ ՏԵՂԱԴՐՎՈՂ ՇԵՆՔ-ՇԻՆՈՒԹՅՈՒՆՆԵՐԻ ԱՆՎԱՆԱՑԱՆԿ

№	ԱՆՎԱՆՈՒՄԸ	ԲՆՈՒԹԱԳԻՐԸ	ՀԱՏ
1	Գրասենյակ	Բեռնարկղ 2.7x6.0 մ	1
2	Լվացարան Սանհանգույց	Բեռնարկղ 2.7x6.0 մ	1
3	Բուժօգնության սենյակ	Բեռնարկղ 2.7x6.0 մ	1
4	Աշխատողների տաքացման սենյակ	Բեռնարկղ 2.7x6.0 մ	1
5	Ճաշասենյակ 20 տեղանոց	Բեռնարկղ 2.7x6.0 մ	1
6	ժամանակավոր ցանկապատ	190 գծ/մ	1

Փոփ	քան.	Թեր	Փաստ	Ստորագ	Ամս	ՊԱՏՎԻՐԱՏՈՒ՝ ՄԱՍԻՍԻ ՀԱՄԱՅՆՔԱՊԵՏԱՐԱՆ ՊԱՅՄԱՆԱԳԻՐ ԾԱԾԿԱԳԻՐ / N ԱՄՍՀ-ԳՀԾՁԲ-22/63-6 /
						ՀՀ ԱՐԱՐԱՏԻ ՄԱՐԶ, ՄԱՍԻՍ ՀԱՄԱՅՆՔ , ՆՈՐԱՄԱՐԳ ԳՅՈՒՂԻ ՄԱՆԿԱՊԱՐՏԵԶԻ ՇԵՆՔԻ ՎԵՐԱԿԱՌՈՒՑՄԱՆ ԱՇԽԱՏԱՆՔԱՅԻՆ ՆԱԽԱԳԻԾ
Տնօրեն		Ա.Պողոսյան				ՃԱՐՏԱՐԱՊԵՏԱԿԱՆ ՄԱՍ
Ն.Գ.Ճ		Ա.Պողոսյան				
Նախագծեց		Ա.Հակոբյան				ՄԱԿՆԻՇԱՎՈՐՈՒՄ, ՊԱՅՄԱՆԱԿԱՆ ՆՇԱՆՆԵՐ

Փուլ	Թերթ	Թերթեր
ԱՆ	67	72

<Ա-Էն Քոնսթրաքշն>
ՍՊԸ
an_const@mail.ru

ՇԻՆԱՐԱՐԱԿԱՆ ՄԵՔԵՆԱՆԵՐ,ԴՐԱՆՑ ՏԵԽՆԻԿԱԿԱՆ ՑՈՒՑԱՆԻՇՆԵՐ

Բետոնախառնիչ V=6 խմ

КамАЗ-55111-070 АБС-6

2 ՀԱՏ

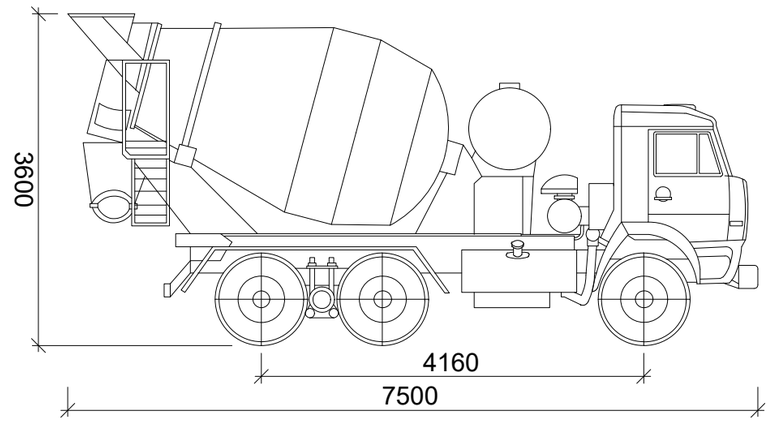

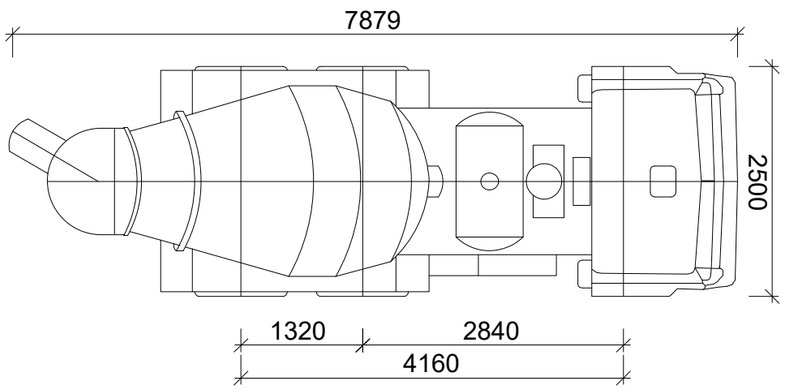

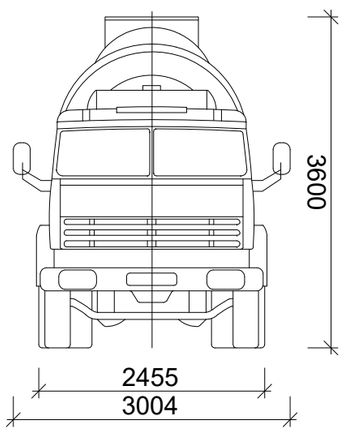

Ավտոբետոնապոմպ (մխոցային)

КамАЗ-53213

1 ՀԱՏ

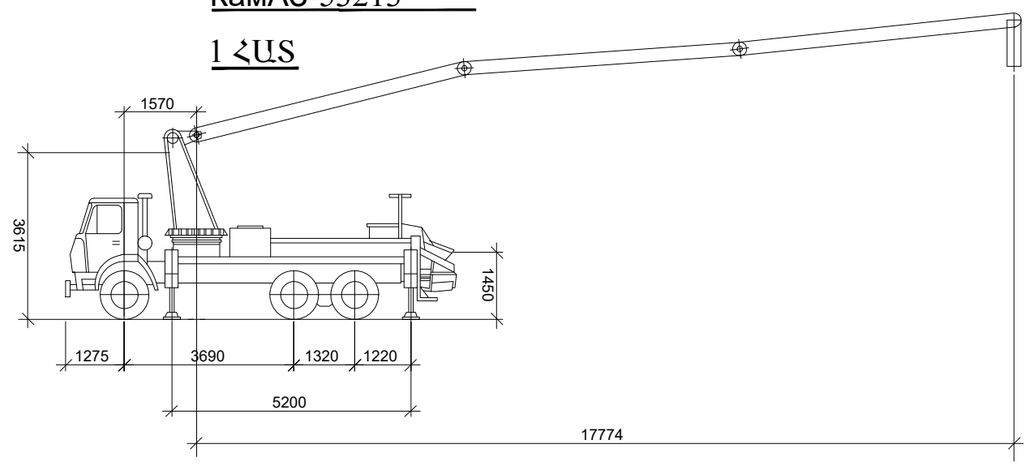

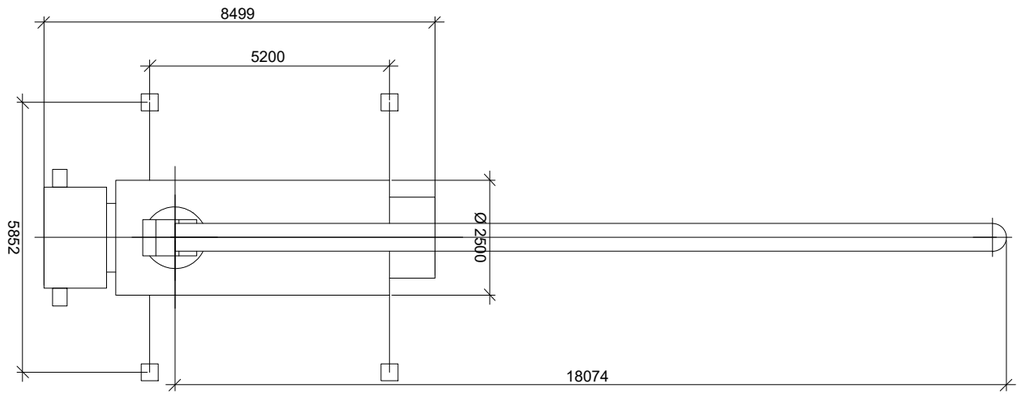

Փոփ	քան.	Թեր	Փաստ	Ստոր	Ամ	ՊԱՏՎԻՐԱՏՈՒ՝ ՄԱՍԻՍԻ ՀԱՄԱՅՆՔԱՊԵՏԱՐԱՆ ՊԱՅՄԱՆԱԳԻՐ ԾԱԾԿԱԳԻՐ / N ԱՄՍՀ-ԳՀԾՁԲ-22/63-6 /
						ՀՀ ԱՐԱՐԱՏԻ ՄԱՐԶ, ՄԱՍԻՍ ՀԱՄԱՅՆՔ , ՆՈՐԱՄԱՐԳ ԳՅՈՒՂԻ ՄԱՆԿԱՊԱՐՏԵԶԻ ՇԵՆՔԻ ՎԵՐԱԿԱՌՈՒՑՄԱՆ ԱՇԽԱՏԱՆՔԱՅԻՆ ՆԱԽԱԳԻԾ
Տնօրեն		Ա.Պողոսյան				ՃԱՐՏԱՐԱՊԵՏԱԿԱՆ ՄԱՍ — Փուլ: ԱՆ; Թերթ: 68; Թերթեր: 72
Ն.Գ.Ճ		Ա.Պողոսյան				
Նախագծեց		Ա.Հակոբյան				ՇԻՆԱՐԱՐԱԿԱՆ ՄԵՔԵՆԱՆԵՐ, ԴՐԱՆՑ ՏԵԽՆԻԿԱԿԱՆ ՑՈՒՑԱՆԻՇՆԵՐ

<Ա-ԷՆ Քոնսթրաքշն >
ՍՊԸ
an_const@mail.ru

ՇԻՆԱՐԱՐԱԿԱՆ ՄԵՔԵՆԱՆԵՐ,ԴՐԱՆՑ ՏԵԽՆԻԿԱԿԱՆ ՑՈՒՑԱՆԻՇՆԵՐ

Ավտոկռունկ КС-35715-1 Ивановец . 6.0 տ.

բեռնունակությամբ

2 ՀԱՏ

ԱՂԵՂԻ ԵՐԿԱՐՈՒԹՅՈՒՆԸ՝ 21 մ

Ավտոկռունկի բեռնունակության գրաֆիկ КС-45717К-1

Ивановец.

Բեռնունակություն,մ

Lстр = 21.0 м.

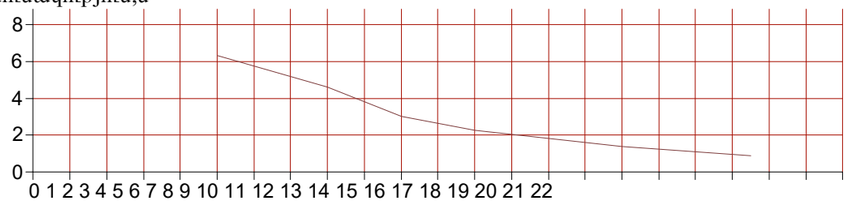

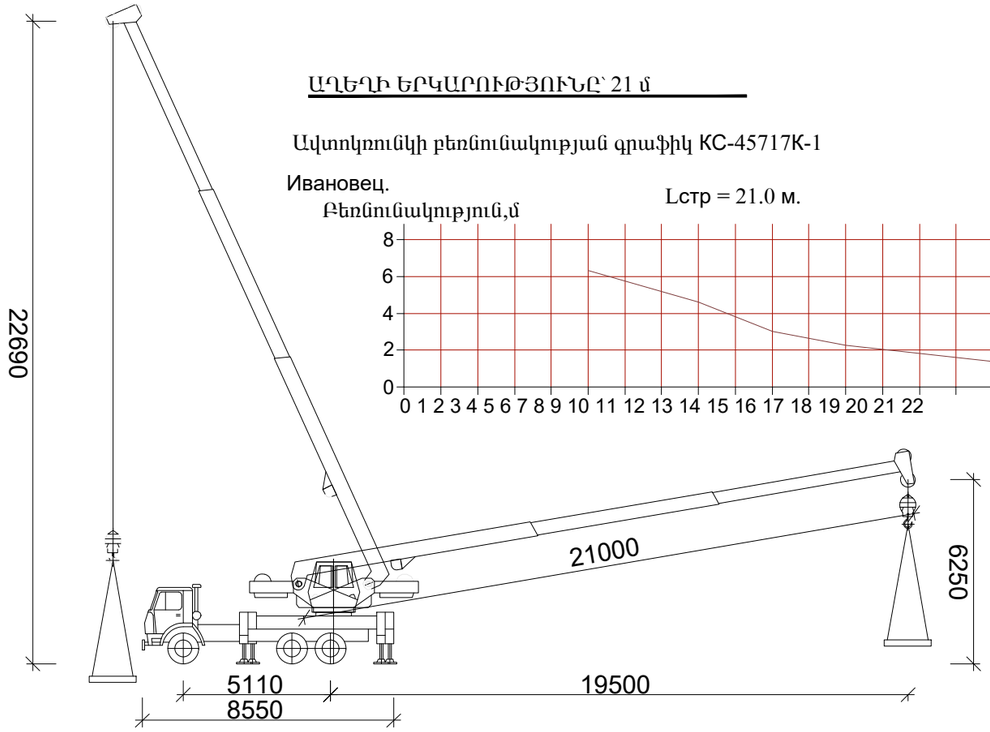

ՄԻԱՇԵՐԵՓ ԱՆՎԱՎՈՐ

ԷՔՍԿԱՎԱՏՈՐ-ԱԿԿ-3323Ը

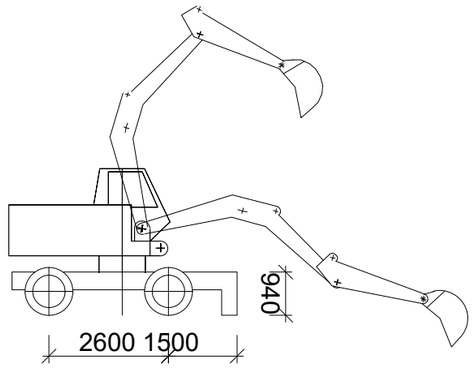

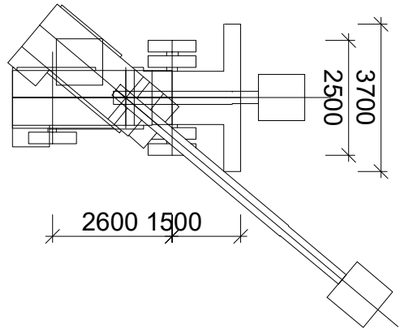

ԻՆՔՆԱԹԱՓ ԲԵՌՆԱՏԱՐ КамАЗ-5511

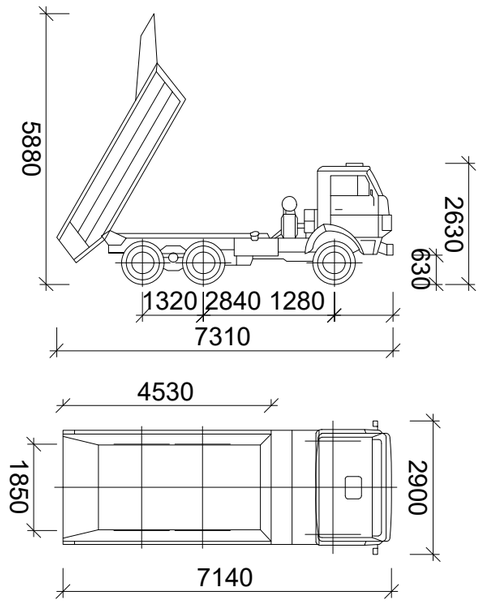

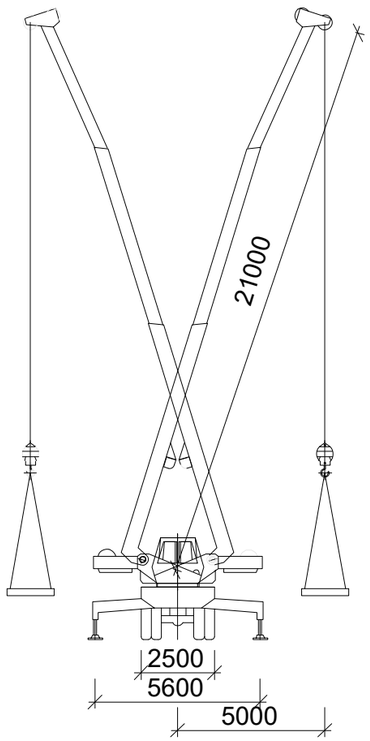

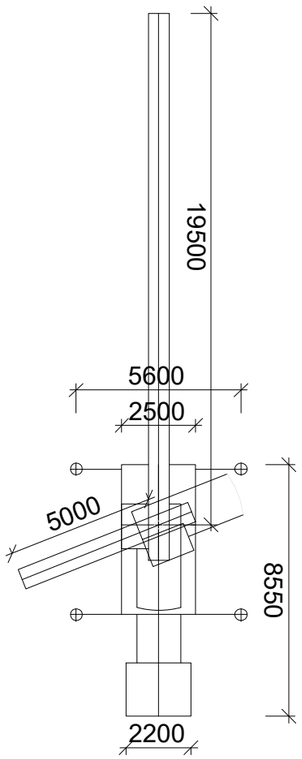

ԱՎՏՈԿՌՈՒՆԿԻ ԱՇԽԱՏԱՆՔԻ ԱՆՎՏԱՆԳՈՒԹՅԱՆ ՏԵԽՆԻԿԱՅԻ ՀՐԱՀԱՆԳՆԵՐ

1. Շինարարական աշխատանքներից առաջ անրաժեշտ է հրանգավորել (հանձնարարական-ցուցումներ) կախաճոպանողին և մեքենավարին:
2. Շին հրապարակում գտնվող բոլոր մարդիկ պետք է պարտադիր կրեն պաշտպանիչ սաղավարտներ,ըստ ГОСТ 12.4-87-80 -ի ցուցումների համաձայն:Խստագույնս չի թույլատրվում շին հրապարակ մուտք գործել առանց սաղավարտի և այլ պաշտպանիչ հանդերձանքի:
3. Խստագույնս չի թույլատրվում մարդկանց ներկայությունը ավտոկռունկի սլաքի շարժման վտանգավոր գոտում:Վտանգավոր գոտին ցանկապատել դեղին կամ կարմիր գույների ժապավենով:
4. Ավտոկռունկի աշխատանքի ժամանակ, ոչ բավարար տեսանելիության դեպքում կախաճոպանողին և մեքենավարին ապահովել ռադիոկապով:
5. Օգտագործել կախաճոպաններ,որոնք անցելեն հատուկ փորձարկում և ունեն դրոշմ՝ համաձայն ,Правилами безопасностиэксплуатациигрузоподъемных крановПБ-10-382-00ե ցուցումների:
6. Շին նյութերի հորիզոնական տեղաշարժի ժամանակ,շինարարական բեռները պետք է բարձրացնել ոչ պակաս 0.5 մ-ը՝ ճանապարհին հանդիպած խոչընդոտներից:Բոլոր շինություններից,որոնք գտնվում են ավտոկռունկի սլաքի շարժման վտանգավոր գոտում,մինչև ավտոկռունկի աշխատանքի մեկնարկը անրաժեշտ է այնտեղից տարհանել մարդկանց:
7. Բեռների կախաճոպանման համար օգտագործել 2СК,4СК1 տիպի ճոպաններ՝ ըստ ГОСТ 25573-82*-ի ″ СТРОПЫ ГРУЗОВЫЕ КАНАТНЫЕ ДЛЯ СТРОИТЕЛЬСТВА ″ պահանջների համաձայն:
8. Խստագույնս պահպանել СНиП 12-03-01 ,Техника безопасности в строительстве պահանջները:

						ՊԱՏՎԻՐԱՏՈՒ՝ ՄԱՍԻՍԻ ՀԱՄԱՅՆՔԱՊԵՏԱՐԱՆ ՊԱՅՄԱՆԱԳԻՐ ԾԱԾԿԱԳԻՐ / N ԱՄՍՀ-ԳՀԾՁԲ-22/63-6 /
						ՀՀ ԱՐԱՐԱՏԻ ՄԱՐԶ, ՄԱՍԻՍ ՀԱՄԱՅՆՔ , ՆՈՐԱՄԱՐԳ ԳՅՈՒՂԻ ՄԱՆԿԱՊԱՐՏԵԶԻ ՇԵՆՔԻ ՎԵՐԱԿԱՌՈՒՑՄԱՆ ԱՇԽԱՏԱՆՔԱՅԻՆ ՆԱԽԱԳԻԾ
Փոփ	քան.	Թեր	Փաստ	Ստոր	Ամ	
						ՃԱՐՏԱՐԱՊԵՏԱԿԱՆ ՄԱՍ — Փուլ: ԱՆ; Թերթ: 69; Թերթեր: 72
Տնօրեն		Ա.Պողոսյան				
Ն.Գ.Ճ		Ա.Պողոսյան				
Նախագծեց		Ա.Հակոբյան				ՇԻՆԱՐԱՐԱԿԱՆ ՄԵՔԵՆԱՆԵՐ, ԴՐԱՆՑ ՏԵԽՆԻԿԱԿԱՆ ՑՈՒՑԱՆԻՇՆԵՐ

<Ա-ԷՆ Քոնսթրաքշն>
ՍՊԸ
an_const@mail.ru

ՇԻՆԱՐԱՐԱԿԱՆ ՆՅՈՒԹԵՐԻ ՊԱՀՊԱՆՄԱՆ ՍԽԵՄԱՆԵՐ

ՓՈՔՐ ՀԱՏՎԱԾՔԻ ՄԵՏԱՂԱԿԱՆ ԿՈՆՍՏՐՈՒԿՑԻԱՆԵՐԻ ՊԱՀՊԱՆՄԱՆ ՍԽԵՄԱ

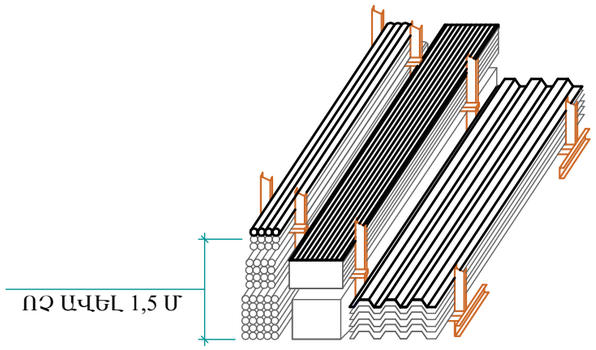

ՊՐՈՖԻԼԱՎՈՐ ԹԻԹԵՂՆԵՐԻ ՊԱՀՊԱՆՄԱՆ ՍԽԵՄԱ

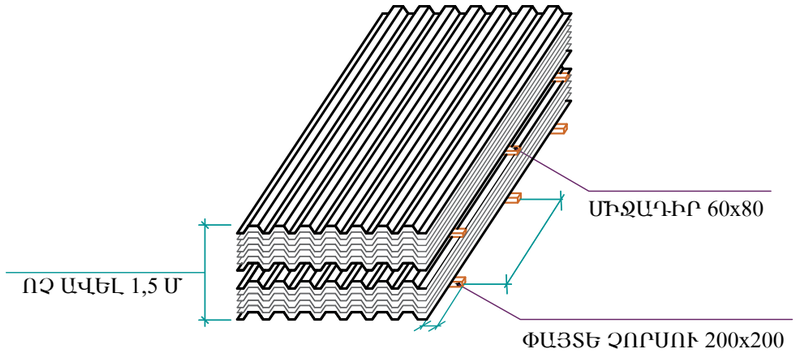

ԿԼՈՐ ՀԱՏՎԱԾՔՈՎ ՓԱՅՏԱՆՅՈՒԹԻ ՊԱՀՊԱՆՄԱՆ ՍԽԵՄԱ

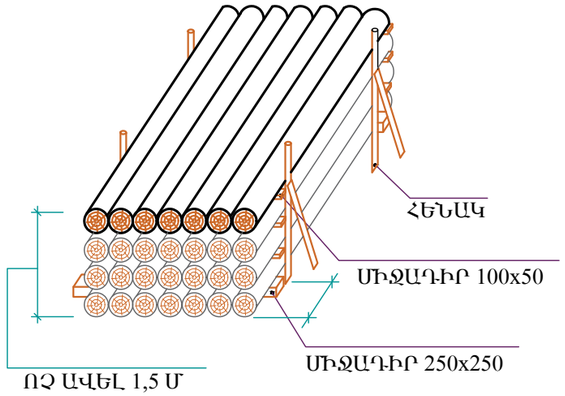

ԱՄՐԱՆՆԵՐԻ ՊԱՀՊԱՆՄԱՆ ՍԽԵՄԱ

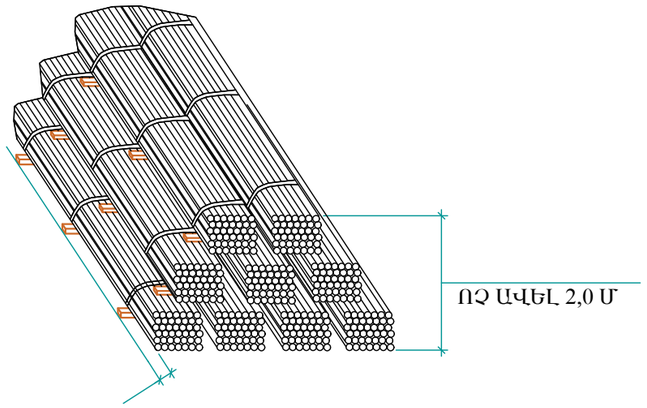

ԲԵՏՈՆԱԲԼՈԿՆԵՐԻ ՊԱՀՊԱՆՄԱՆ ՍԽԵՄԱ

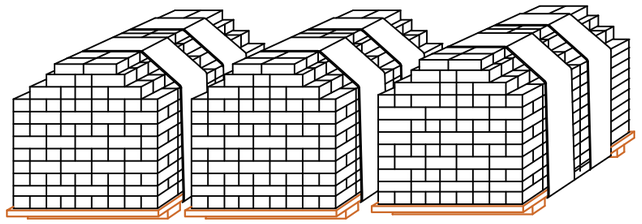

Փոփ	քան.	Թեր	Փաստ	Ստորագրություն	Ամսաթիվ	ՊԱՏՎԻՐԱՏՈՒ՝ ՄԱՍԻՍԻ ՀԱՄԱՅՆՔԱՊԵՏԱՐԱՆ ՊԱՅՄԱՆԱԳԻՐ ԾԱԾԿԱԳԻՐ / N ԱՄՍՀ-ԳՀԾՁԲ-22/63-6 /			
						ՀՀ ԱՐԱՐԱՏԻ ՄԱՐԶ, ՄԱՍԻՍ ՀԱՄԱՅՆՔ , ՆՈՐԱՄԱՐԳ ԳՅՈՒՂԻ ՄԱՆԿԱՊԱՐՏԵԶԻ ՇԵՆՔԻ ՎԵՐԱԿԱՌՈՒՑՄԱՆ ԱՇԽԱՏԱՆՔԱՅԻՆ ՆԱԽԱԳԻԾ			
Տնօրեն		Ա.Պողոսյան				ՃԱՐՏԱՐԱՊԵՏԱԿԱՆ ՄԱՍ	Փուլ	Թերթ	Թերթեր
Ն.Գ.Ճ		Ա.Պողոսյան					ԱՆ	70	72
Նախագծեց		Ա.Հակոբյան				ՇԻՆԱՐԱՐԱԿԱՆ ՆՅՈՒԹԵՐԻ ՊԱՀՊԱՆՄԱՆ ՍԽԵՄԱՆԵՐ	<Ա-Էն Քոնսթրաքշն> ՍՊԸ an_const@mail.ru		

ԿԱՂԱՊԱՐՄԱՆ ՍԽԵՄԱՆԵՐ

ԱՄՐԱՆՆԵՐԻ ՏԵՍԱԿՆԵՐԸ

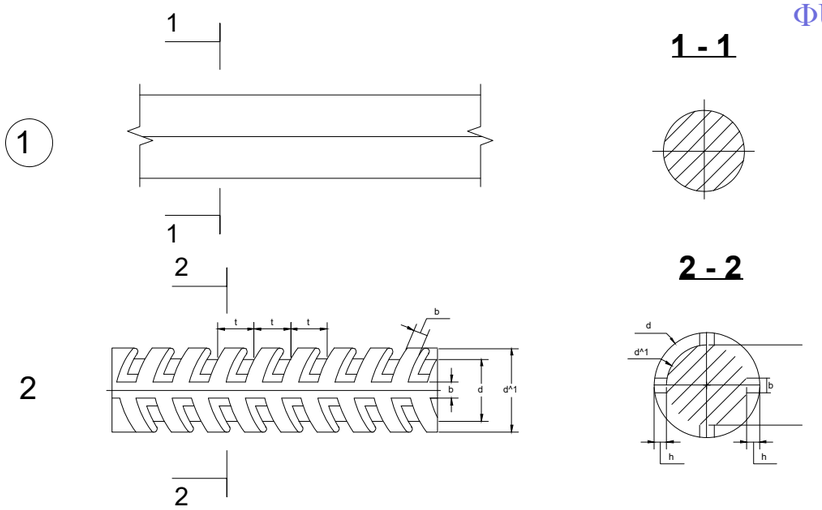

1. Ac-I դասի շիկագլոցված հարթ ամրան
2. A500-c դասի պարբերական կտրվածքով ամրան

ՓԱՅՏԵ ԷԼԵՄԵՆՏՆԵՐԻՑ ՀԵԾԱՆԻ ԿԱՂԱՊԱՐԱՄԱԾ

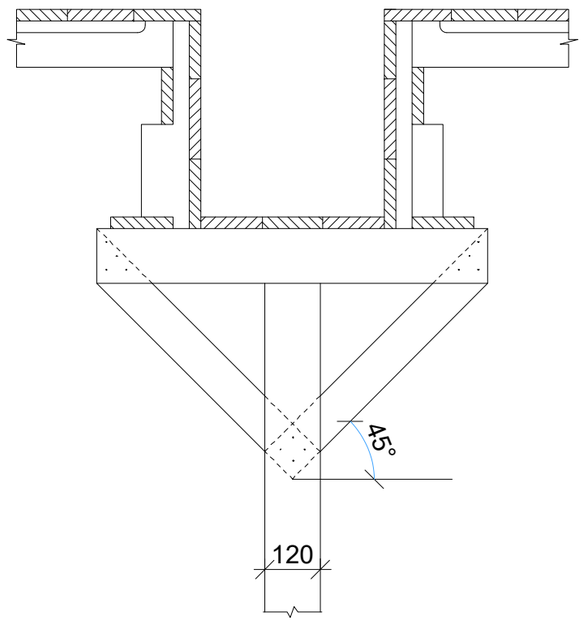

ՓԱՅՏԵ ԷԼԵՄԵՆՏՆԵՐԻՑ ՍՅԱՆ ԿԱՂԱՊԱՐԱՄԱԾԻ ՍԽԵՄԱ

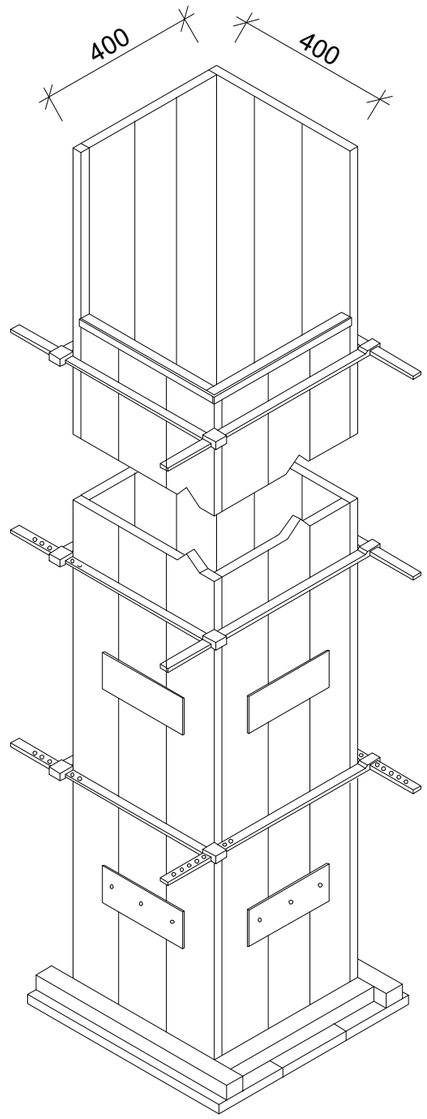

ԿՈՆՍՏՐՈՒԿՑԻԱՆԵՐԻ ԲԵՏՈՆԱՑՈՒՄԸ ԹՐԹՐԱՑՄԱՆ ԵՂԱՆԱԿԸ

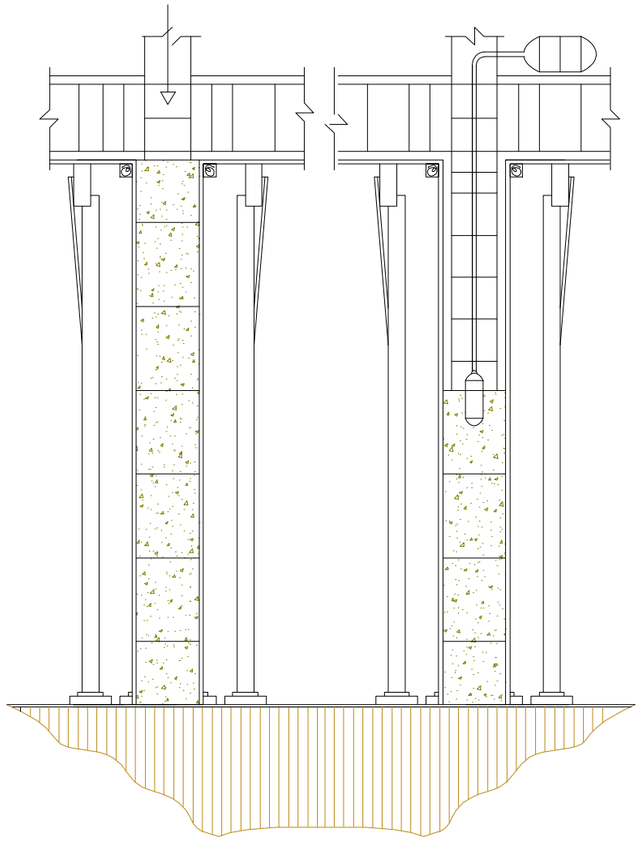

ԾԱՆՈԹՈՒԹՅՈՒՆ

1.ՇԻՆԱՐԱՐՈՒԹՅԱՆ ԸՆԹԱՑՔՈՒՄ ԽՍՏԱԳՈՒՅՆՍ ՊԵՏՔ Է ՊԱՀՊԱՆՎԻ ԱՆՎՏԱՆԳՈՒԹՅԱՆ ՏԵԽՆԻԿԱՅԻ ԿԱՆՈՆՆԵՐԸ ԹԵ' ՇԻՆՀՐԱՊԱՐԱԿՈՒՄ, ԹԵ' ՆՐԱ ՍԱՀՄԱՆՆԵՐԻՑ ԴՈՒՐՍ՝ ԸՍՏ СНиП III-4-80 "ТЕХНИКА БЕЗОПАСНОСТИ В СТРОИТЕЛЬСТВЕ " ՑՈՒՑՈՒՄՆԵՐԻ:

						ՊԱՏՎԻՐԱՏՈՒ՝ ՄԱՍԻՍԻ ՀԱՄԱՅՆՔԱՊԵՏԱՐԱՆ ՊԱՅՄԱՆԱԳԻՐ ԾԱԾԿԱԳԻՐ / N ԱՄՍՀ-ԳՀԾՁԲ-22/63-6 /			
						ՀՀ ԱՐԱՐԱՏԻ ՄԱՐԶ, ՄԱՍԻՍ ՀԱՄԱՅՆՔ , ՆՈՐԱՄԱՐԳ ԳՅՈՒՂԻ ՄԱՆԿԱՊԱՐՏԵԶԻ ՇԵՆՔԻ ՎԵՐԱԿԱՌՈՒՑՄԱՆ ԱՇԽԱՏԱՆՔԱՅԻՆ ՆԱԽԱԳԻԾ			
Փոփ	քան.	Թեր	Փաստ	Ստորագ	Ամս				
						ՃԱՐՏԱՐԱՊԵՏԱԿԱՆ ՄԱՍ	Փուլ	Թերթ	Թերթեր
Տնօրեն		Ա.Պողոսյան					ԱՆ	71	72
Ն.Գ.Ճ		Ա.Պողոսյան							
						ԿԱՂԱՊԱՐՄԱՆ ՍԽԵՄԱՆԵՐ	<Ա-Էն Քոնսթրաքշն > ՍՊԸ an_const@mail.ru		
Նախագծեց		Ա.Հակոբյան							

ՕՐԱՑՈՒՅՑԱՅԻՆ ԳՐԱՖԻԿ

N	ԱՇԽԱՏԱՆՔԻ ԱՆՎԱՆՈՒՄԸ	ՕՐԱՑՈՒՅՑԱՅԻՆ ԳՐԱՖԻԿ											
		1 ԱՄԻՍ	2 ԱՄԻՍ	3 ԱՄԻՍ	4 ԱՄԻՍ	5 ԱՄԻՍ	6 ԱՄԻՍ	7 ԱՄԻՍ	8 ԱՄԻՍ	9 ԱՄԻՍ	10 ԱՄԻՍ	11 ԱՄԻՍ	12 ԱՄԻՍ
1	ՔԱՆԴՄԱՆ ԱՇԽԱՏԱՆՔՆԵՐ												
2	ՀԻՄՔԵՐԻ ԻՐԱԿԱՆԱՑՈՒՄ												
3	ՀԵԾԱՆՆԵՐԻ ԻՐԱԿԱՆԱՑՄԱՆ ԵՎ ԾԱԾԿԻ ԱՇԽԱՏԱՆՔՆԵՐ -0,100 ՆԻՇՈՒՄ												
4	ՄԻԱՁՈՒՅԼ ՇԱՊԻԿԻ ԻՐԱԿԱՆԱՑՈՒՄ												
5	ՍՅՈՒՆԵՐԻ ԻՐԱԿԱՆԱՑՄԱՆ ԱՇԽԱՏԱՆՔՆԵՐ												
6	ՀԵԾԱՆՆԵՐԻ ԻՐԱԿԱՆԱՑՄԱՆ ԵՎ ԾԱԾԿԻ ԱՇԽԱՏԱՆՔՆԵՐ +3,400 ՆԻՇՈՒՄ												
7	ՍՅՈՒՆԵՐԻ ԻՐԱԿԱՆԱՑՄԱՆ ԱՇԽԱՏԱՆՔՆԵՐ												
8	ՀԵԾԱՆՆԵՐԻ ԻՐԱԿԱՆԱՑՄԱՆ ԵՎ ԾԱԾԿԻ ԱՇԽԱՏԱՆՔՆԵՐ +6,700 ՆԻՇՈՒՄ												
9	ԱՐՏԱՔԻՆ ՊԱՏԵՐԻ ԻՐԱԿԱՆԱՑՄԱՆ ԱՇԽԱՏԱՆՔՆԵՐ												
10	ՄԻՋՆՈՐՄՆԵՐԻ ԻՐԱԿԱՆԱՑՈՒՄ												
11	ԴՌՆԵՐԻ ԵՎ ՊԱՏՈՒՀԱՆՆԵՐԻ ՄՈՆՏԱԺՈՒՄ												
12	ՆԵՐՔԻՆ ԻՆԺԵՆԵՐԱԿԱՆ ՑԱՆՑԵՐ												
13	ՆԵՐՔԻՆ ՀԱՐԴԱՐՄԱՆ ԱՇԽԱՏԱՆՔՆԵՐ												
14	ԱՐՏԱՔԻՆ ՀԱՐԴԱՐՄԱՆ ԱՇԽԱՏԱՆՔՆԵՐ												
15	ԱՐՏԱՔԻՆ ՔԱՆԴՄԱՆ ԱՇԽԱՏԱՆՔՆԵՐ												
16	ՑԱՆԿԱՊԱՏԻ ԻՐԱԿԱՆԱՑՈՒՄ												
17	ՏԱՐԱԾՔԻ ԲԱՐԵԿԱՐԳՄԱՆ ԱՇԽԱՏԱՆՔՆԵՐ												

ԱՇԽԱՏԱՆՔՆԵՐԻ ՏԵՎՈՂՈՒԹՅՈՒՆԸ - 1 ՏԱՐԻ

Փոփ	քան.	Թեր	Փաստ	Ստորագր.	Ամս.	ՊԱՏՎԻՐԱՏՈՒ՝ ՄԱՍԻՍԻ ՀԱՄԱՅՆՔԱՊԵՏԱՐԱՆ ՊԱՅՄԱՆԱԳԻՐ ԾԱԾԿԱԳԻՐ / N ԱՄՍՀ-ԳՀԾՁԲ-22/63-6 /			
						ՀՀ ԱՐԱՐԱՏԻ ՄԱՐԶ, ՄԱՍԻՍ ՀԱՄԱՅՆՔ , ՆՈՐԱՄԱՐԳ ԳՅՈՒՂԻ ՄԱՆԿԱՊԱՐՏԵԶԻ ՇԵՆՔԻ ՎԵՐԱԿԱՌՈՒՑՄԱՆ ԱՇԽԱՏԱՆՔԱՅԻՆ ՆԱԽԱԳԻԾ			
Տնօրեն		Ա.Պողոսյան				ՃԱՐՏԱՐԱՊԵՏԱԿԱՆ ՄԱՍ	Փուլ	Թերթ	Թերթեր
Ն.Գ.Ճ		Ա.Պողոսյան					ԱՆ	72	72
Նախագծեց		Ա.Հակոբյան				ՕՐԱՑՈՒՅՑԱՅԻՆ ԳՐԱՖԻԿ	<Ա-Էն Քոնսթրաքշն> ՍՊԸ an_const@mail.ru		